1

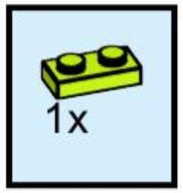

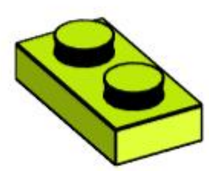

2

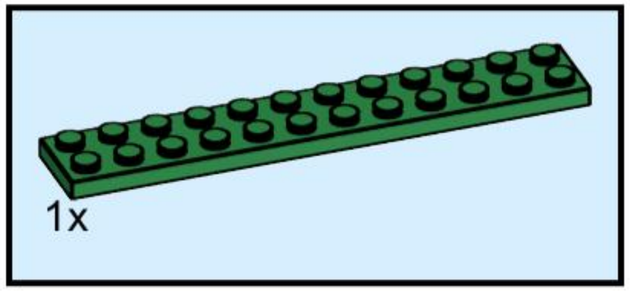

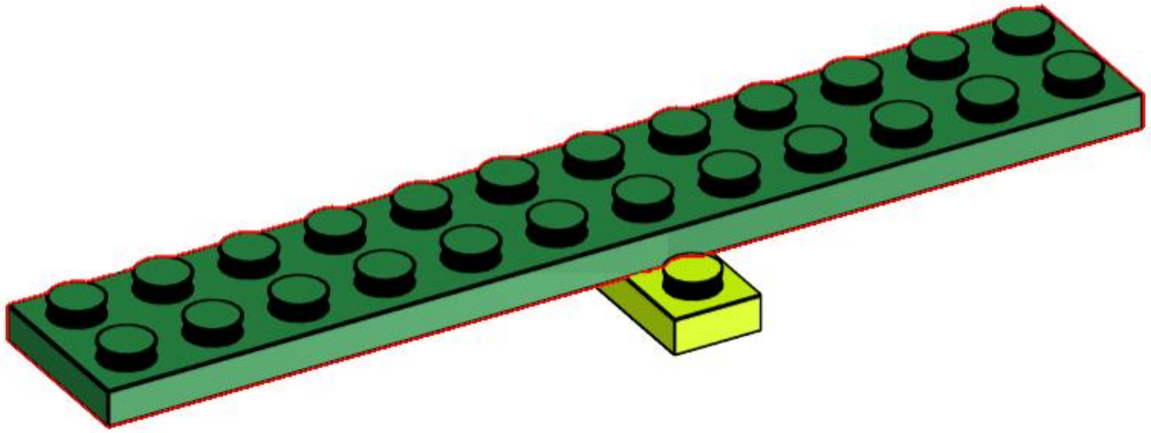

3

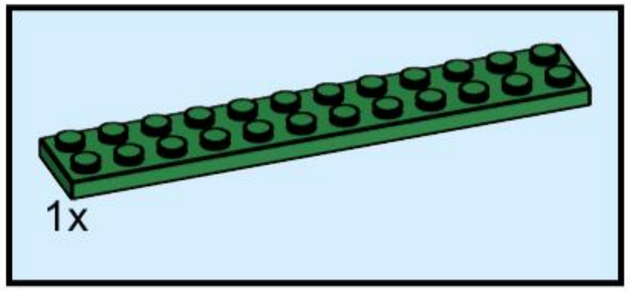

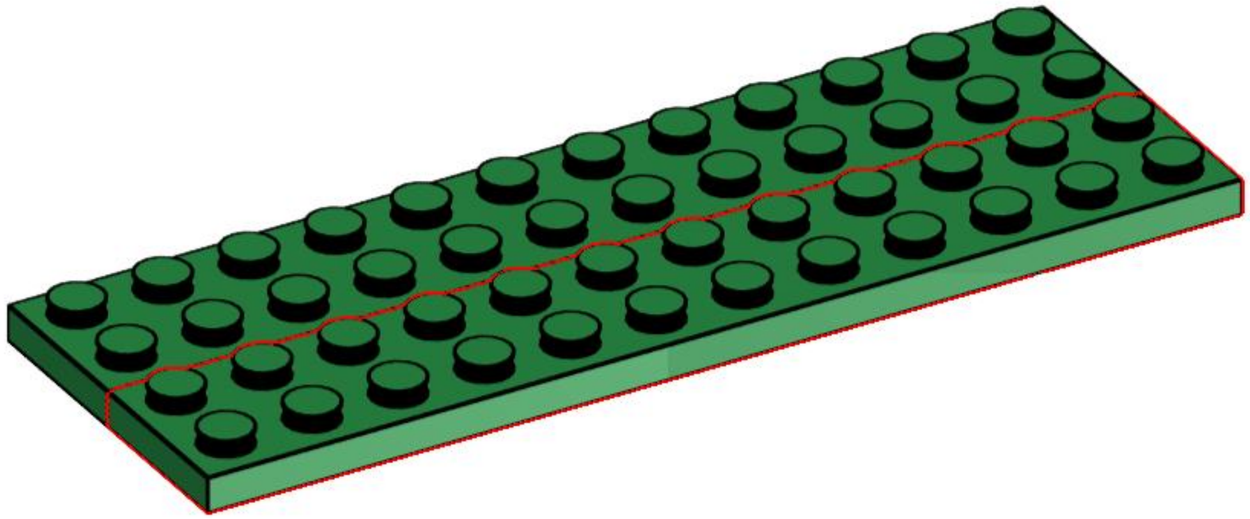

4

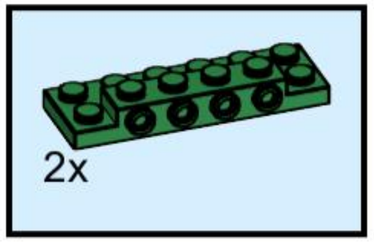

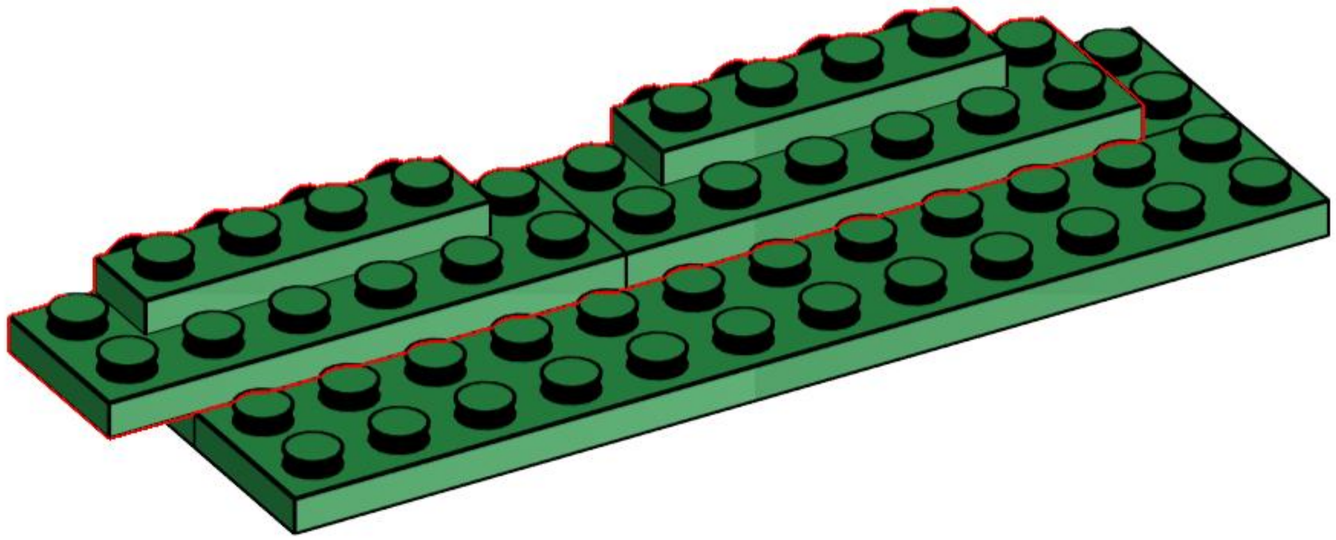

5

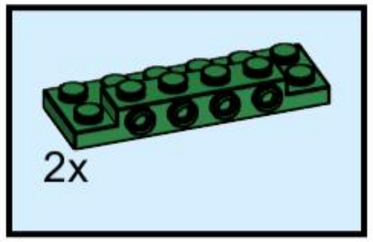

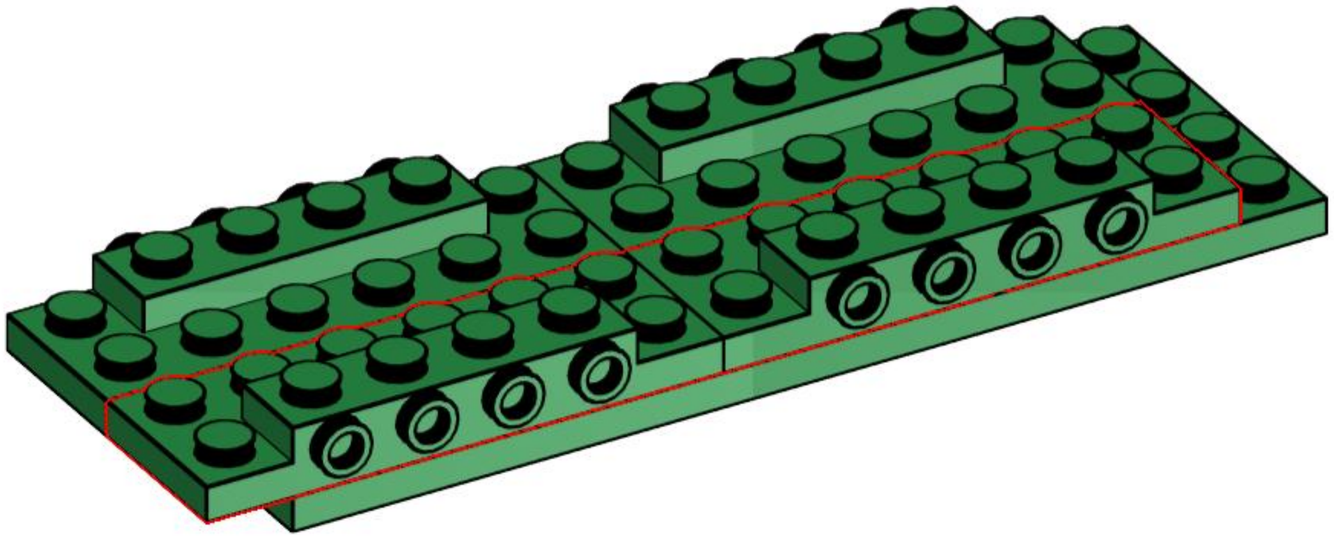

6

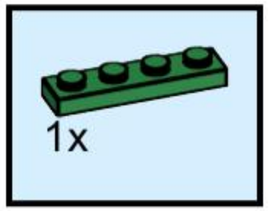

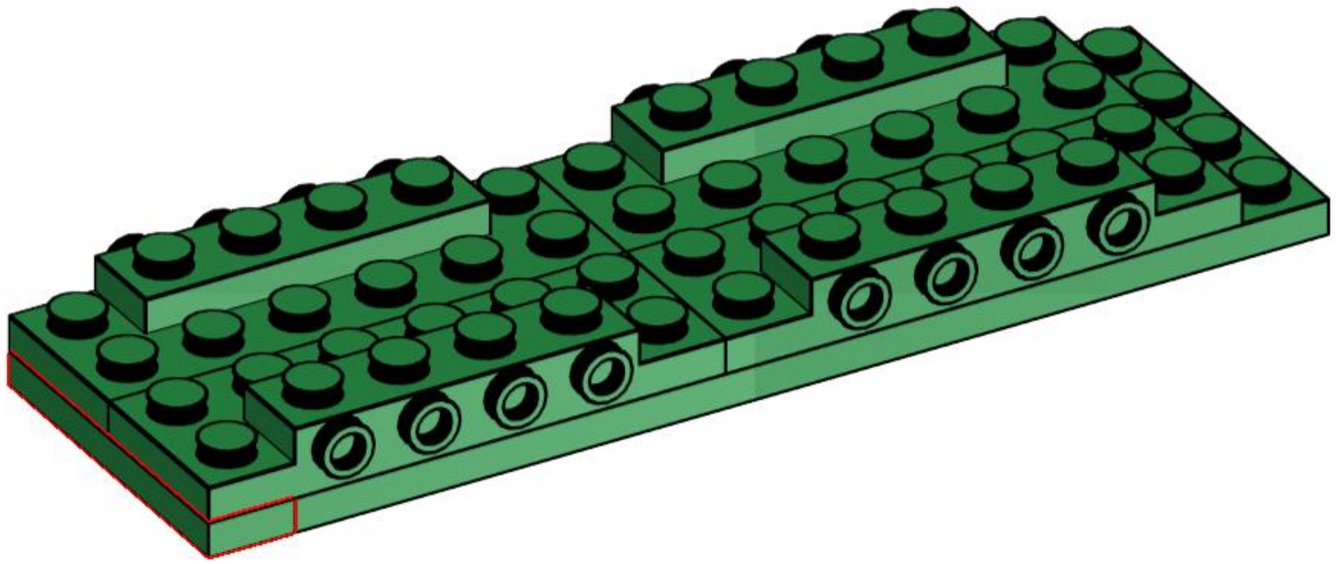

7

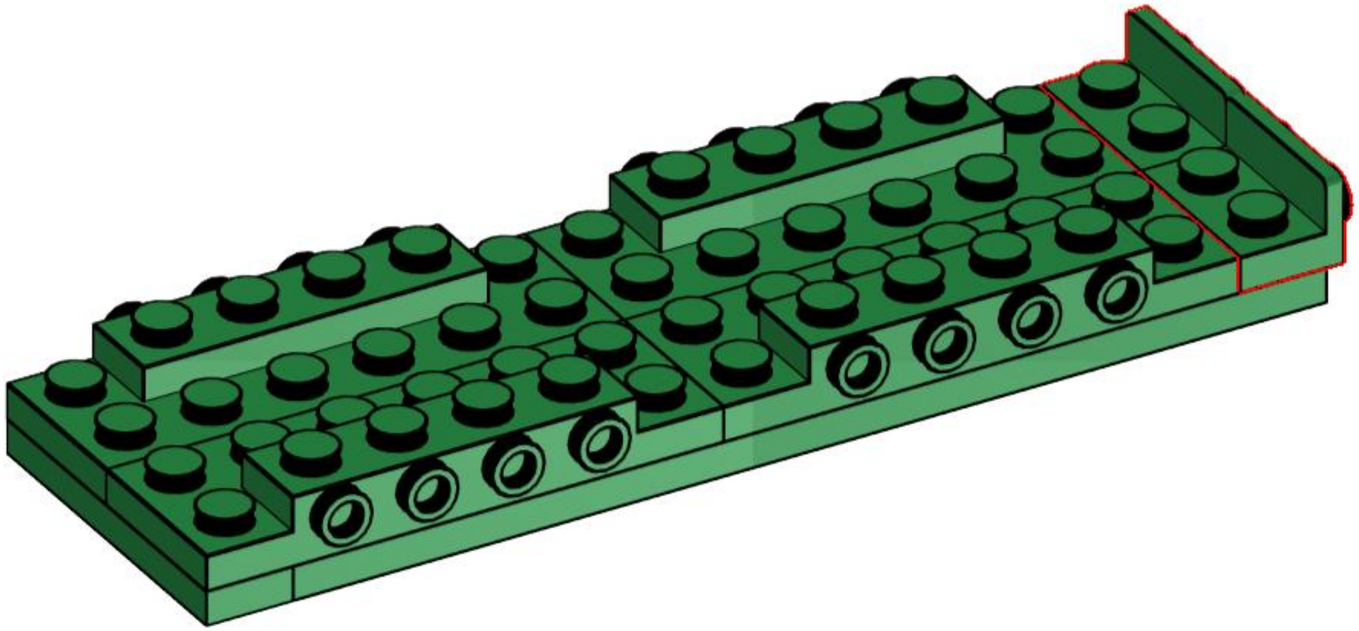

8

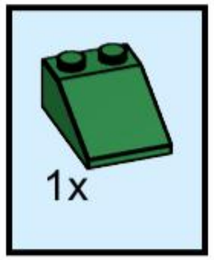

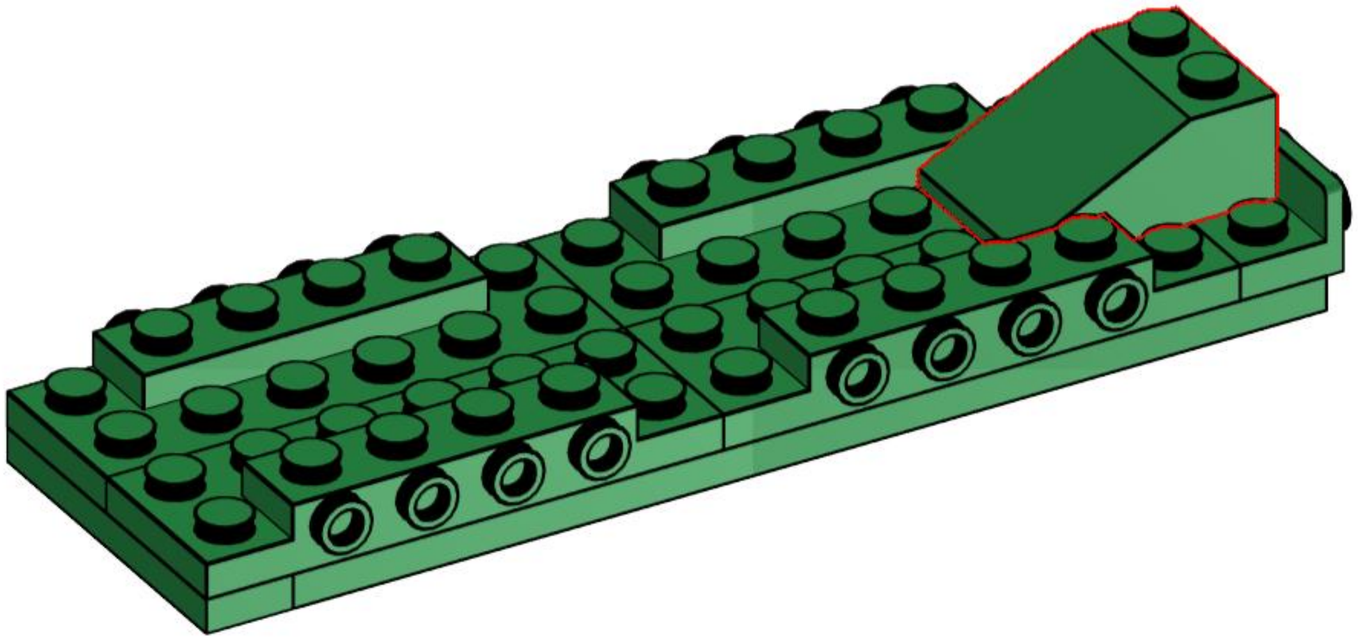

9

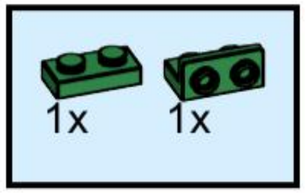

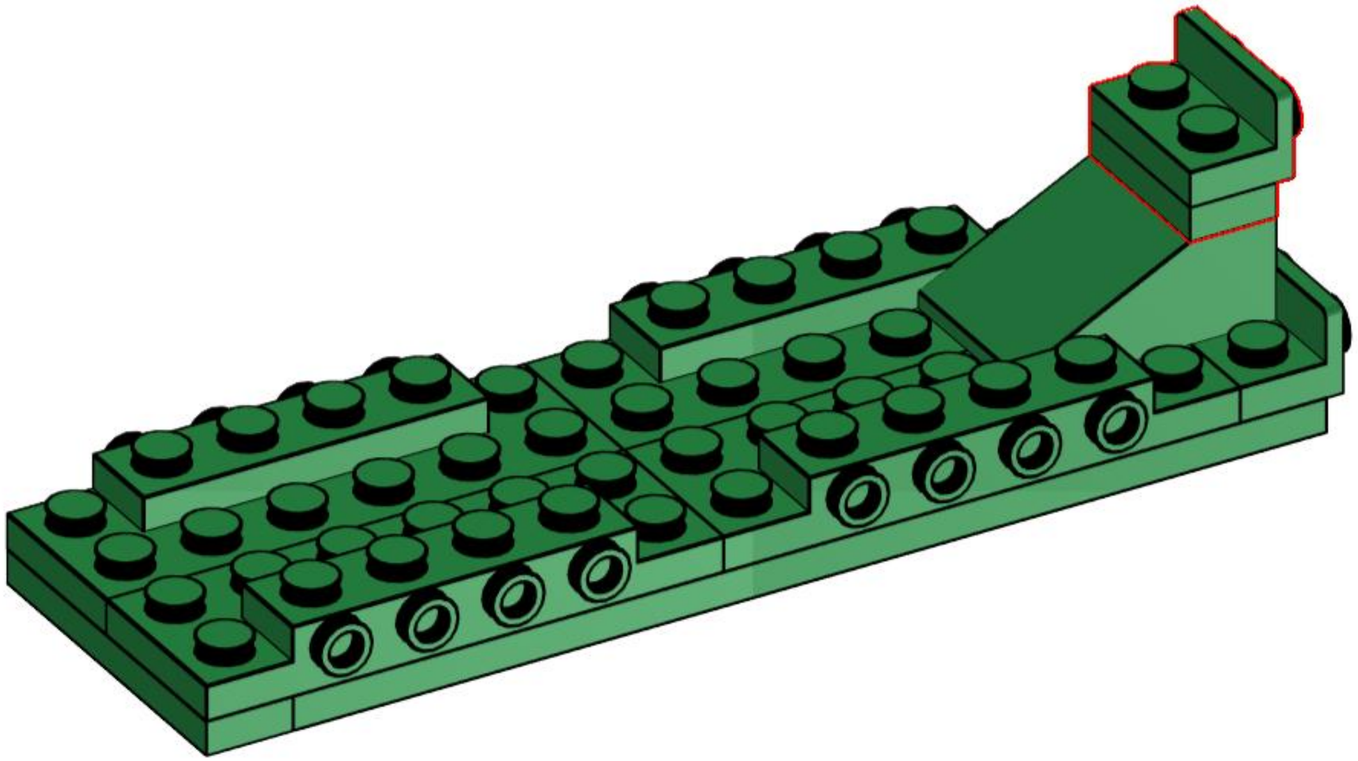

10

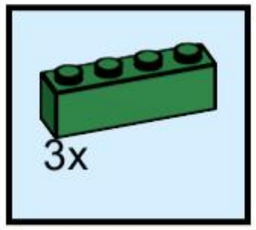

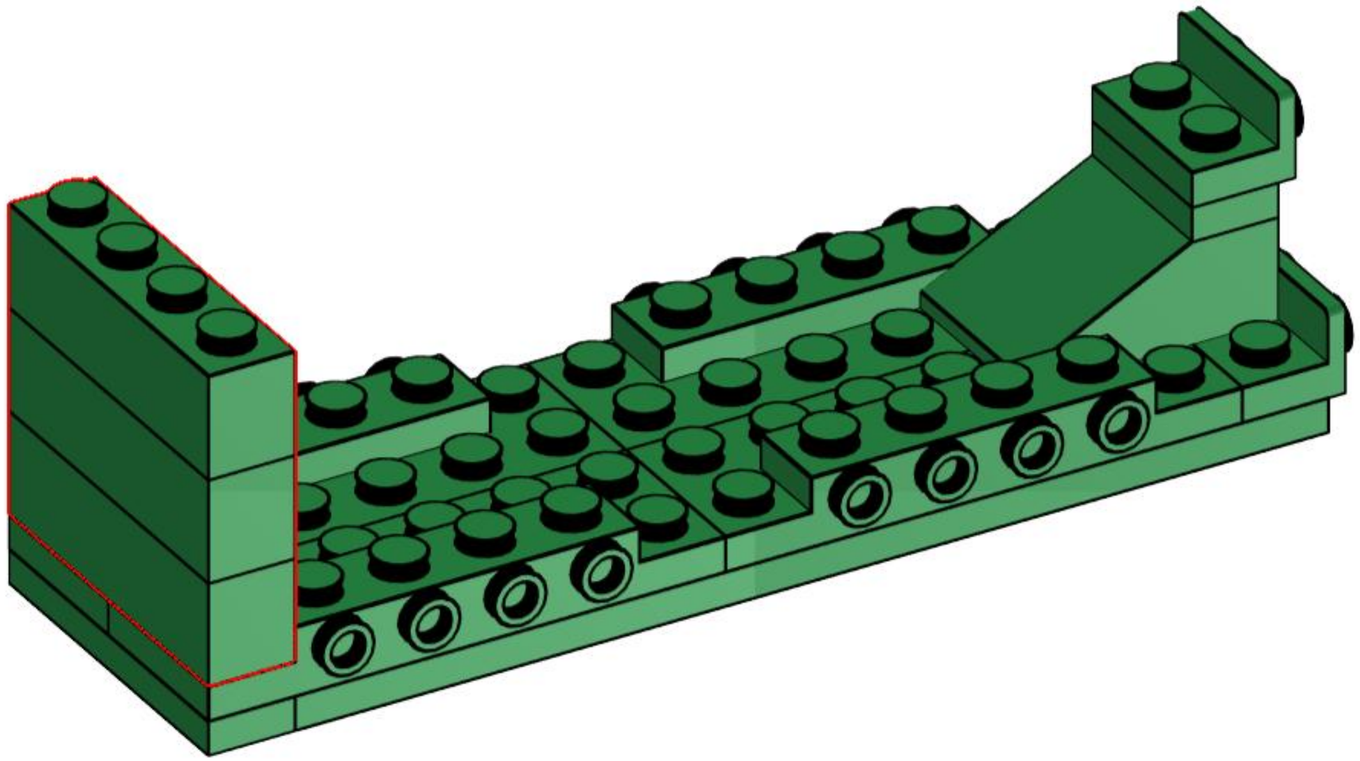

11

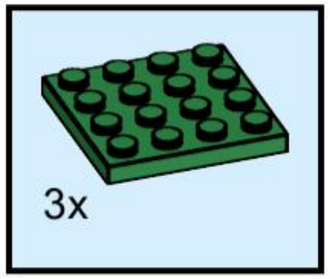

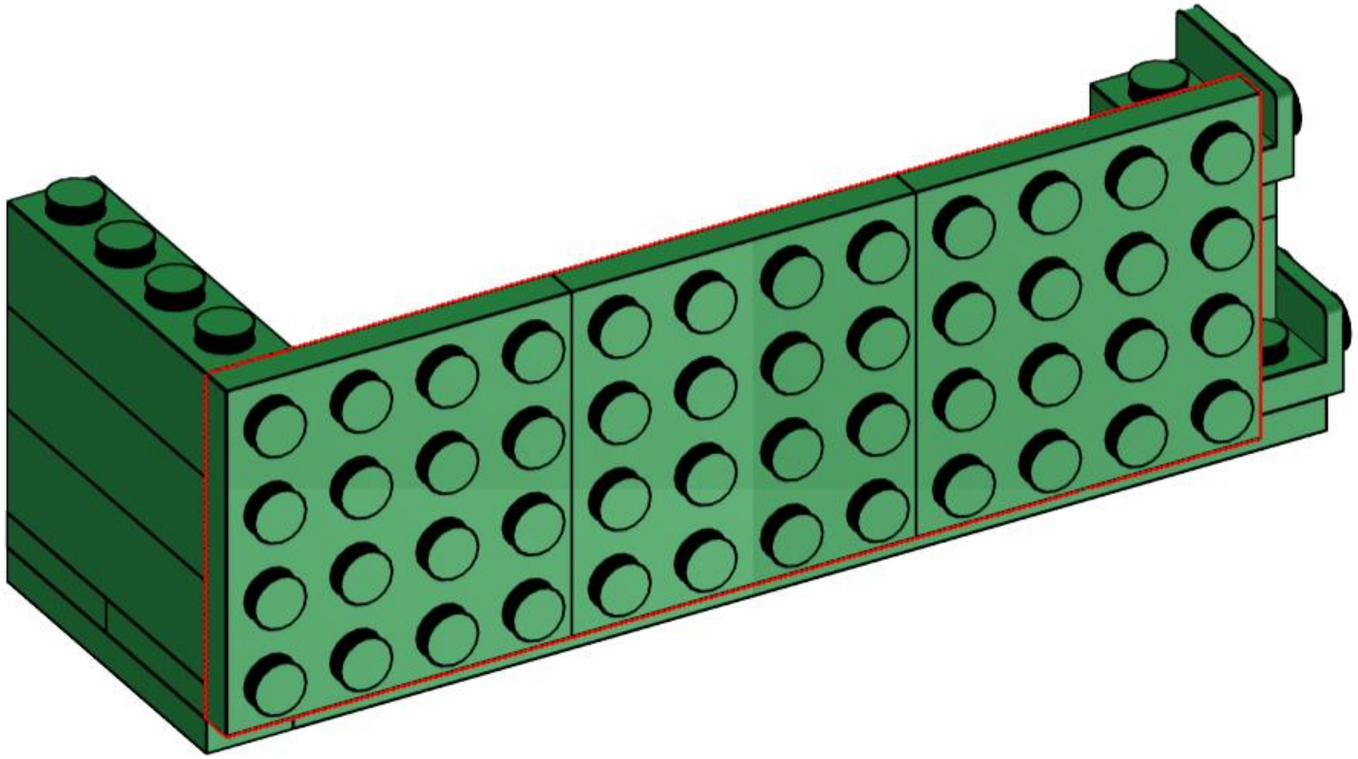

12

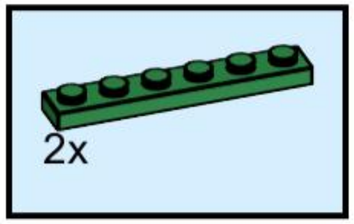

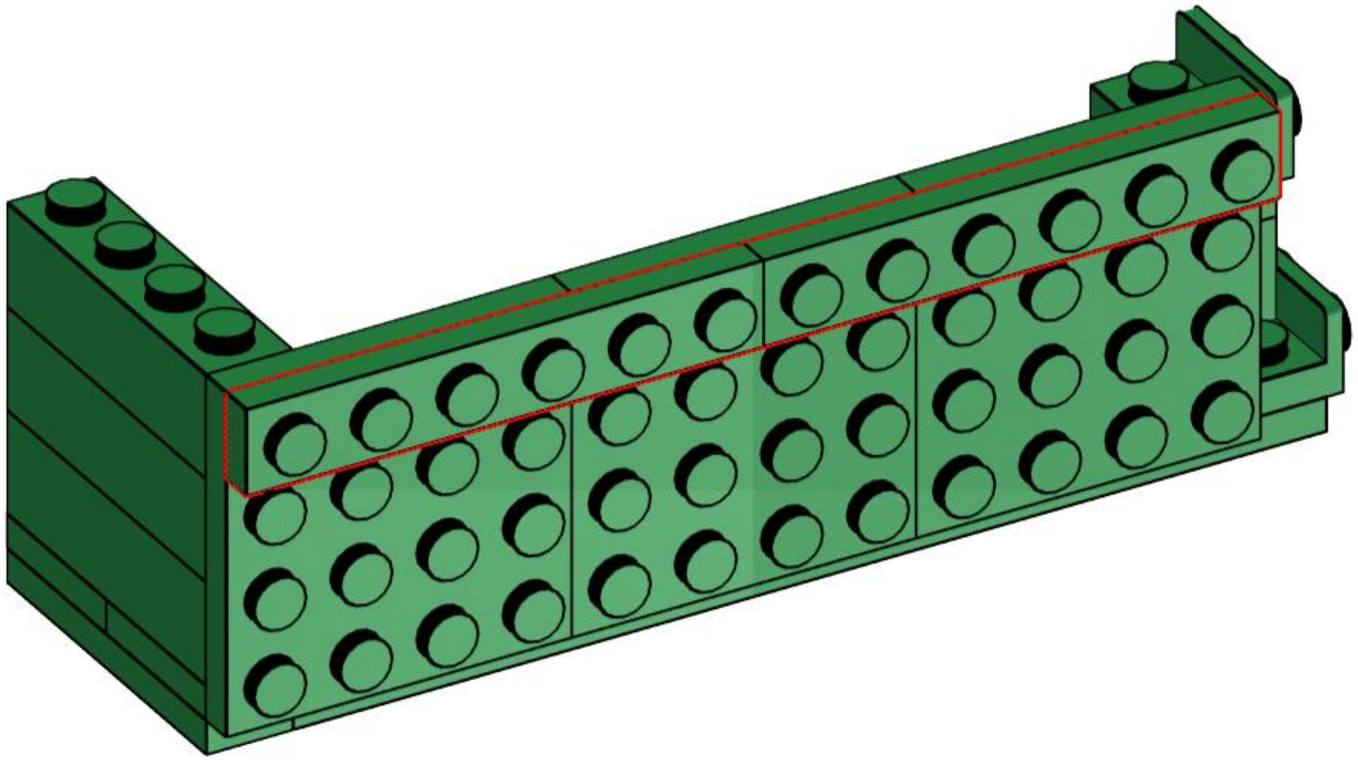

13

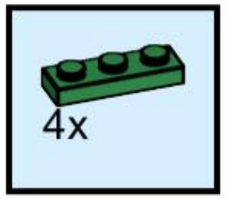

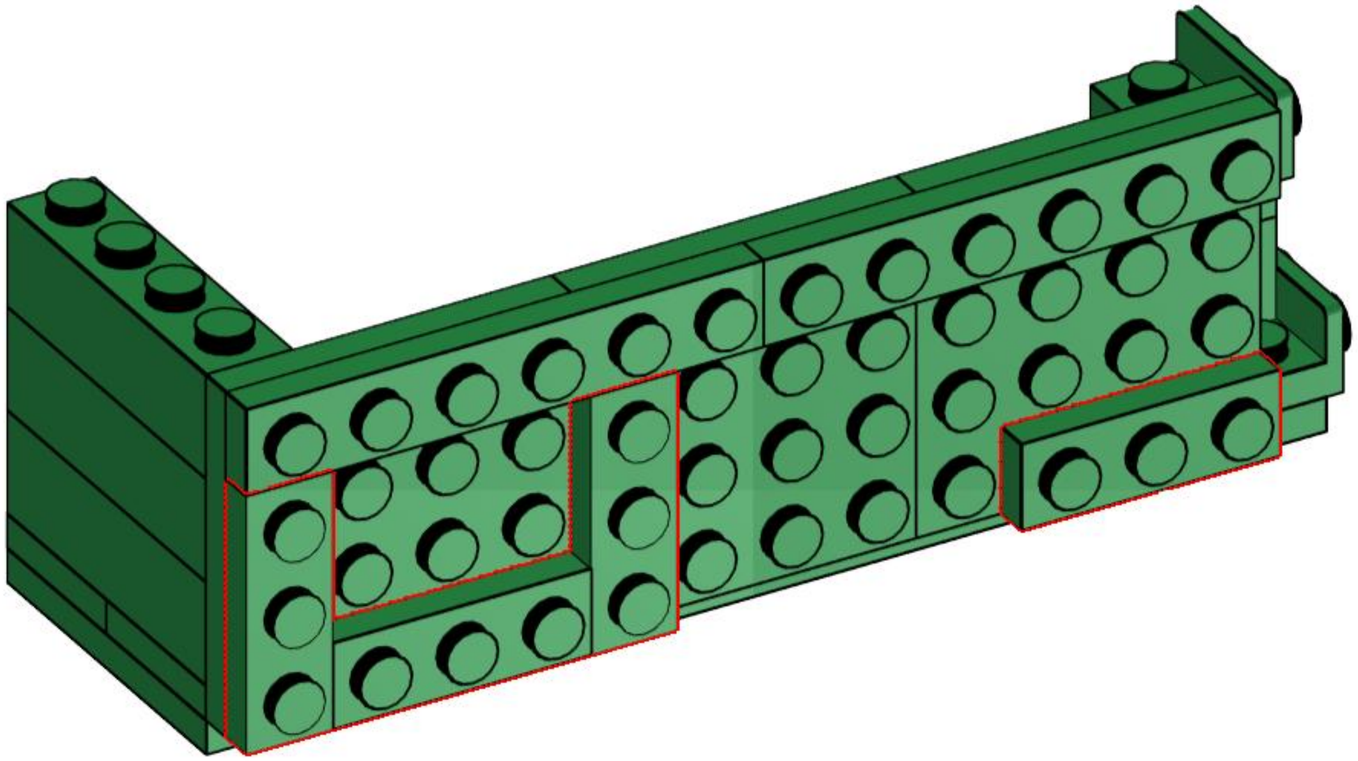

14

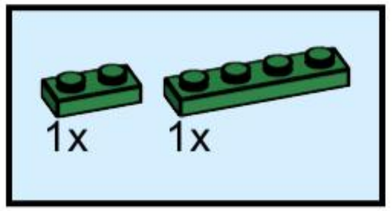

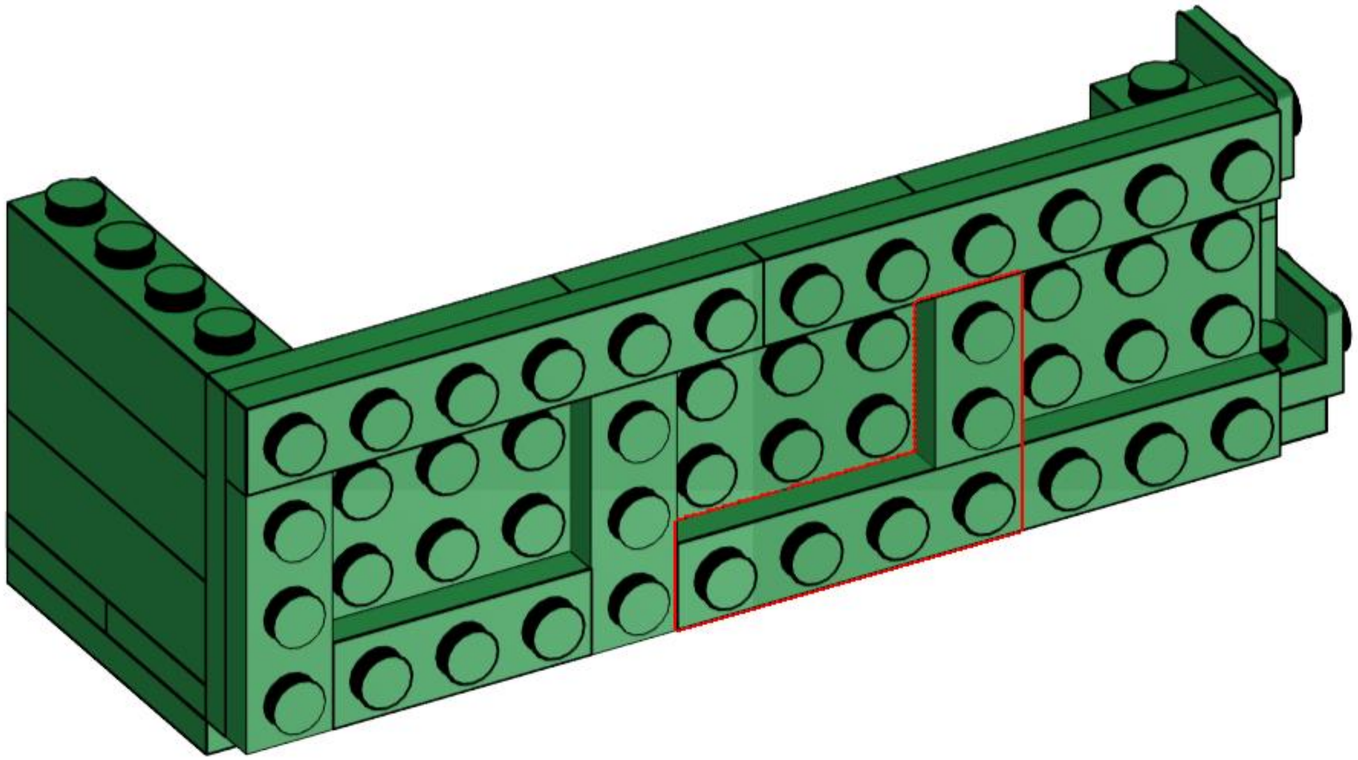

15

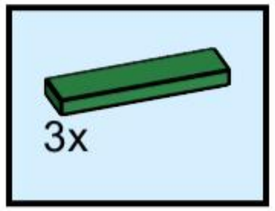

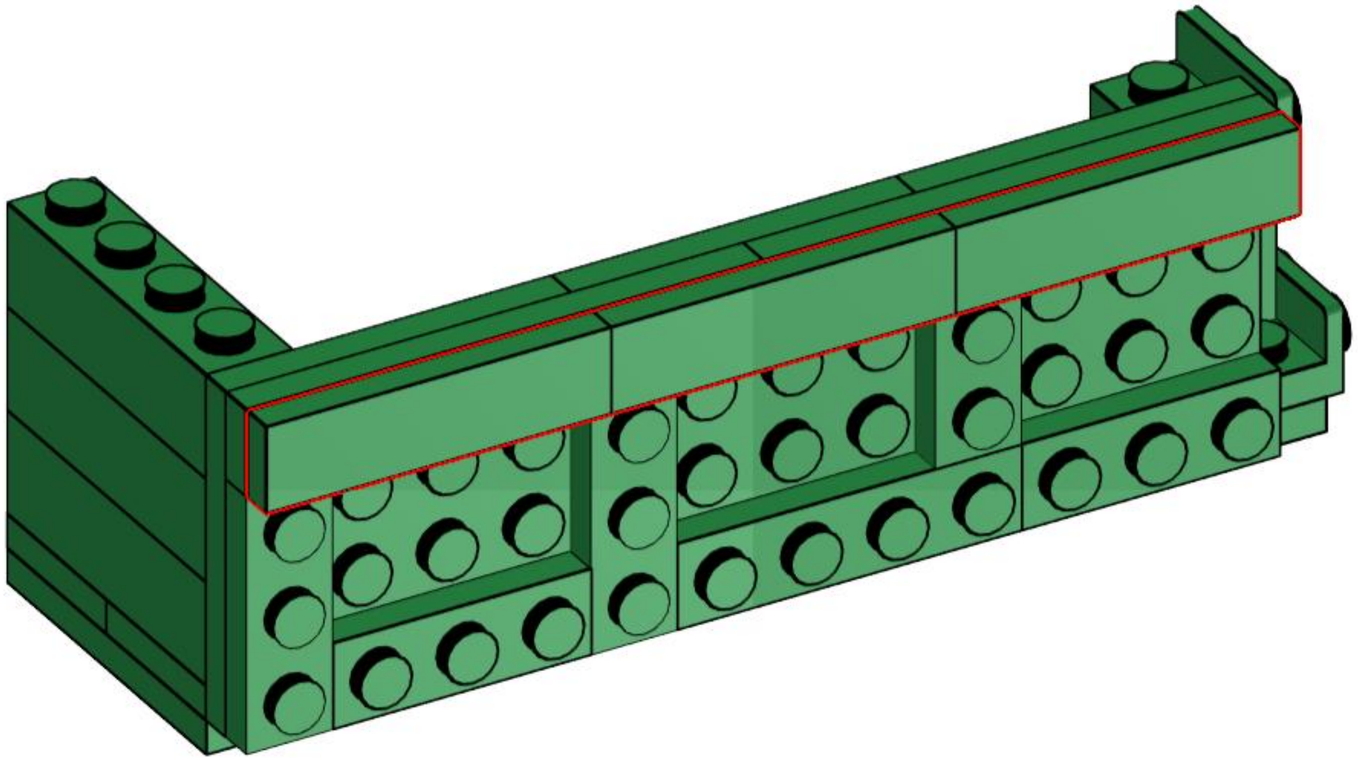

16

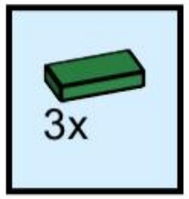

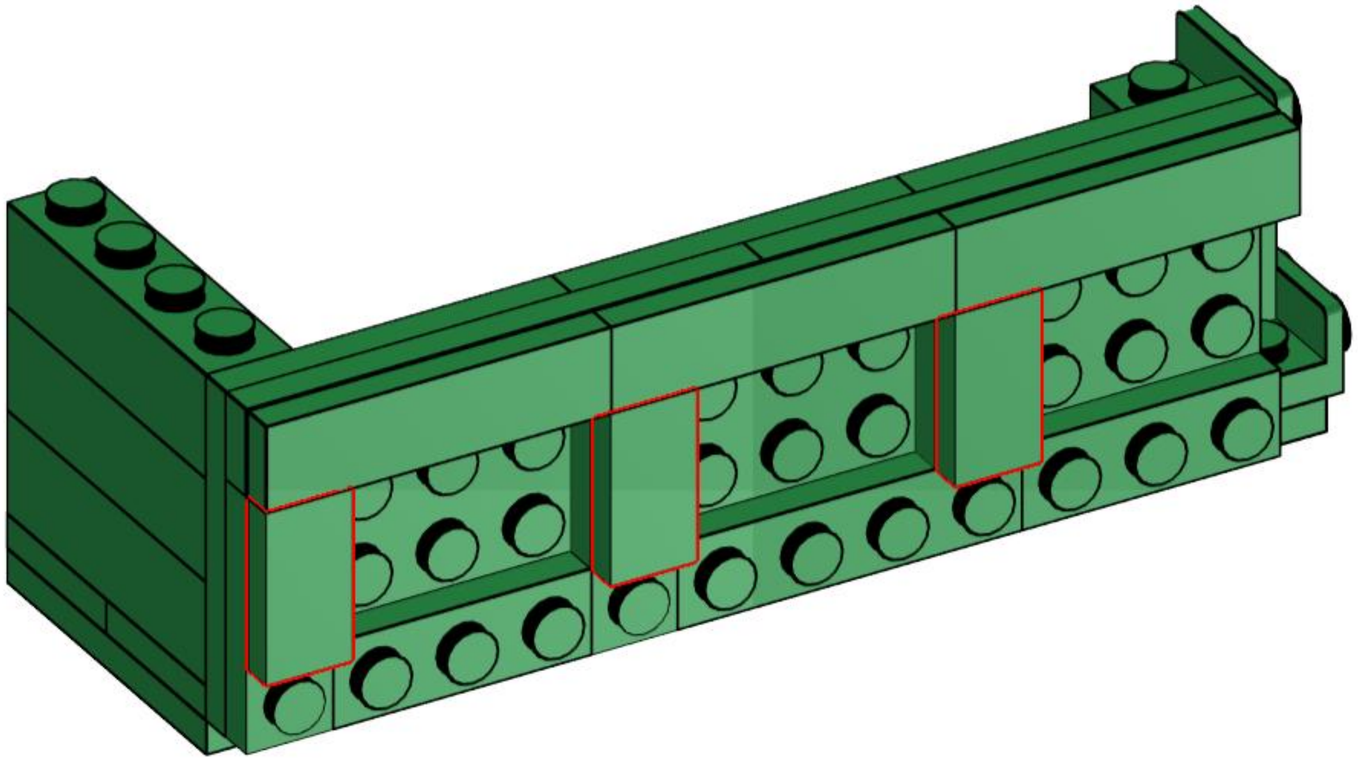

17

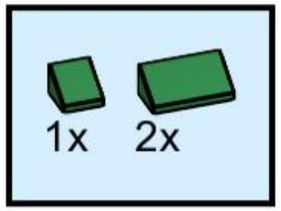

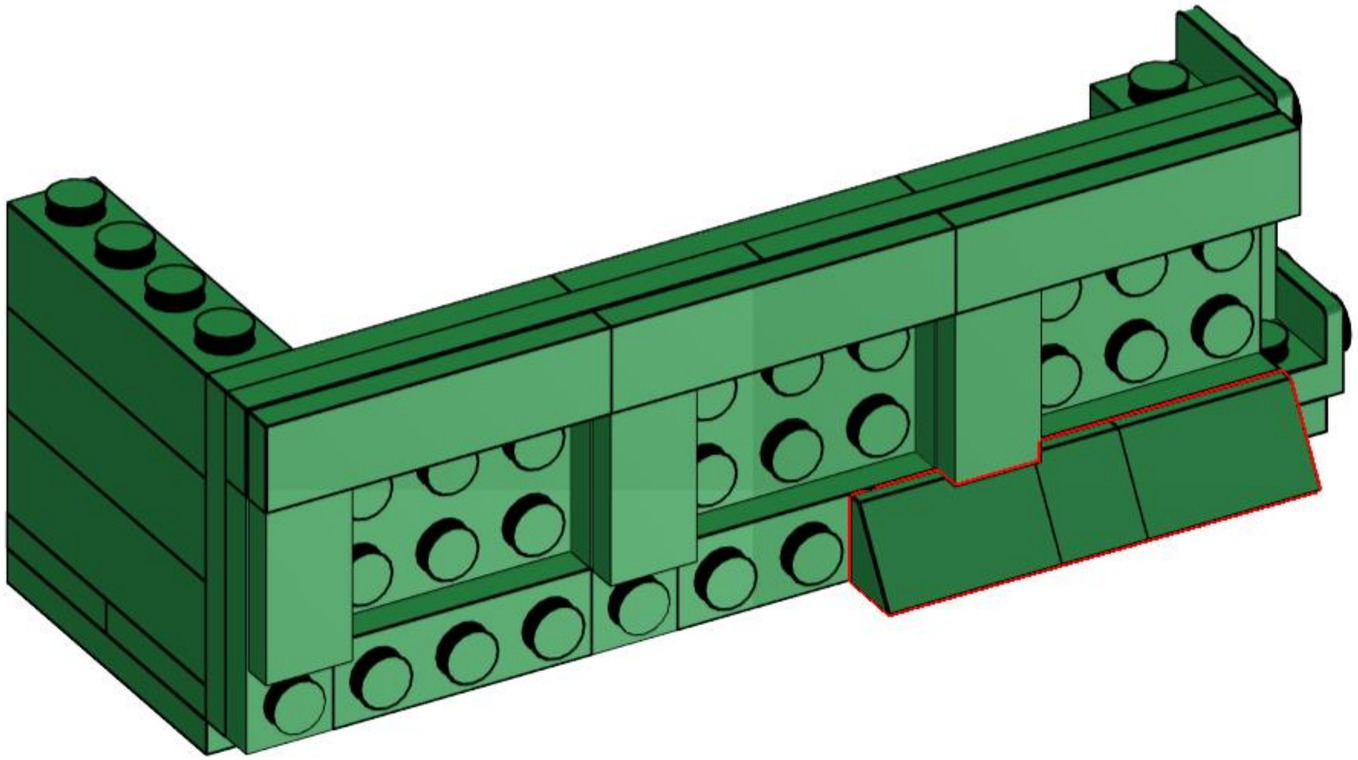

18

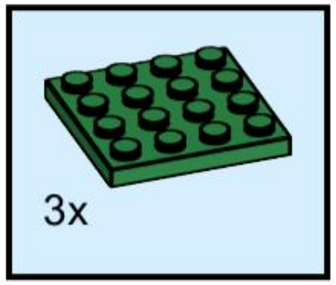

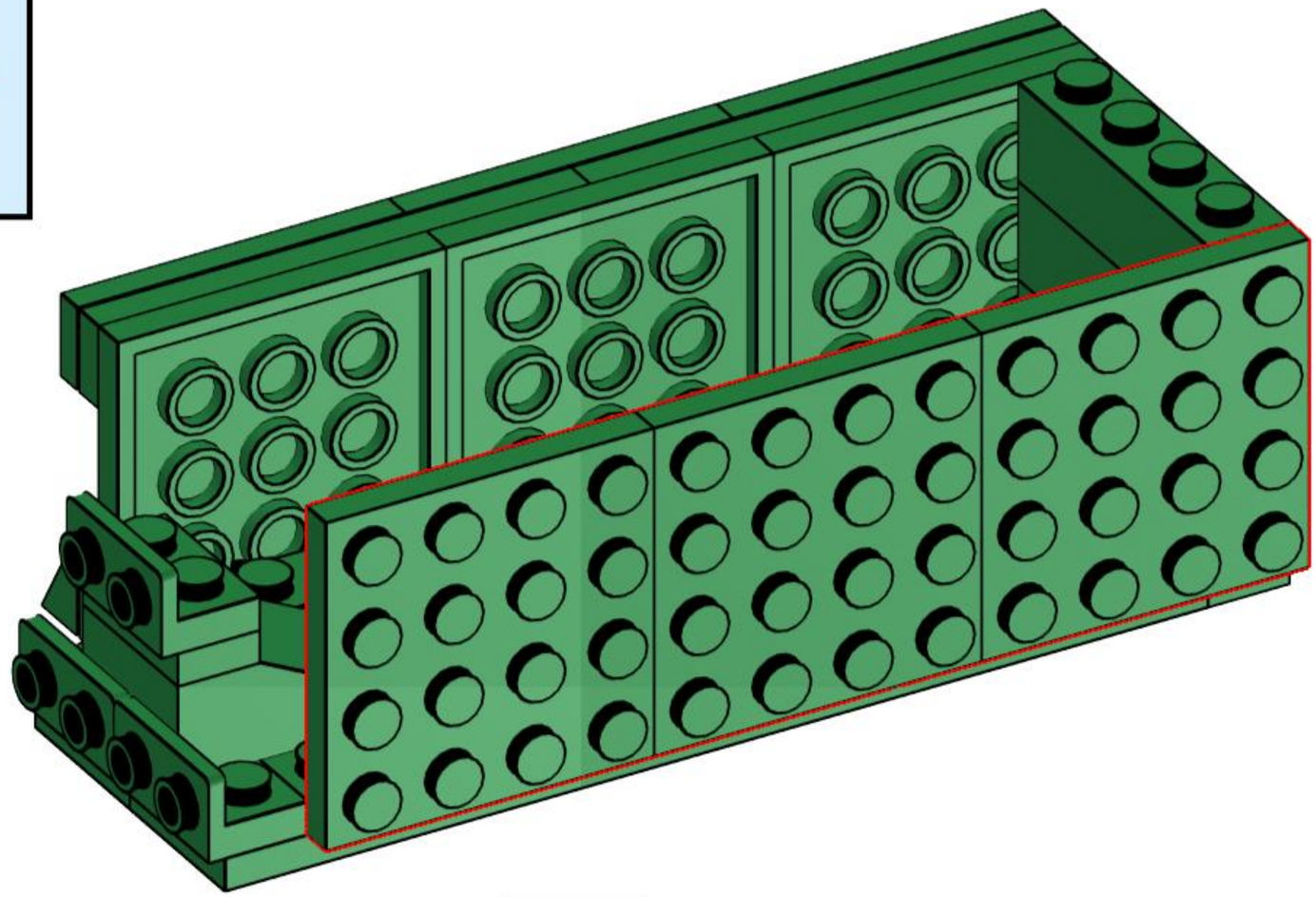

19

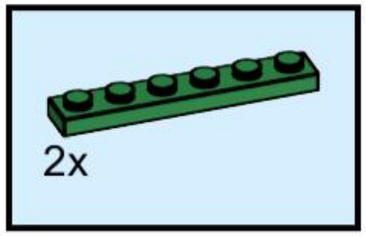

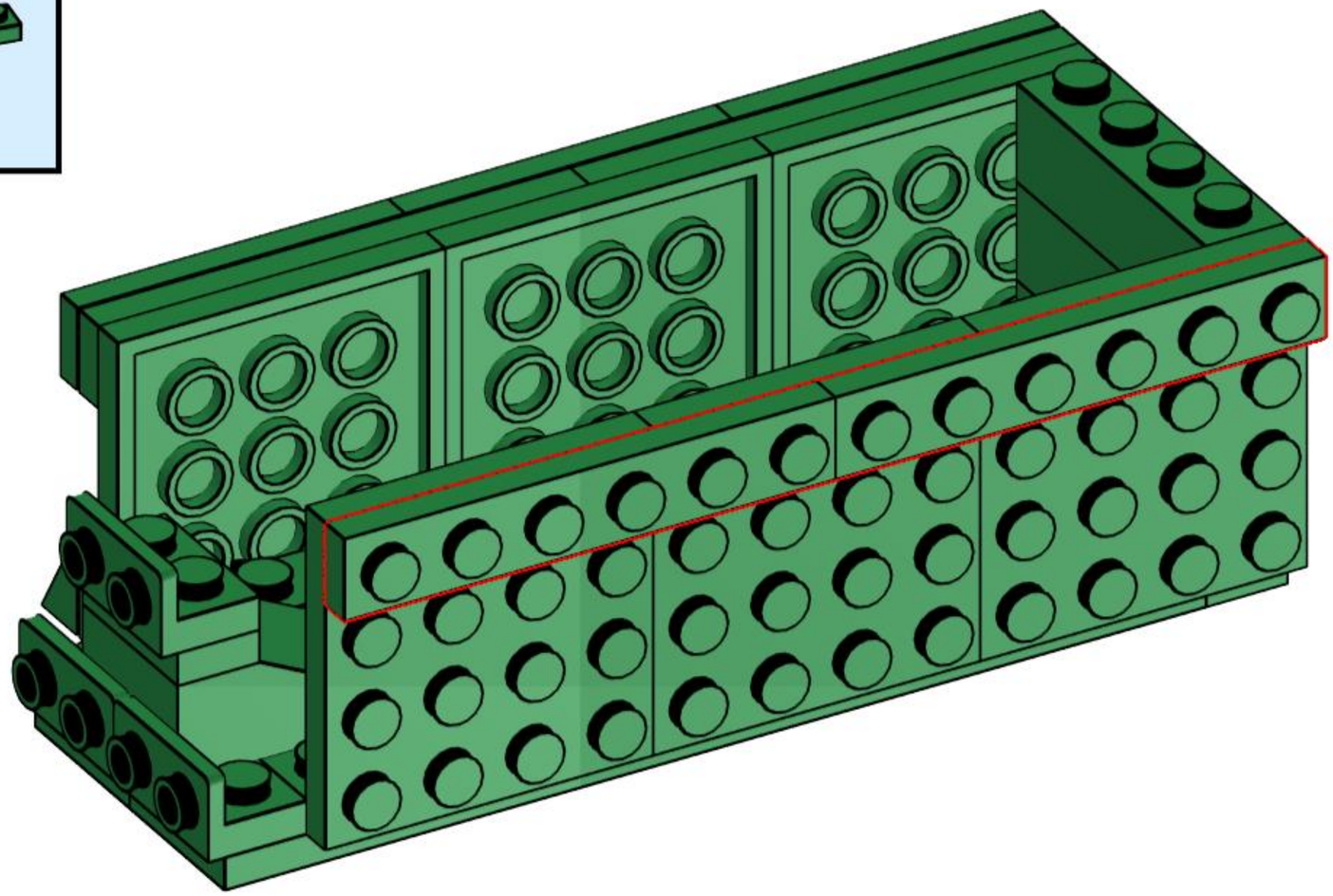

20

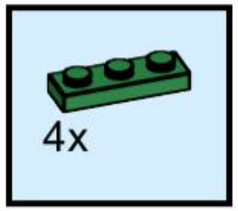

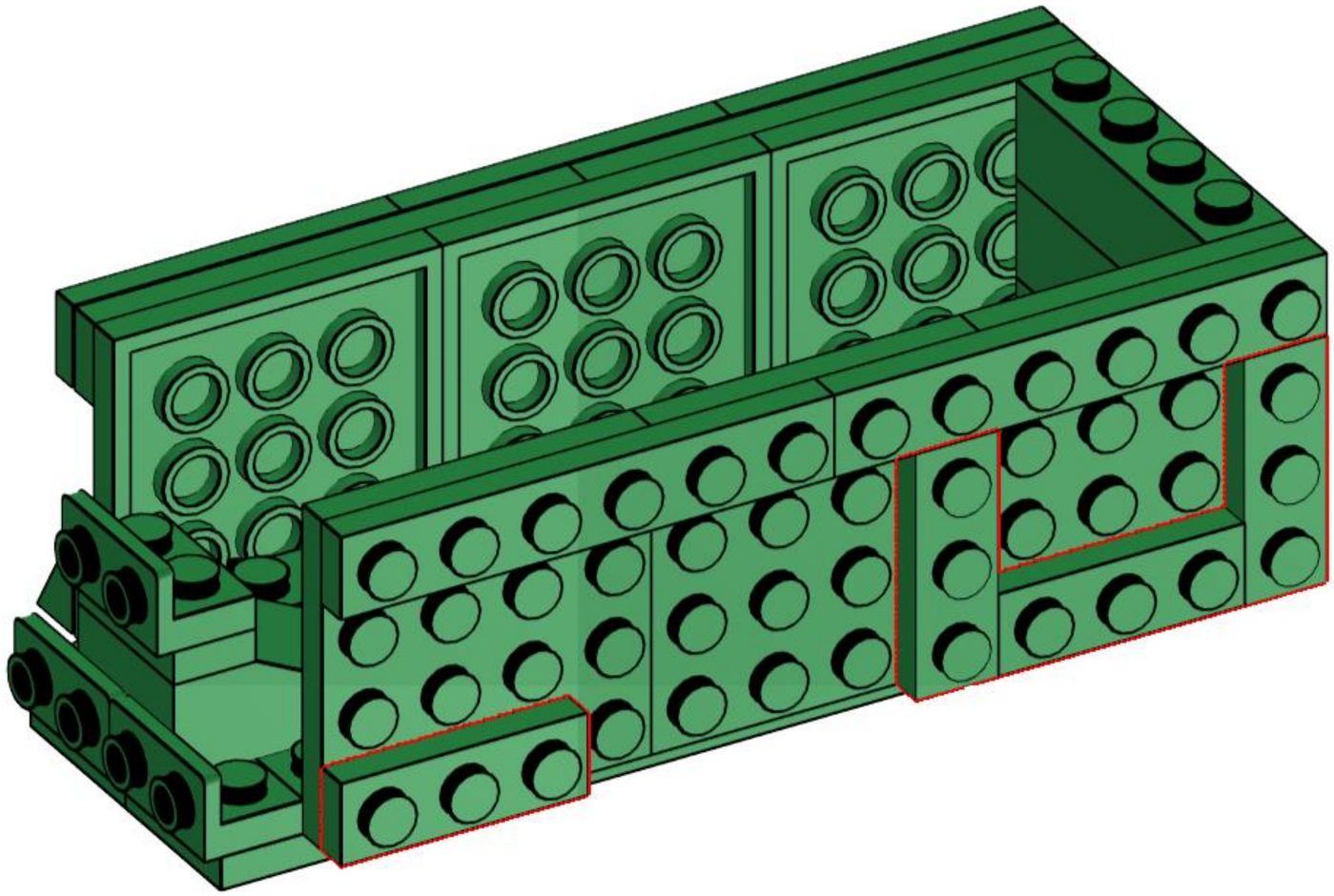

21

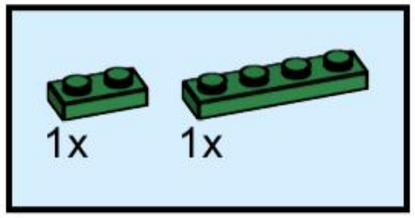

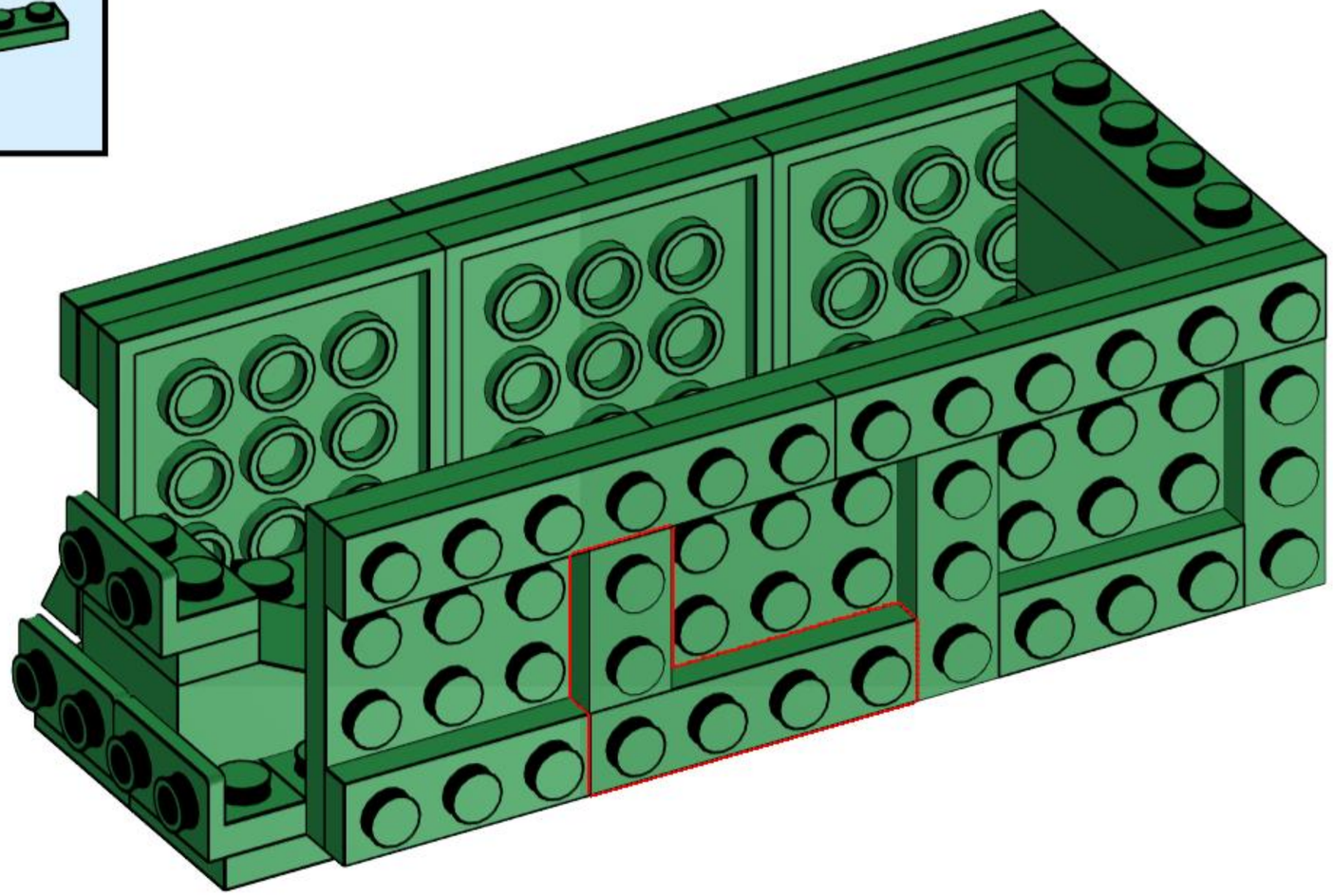

22

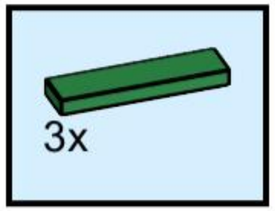

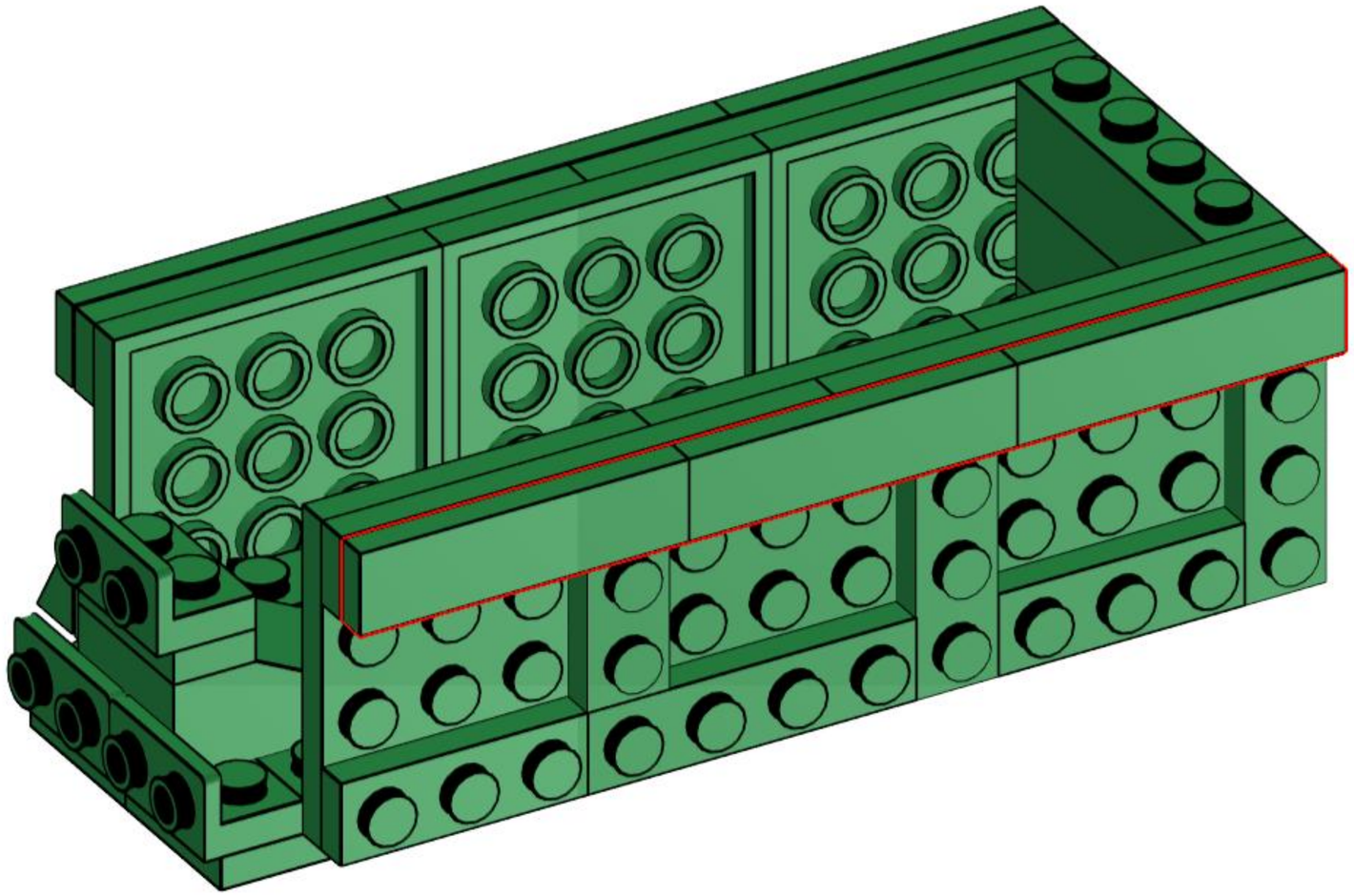

23

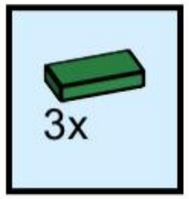

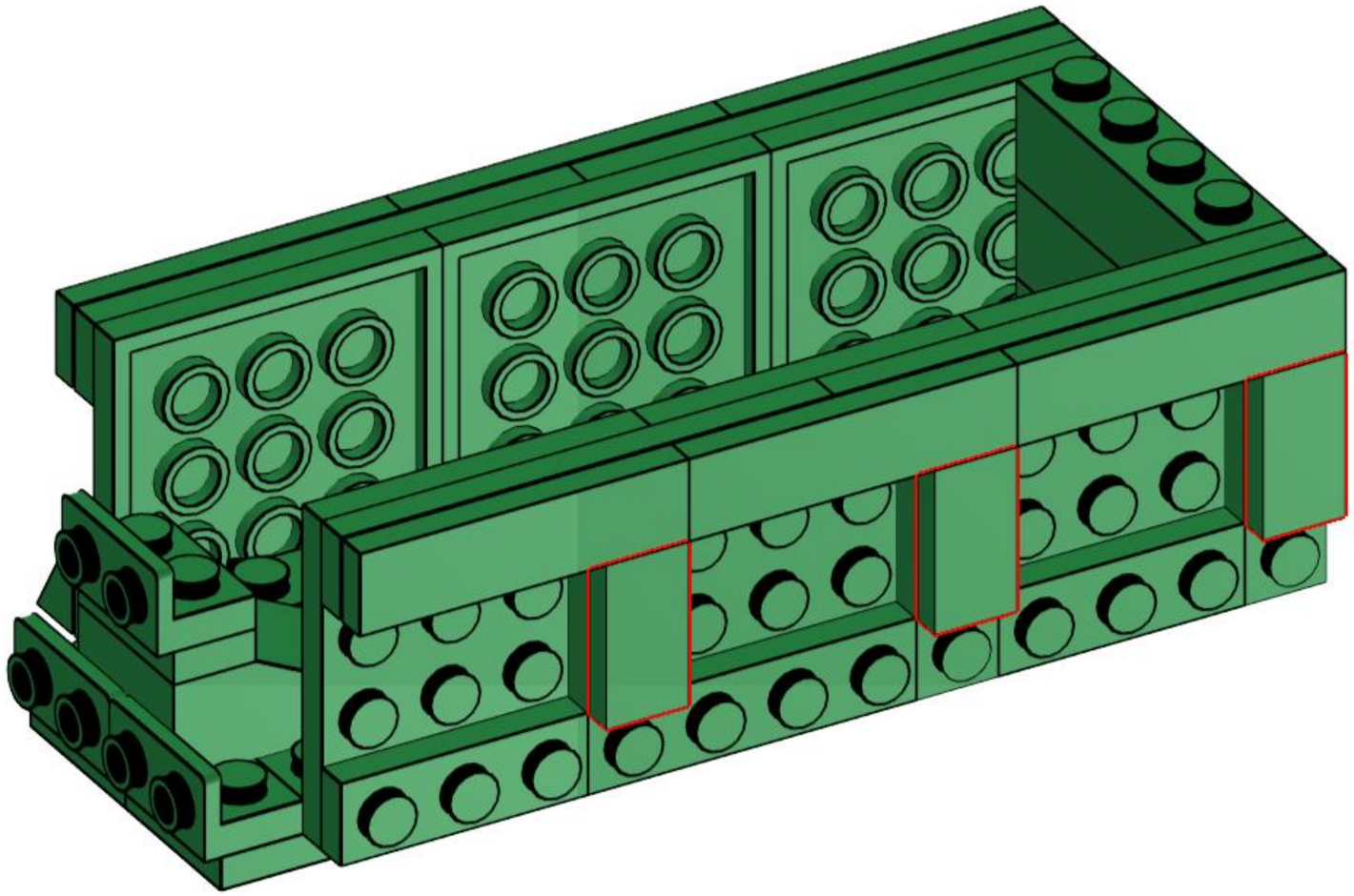

24

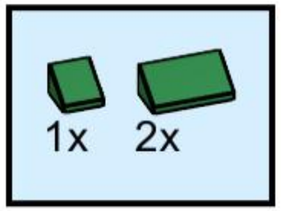

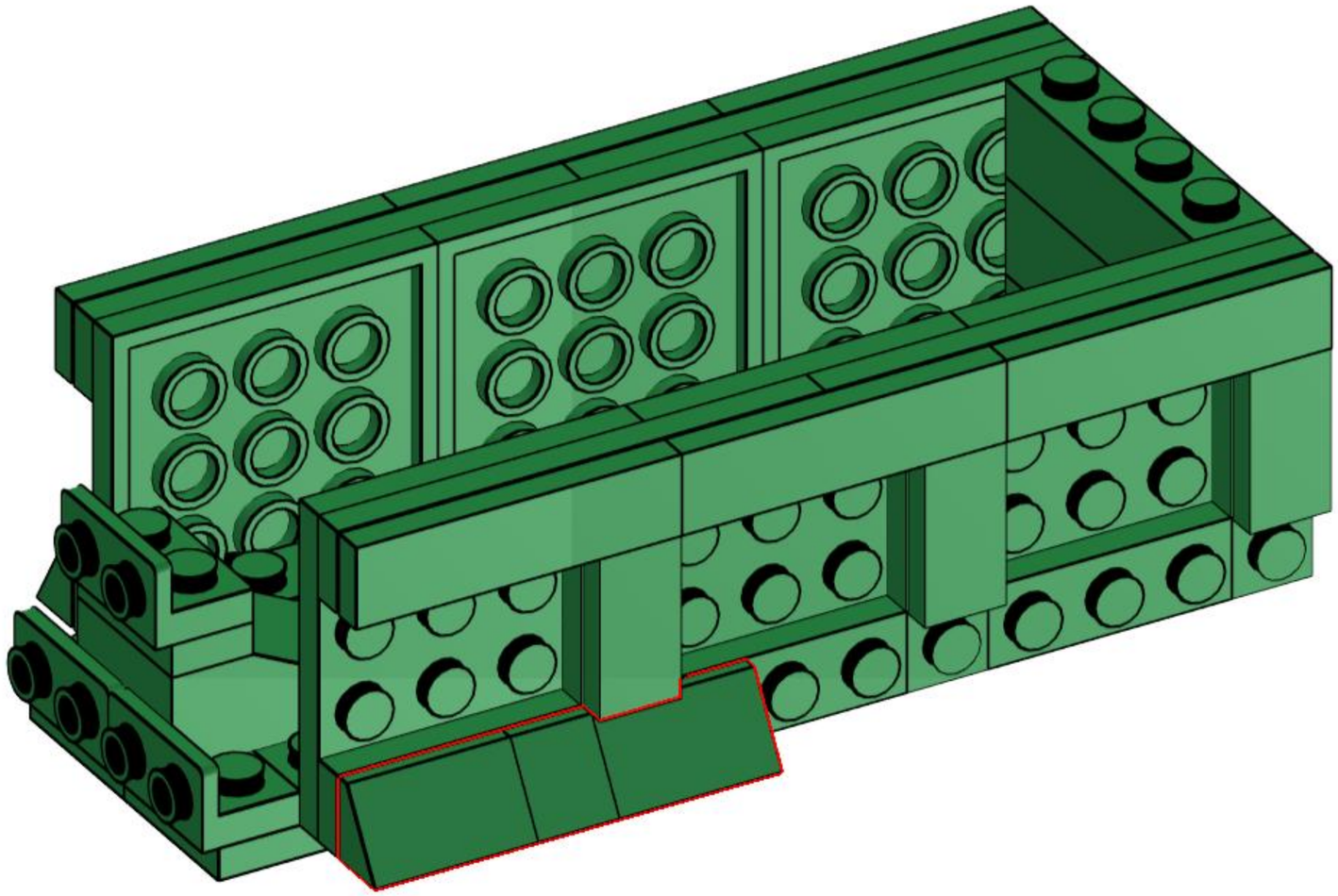

25

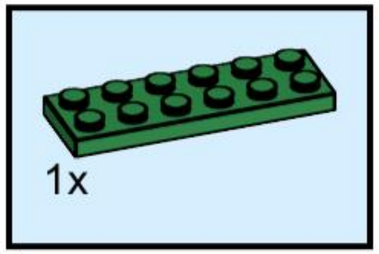

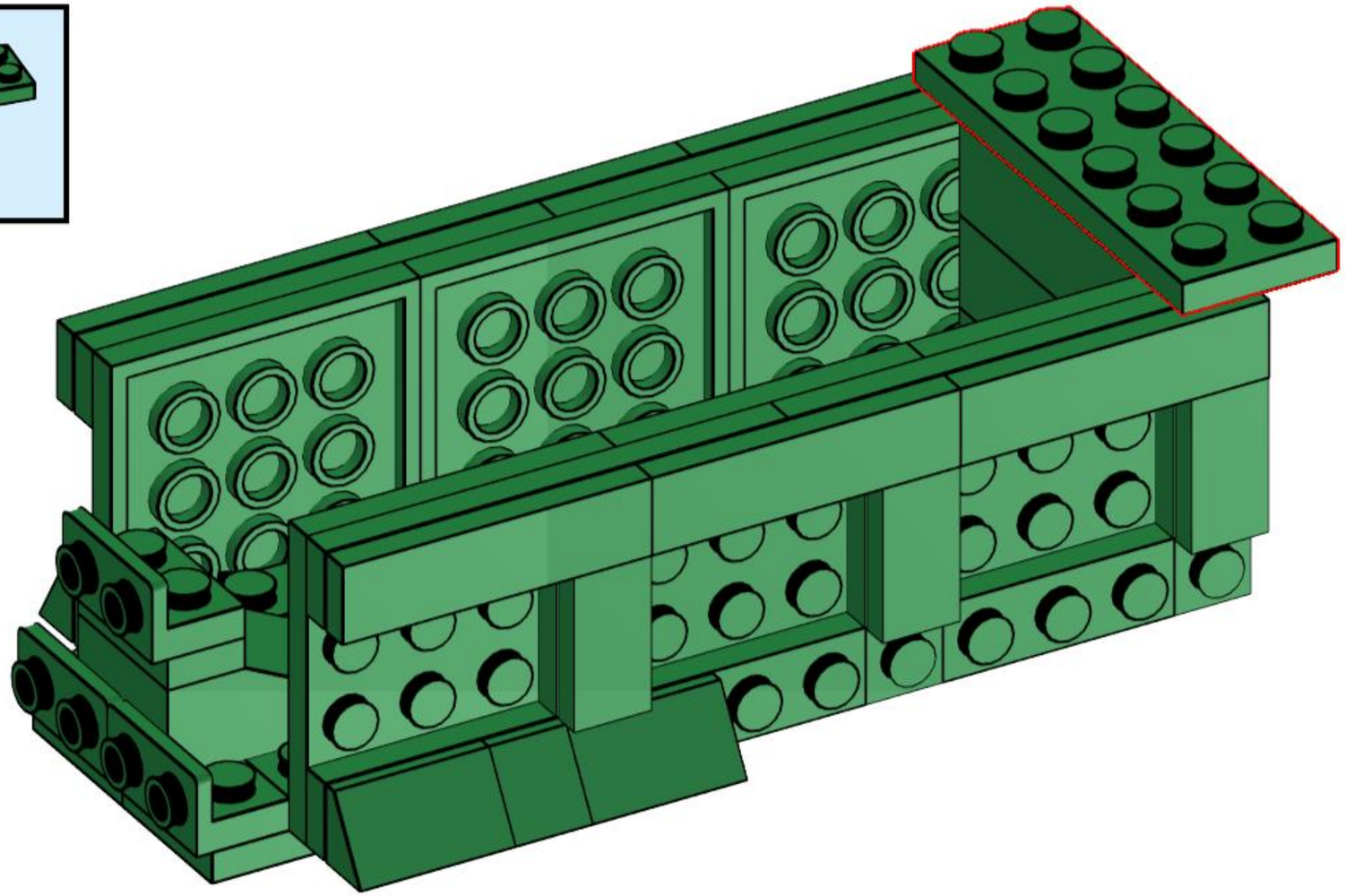

26

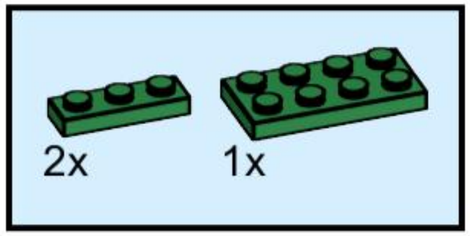

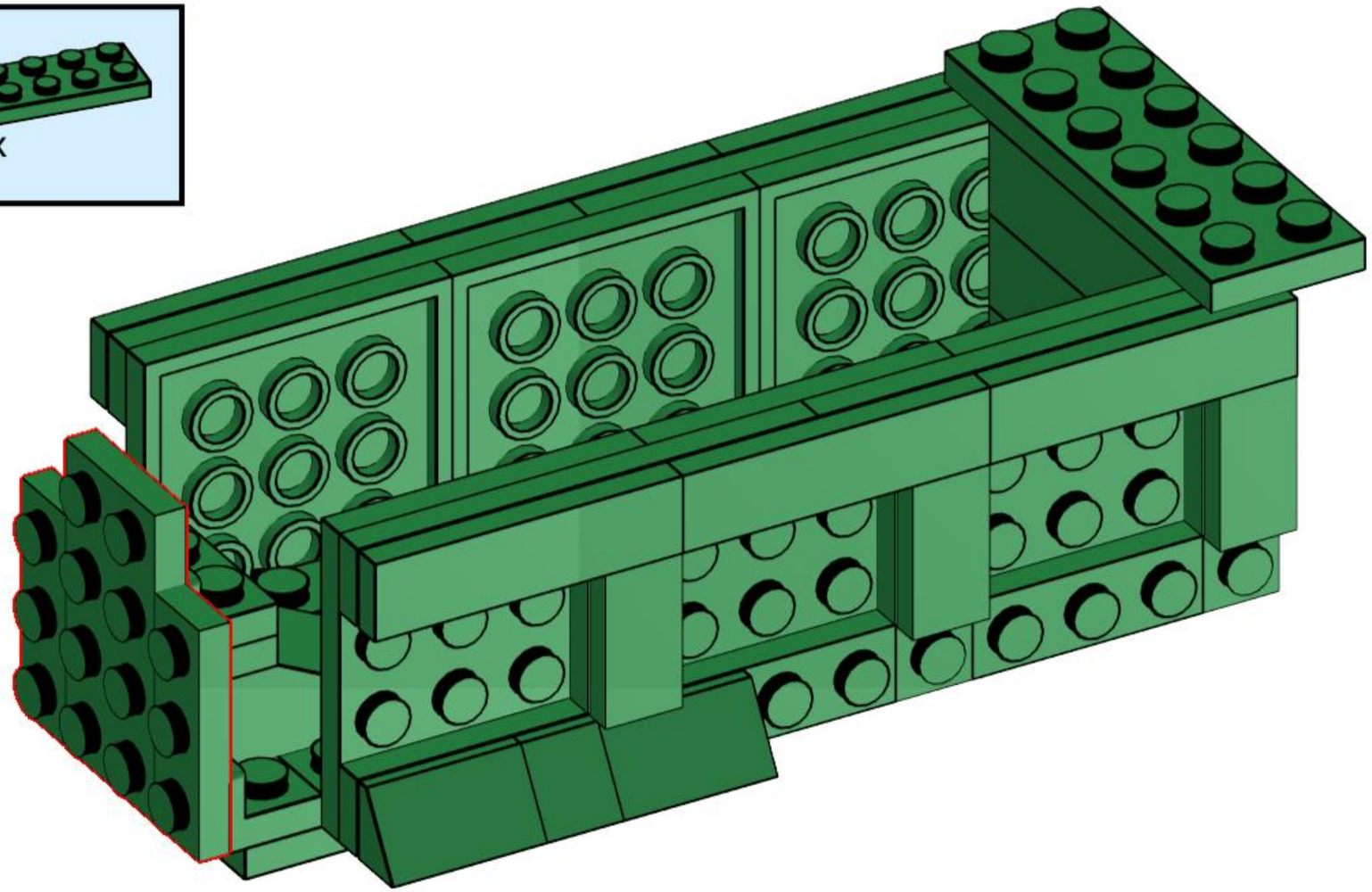

27

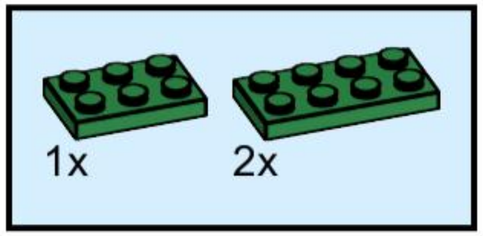

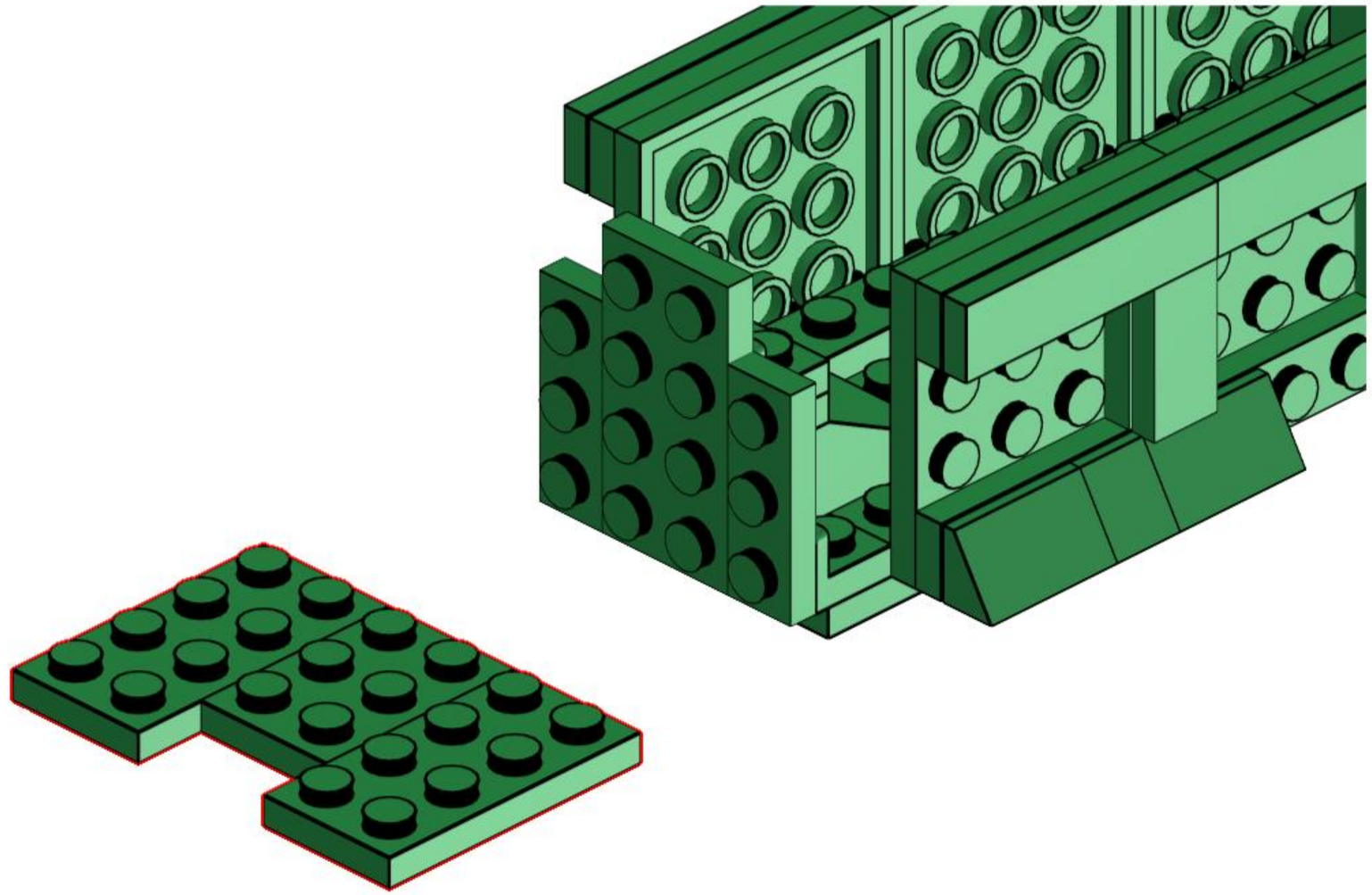

28

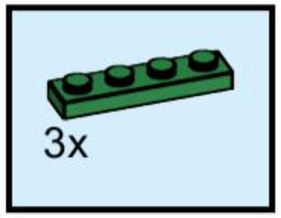

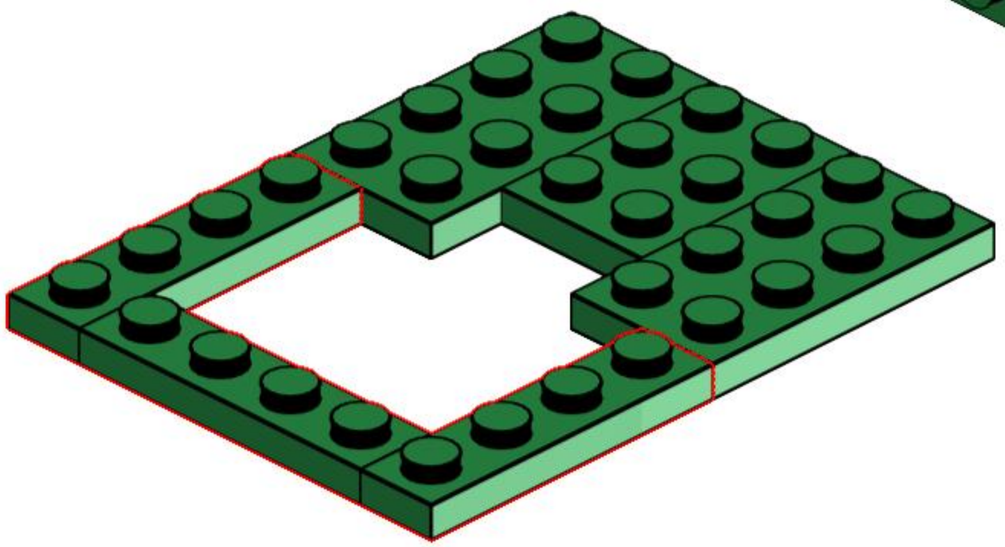

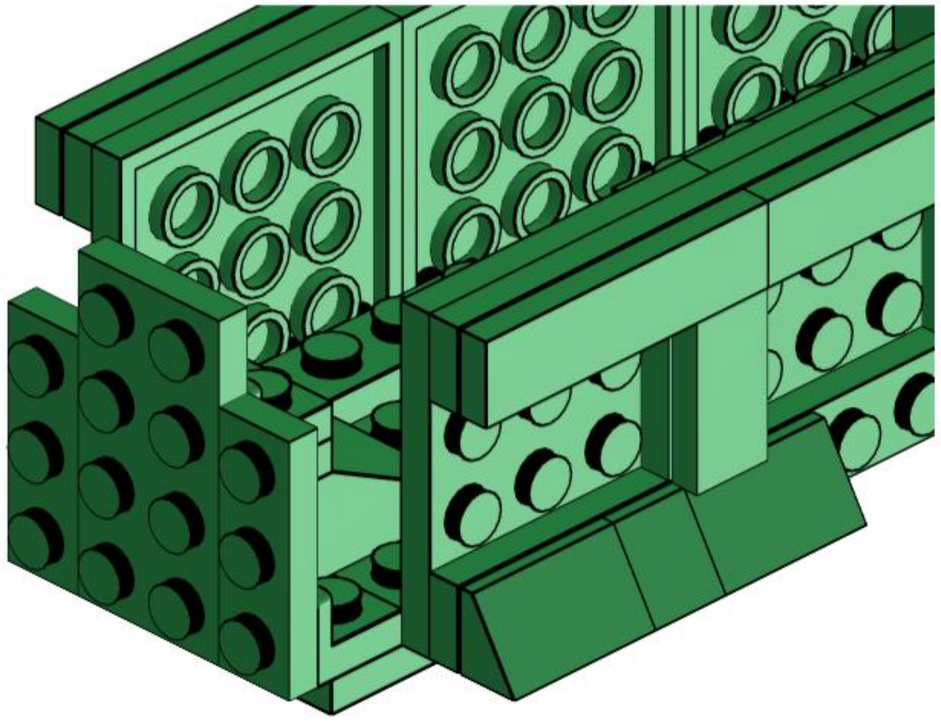

29

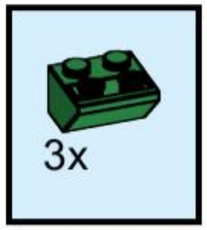

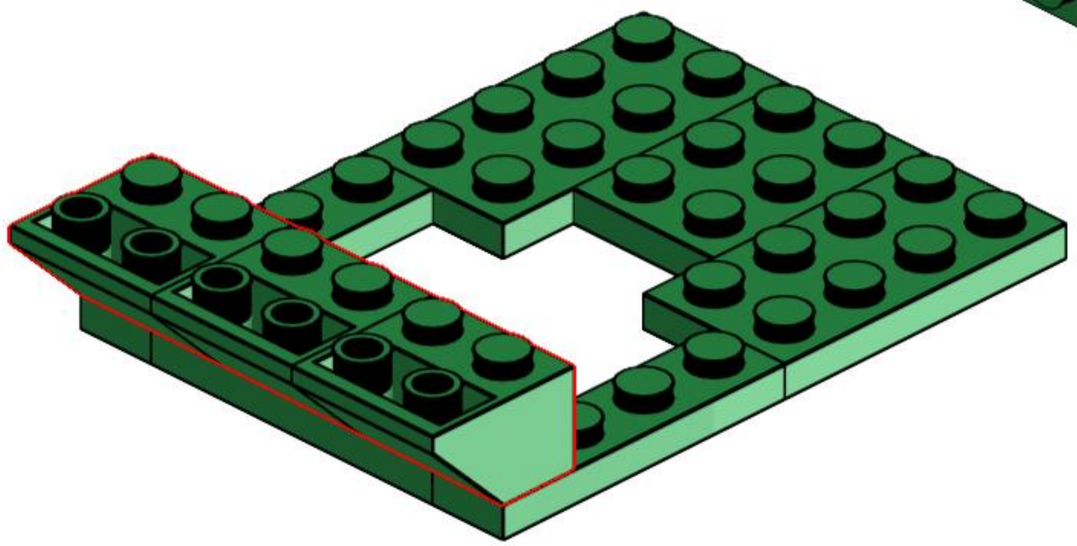

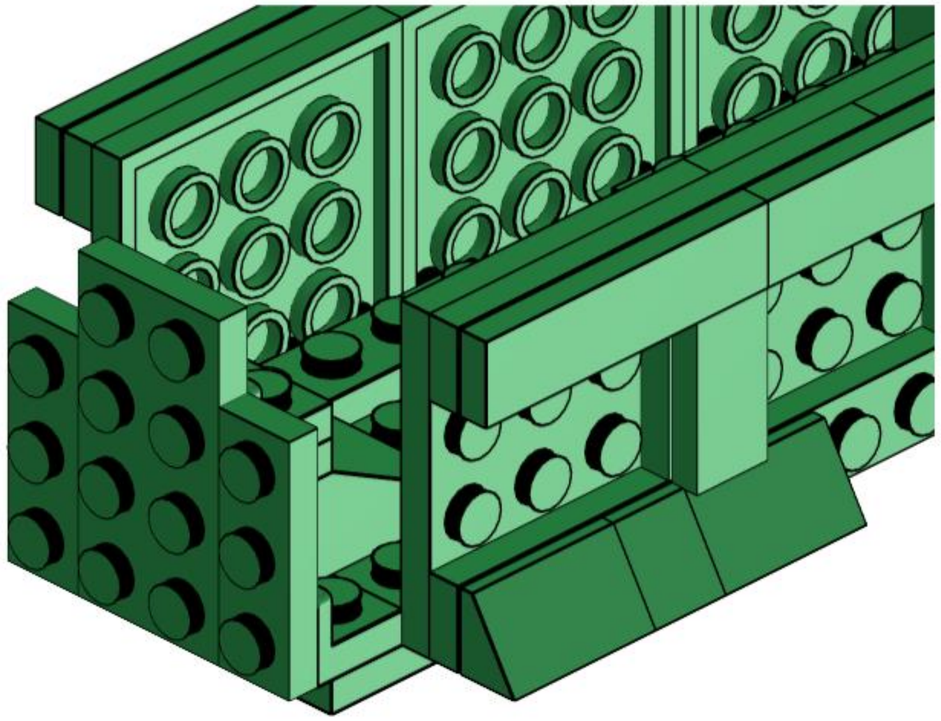

30

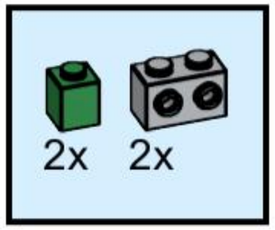

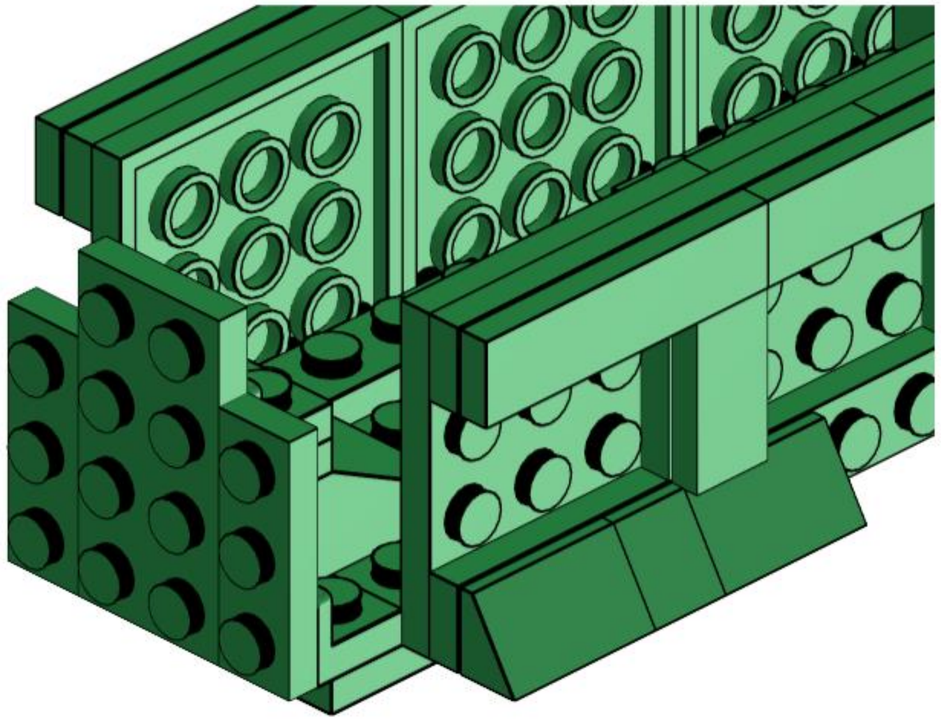

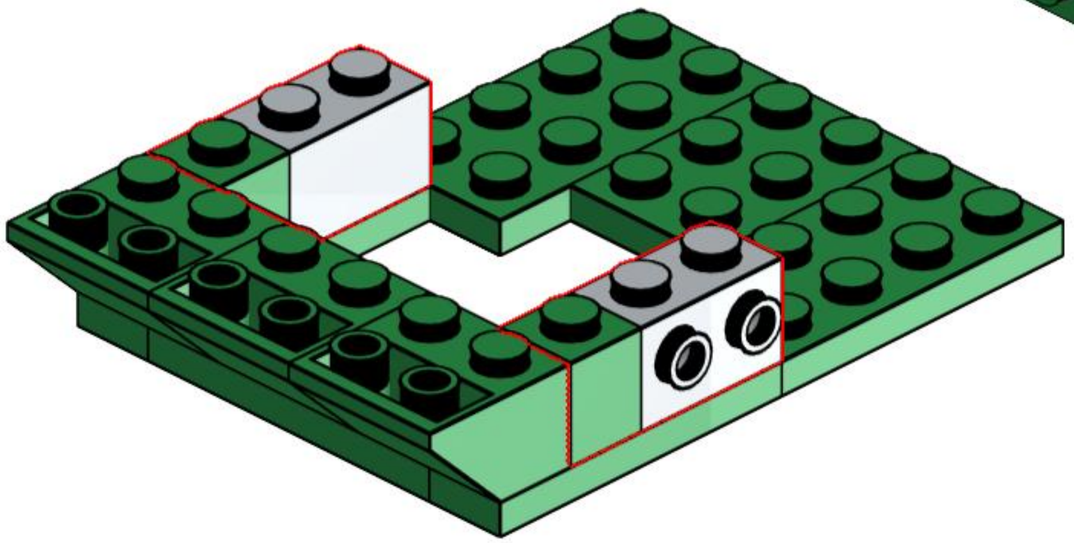

31

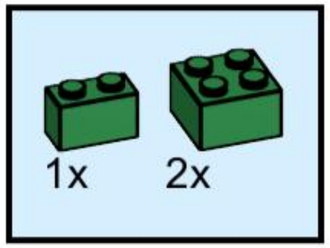

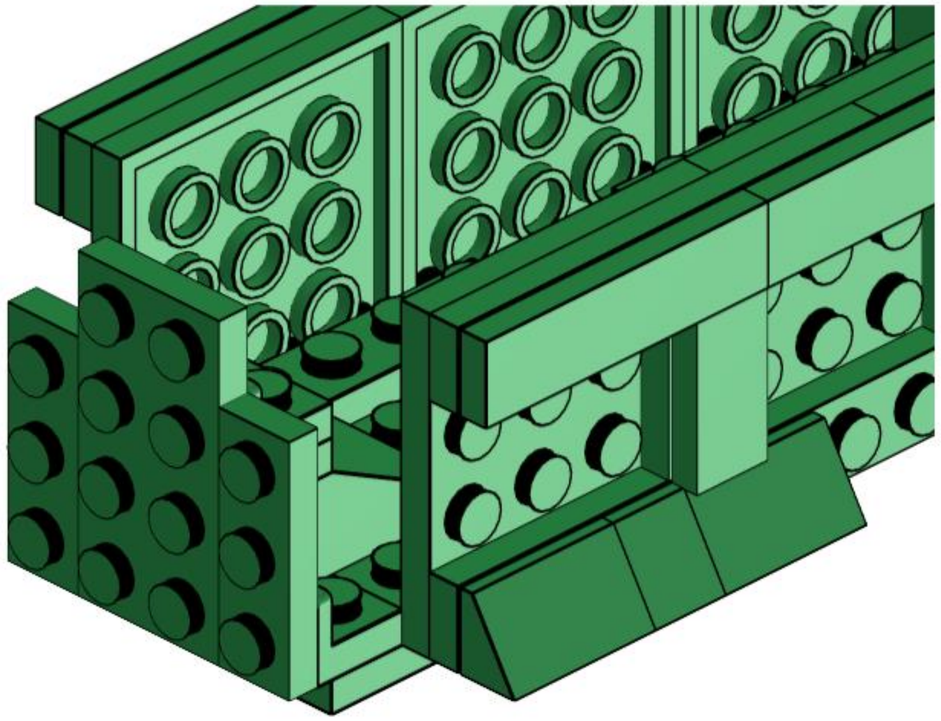

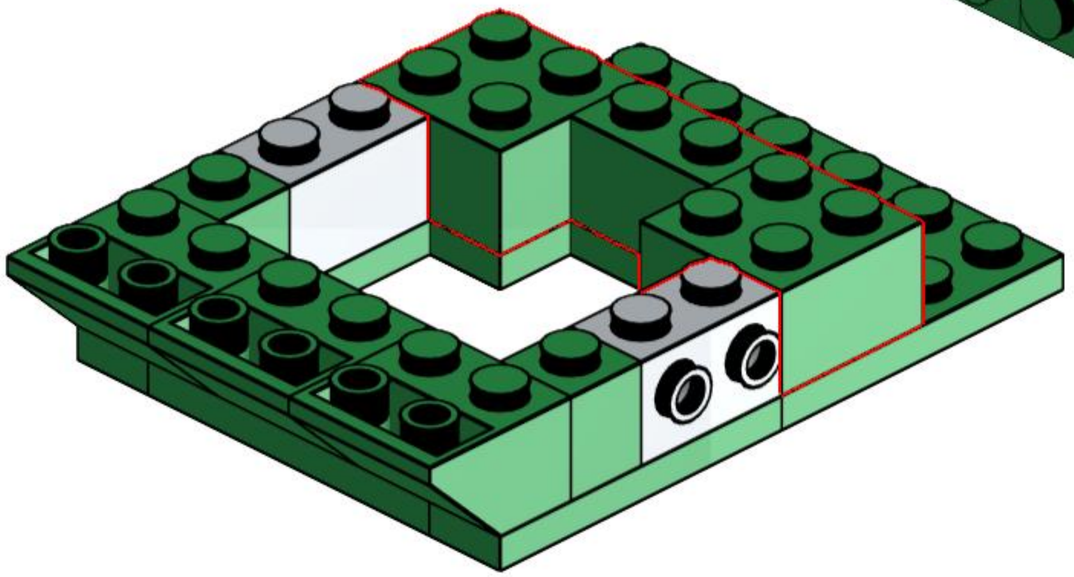

32

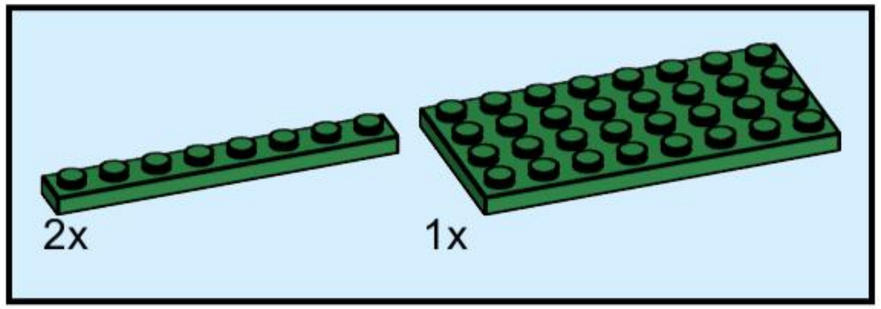

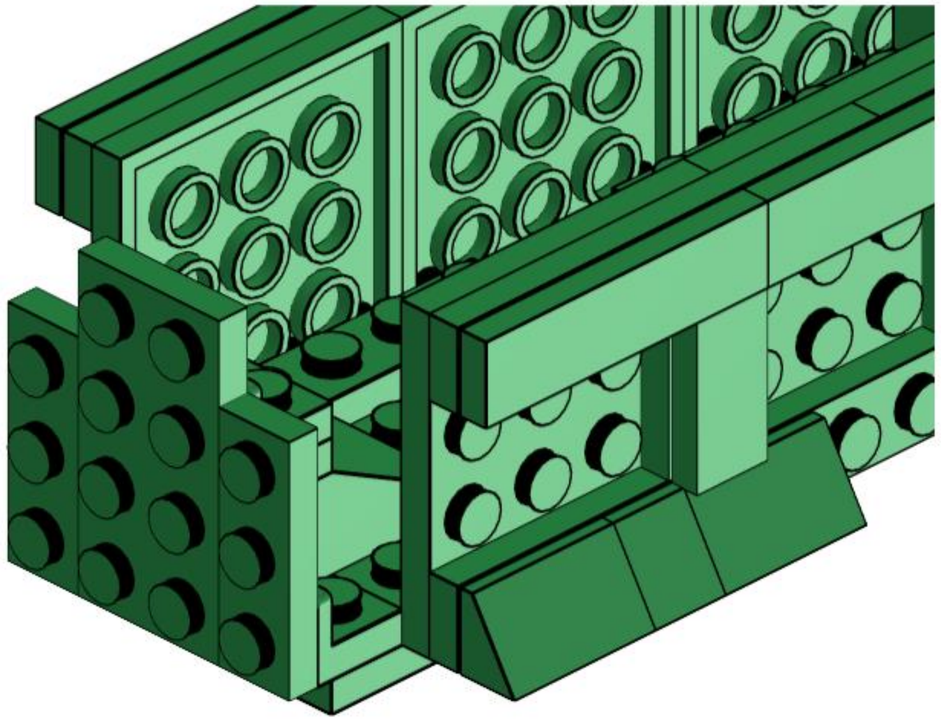

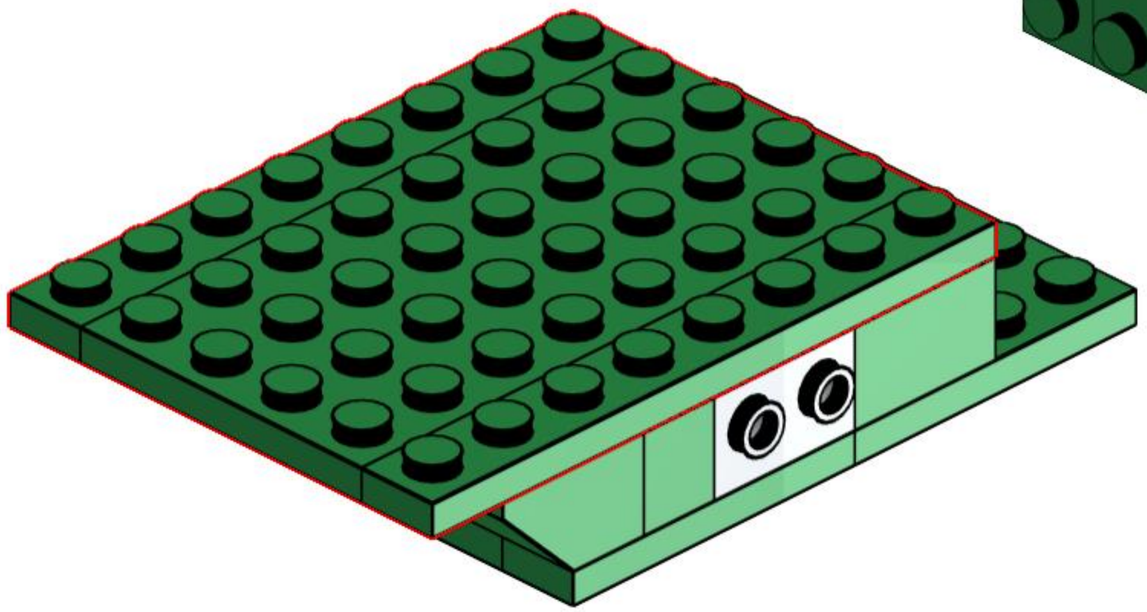

33

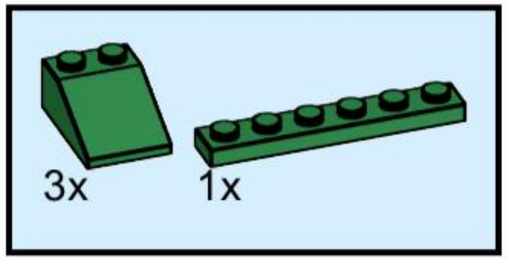

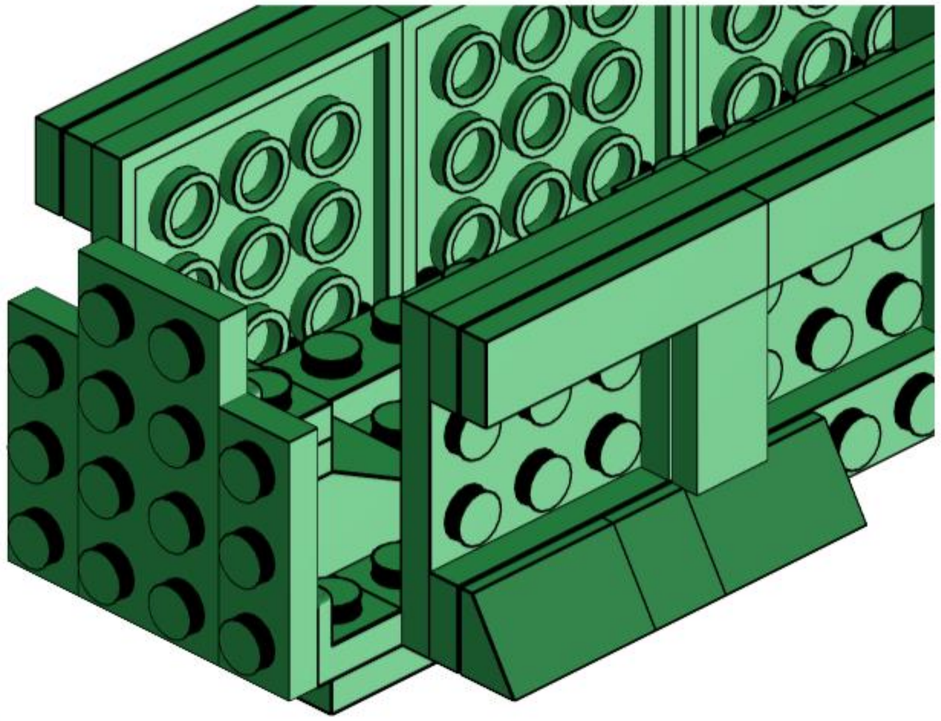

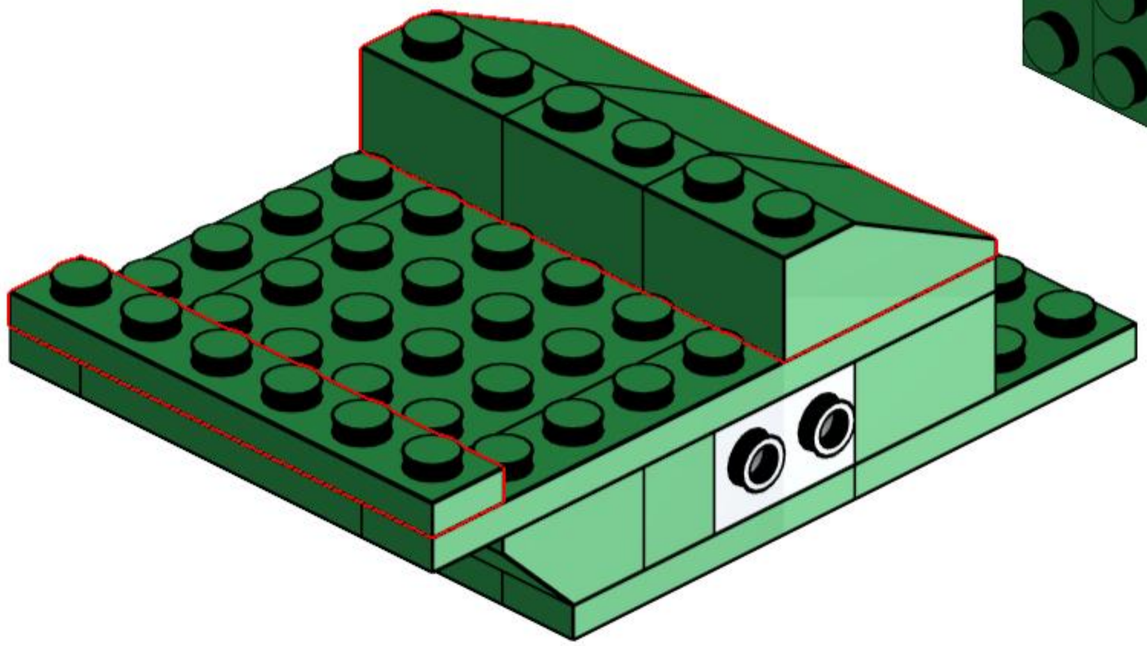

34

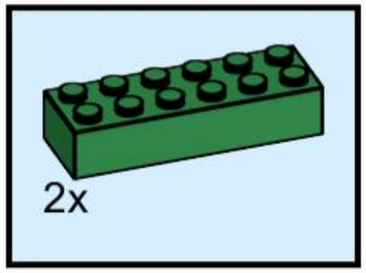

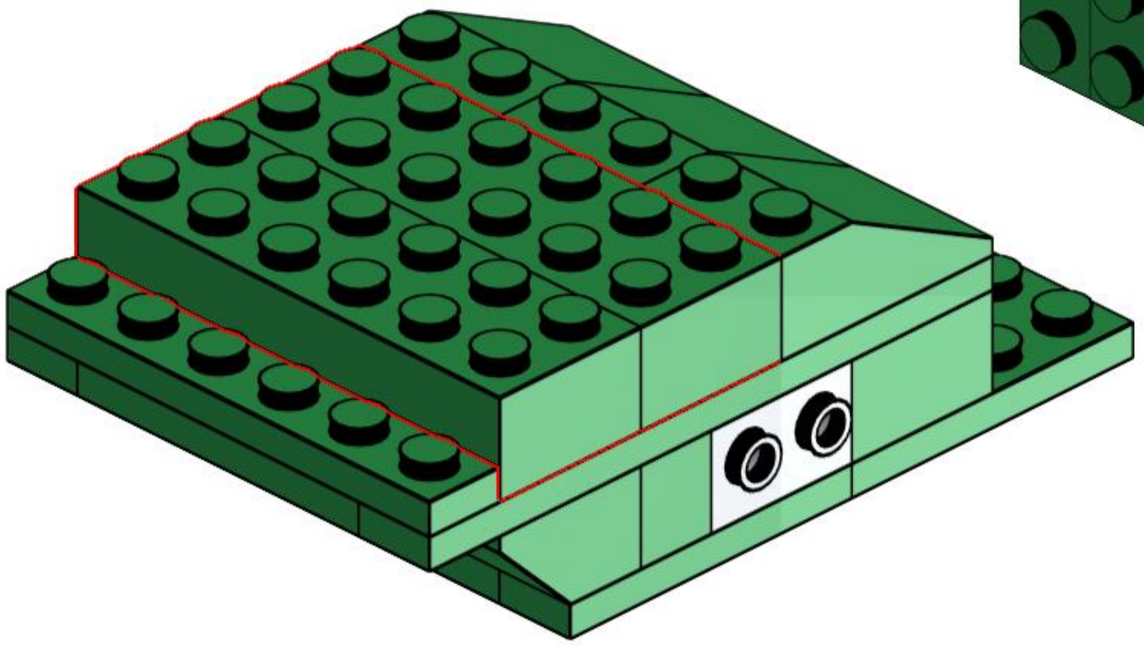

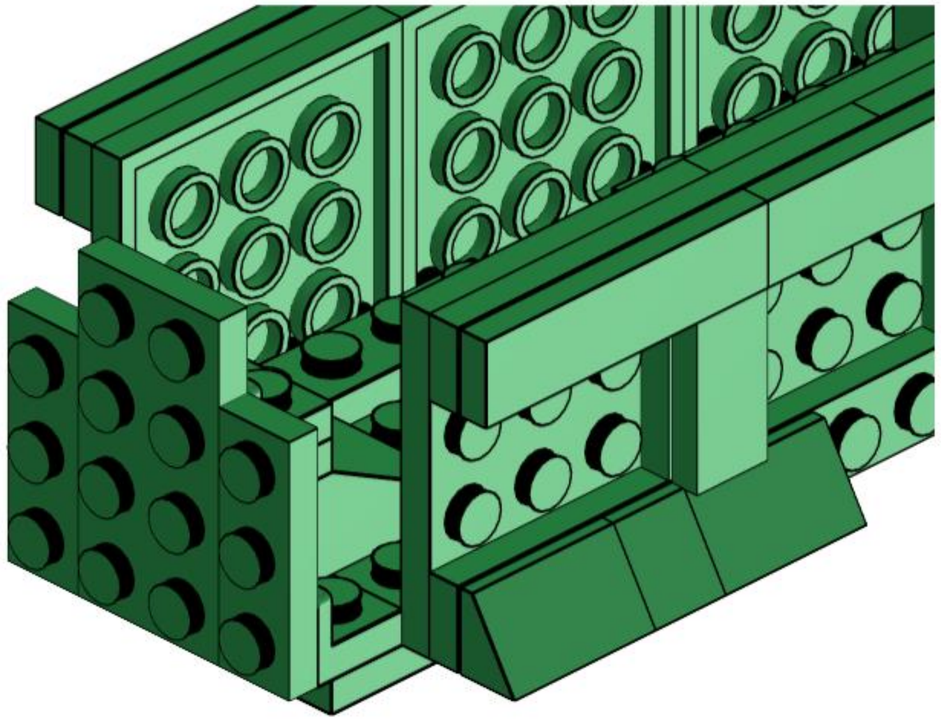

35

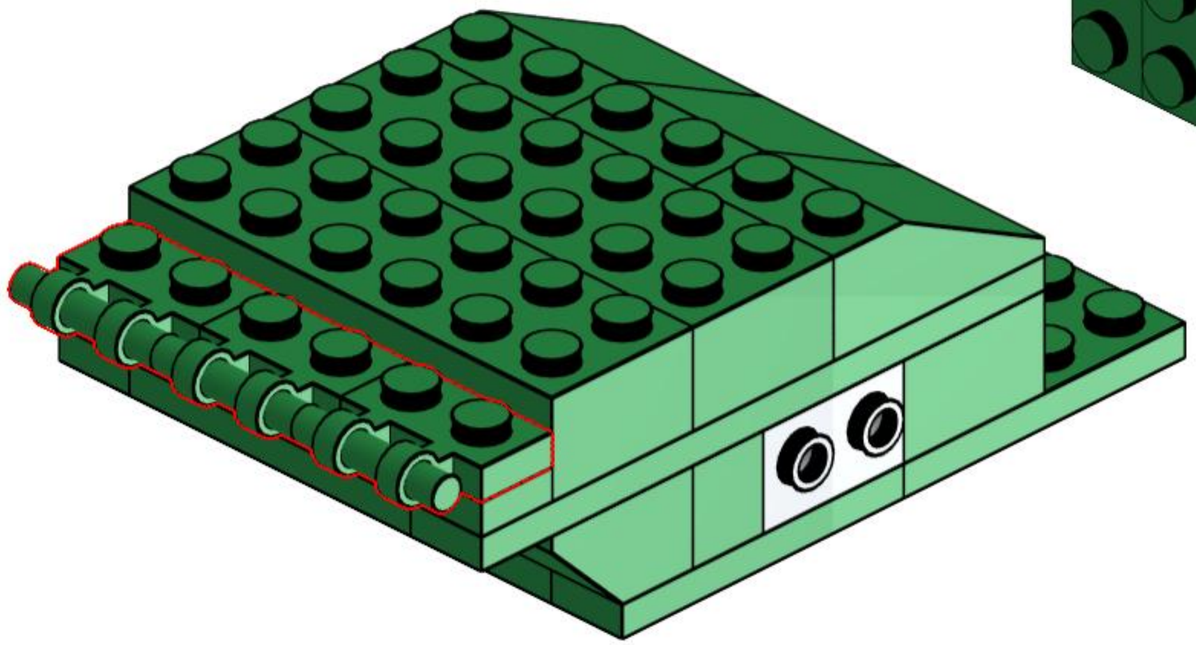

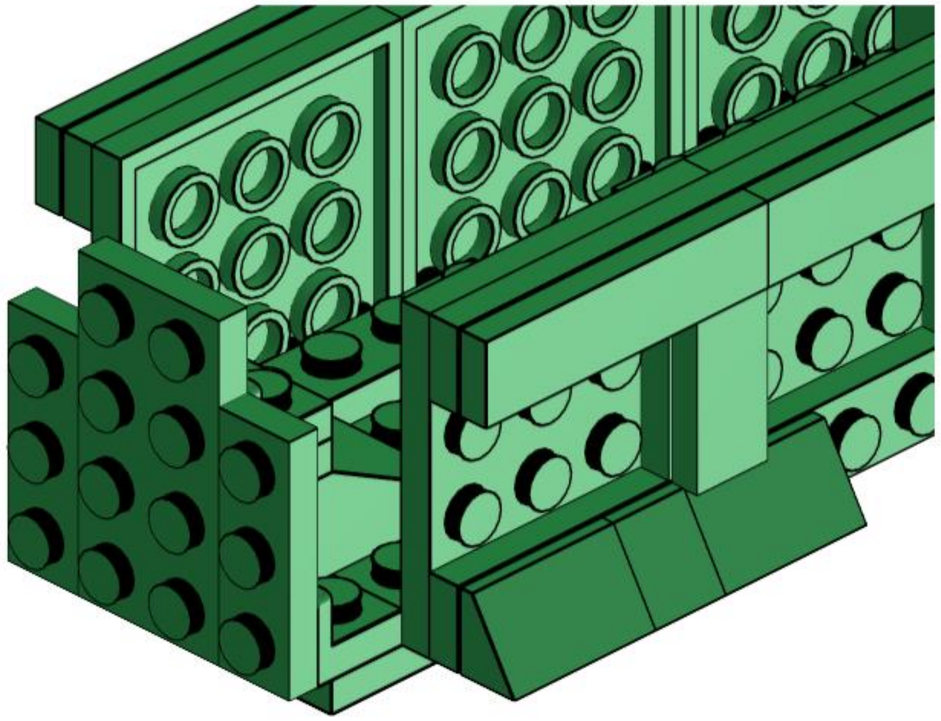

36

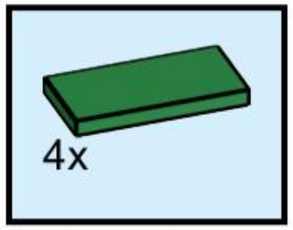

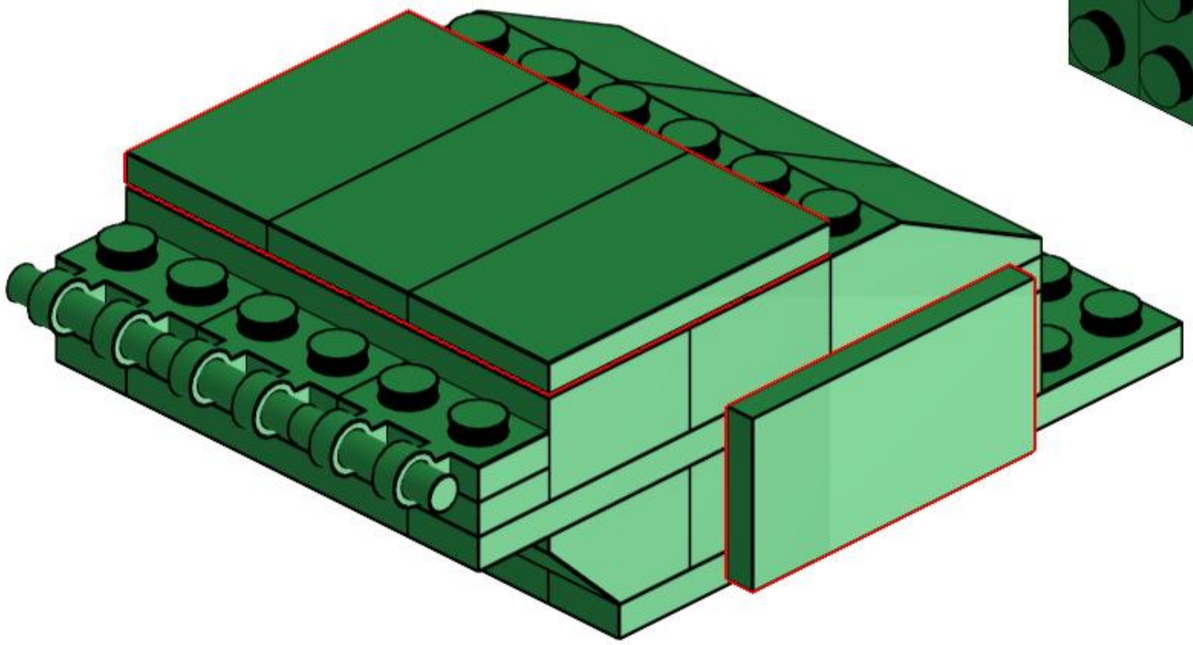

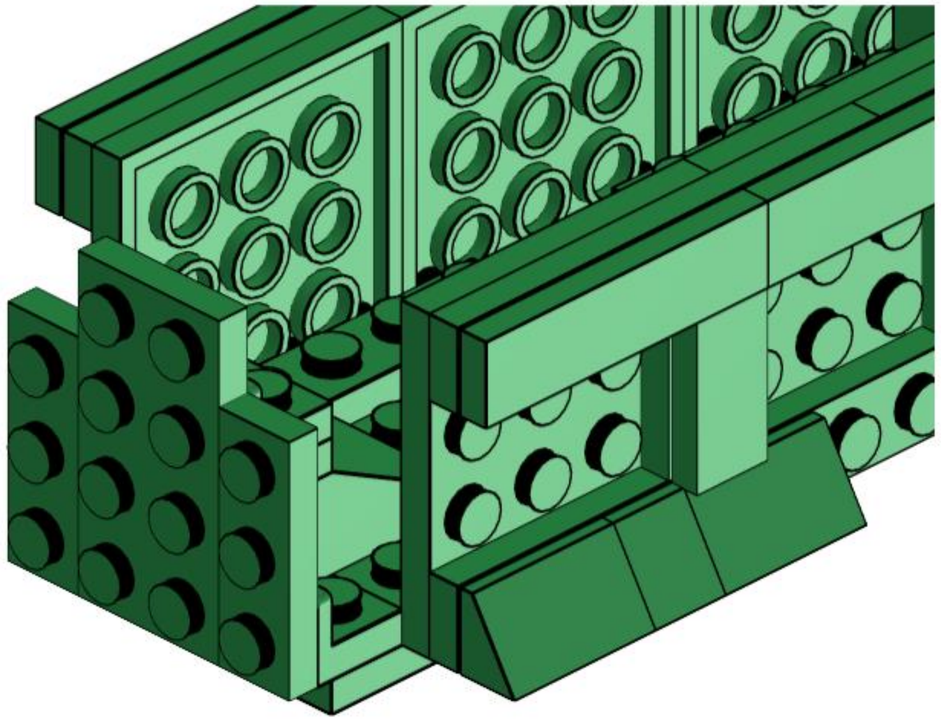

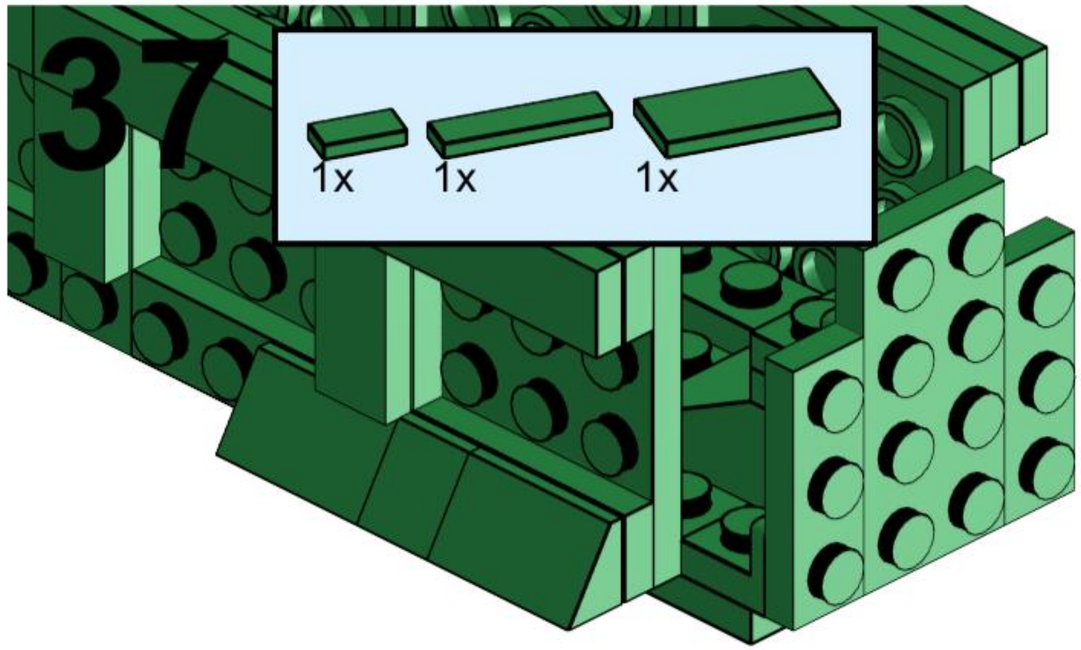
37
1x
1x
1x

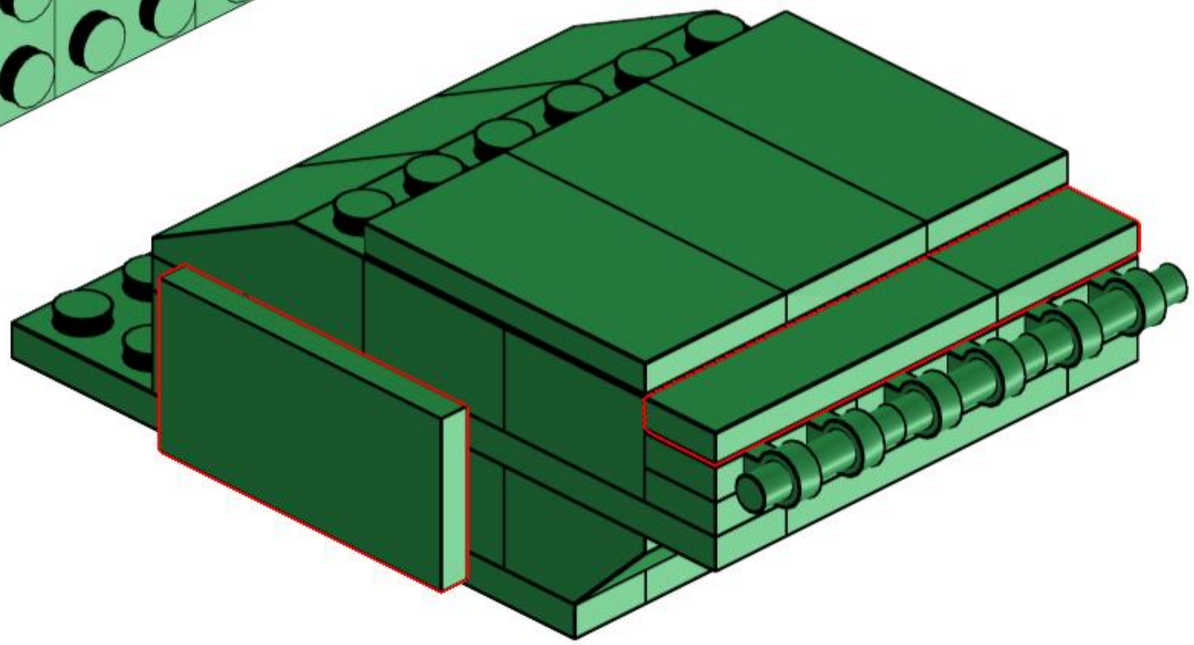
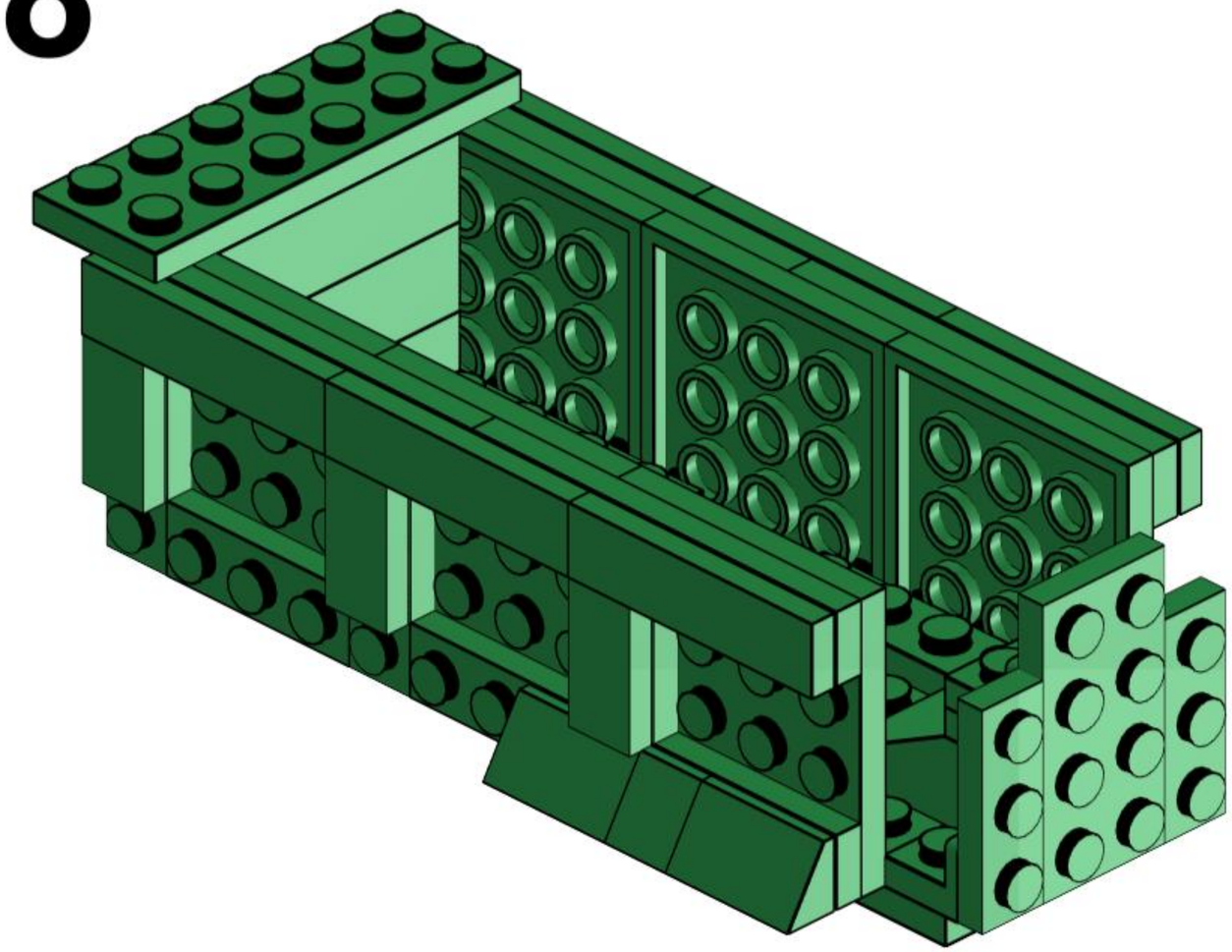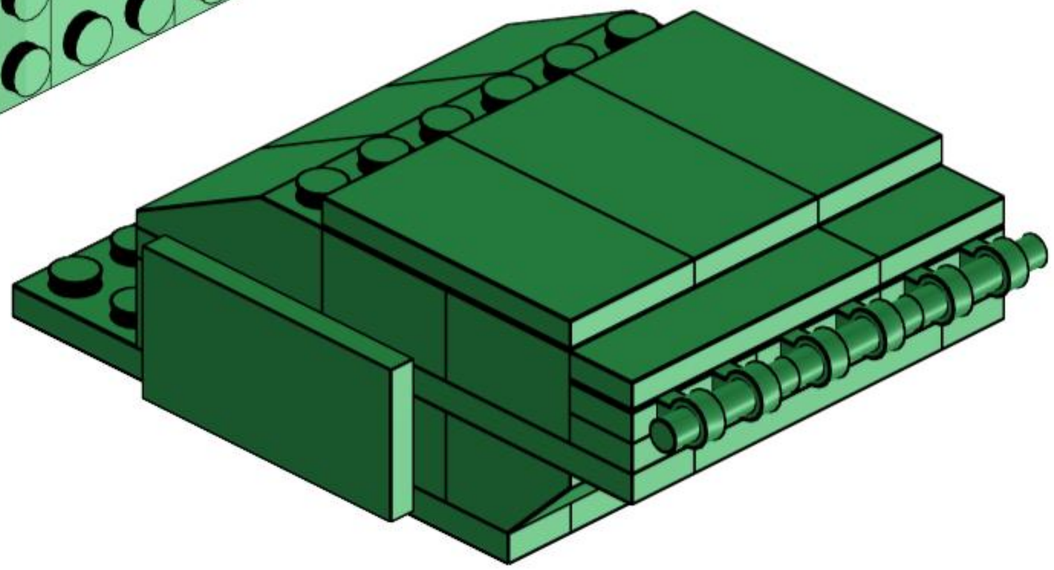
38