LEGO STAR WARS™

75158

STAR WARS REBELS™

LEGO.com

Disney

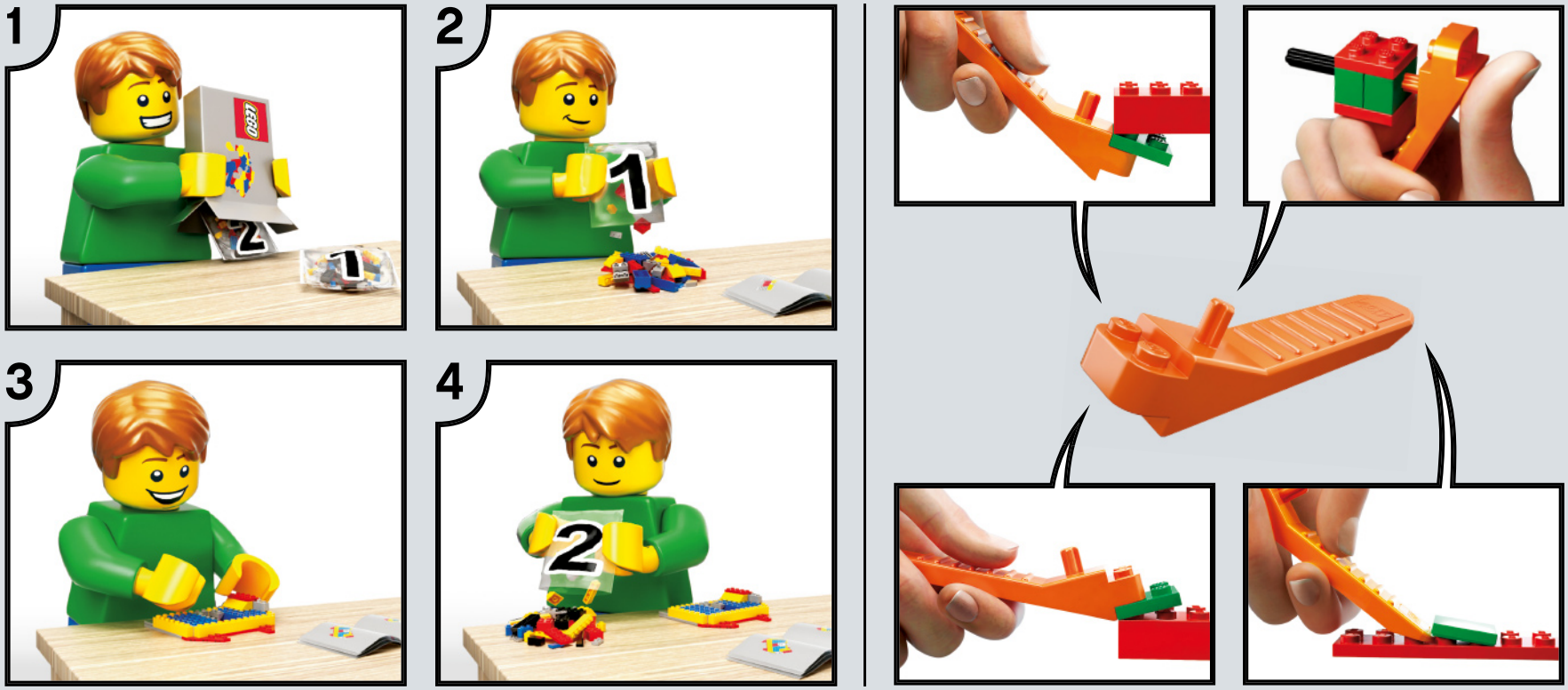

EN	IMPORTANT: Never modify the elements or use other projectiles than provided with this toy.
DE	WICHTIG: Die Elemente dürfen nicht verändert werden. Es dürfen ausschließlich die mit dem Spielzeug mitgelieferten Geschosse verwendet werden.
FR	IMPORTANT : Ne jamais modifier les éléments ni utiliser d'autres projectiles que ceux fournis avec ce jouet.
IT	IMPORTANTE: non modificare gli elementi o utilizzare proiettili non forniti con questo prodotto.
NL	BELANGRIJK: Verander niets aan de elementen en gebruik geen andere projectielen dan de bij het speelgoed geleverde.
ES	IMPORTANTE: No modifique los elementos ni utilice otros proyectiles diferentes a los suministrados junto con este juguete.
DA	VIGTIGT: Elementerne må ikke ændres, og der må ikke bruges andre projektiler end dem, der følger med legetøjet.
IS	MIKILVÆGT: Aldrei skal breyta einingum vörunnar eða nota önnur skot en þau sem fylgja þessu leikfangi.
FI	TÄRKEÄÄ: Älä koskaan tee osiin muutoksia tai käytä lelussa muita kuin sen sisältämiä ammuksia.
SV	VIKTIGT: Modifiera aldrig delarna och använd aldrig andra projektiler än de som medföljer denna leksak.
NO	VIKTIG: Elementene må ikke endres, og det må aldri brukes andre prosjektiler enn dem som følger med leketøyet.
PT	IMPORTANTE: Nunca modifique os elementos nem utilize projécteis que não tenham sido fornecidos com este brinquedo.
EL	ΣΗΜΑΝΤΙΚΟ: Ποτέ μην τροποποιείτε τα στοιχεία του παιχνιδιού και μην χρησιμοποιείτε άλλα βλήματα εκτός από αυτά που συνοδεύουν αυτό το παιχνίδι.
JA	重要：部品を改造したり、本製品に付属の発射体以外のものを使用しないようにしてください。
ZH	重要提示：切勿更改组件或使用并非由本玩具附带的弹丸。
KO	중요: 이들 부품을 수정하거나 이 완구와 함께 제공된 것이 아닌 발사체는 결코 사용하지 마십시오.
RU	ВАЖНО: Запрещается вносить изменения в элементы или использовать другие снаряды, отличные от тех, которые поставляются с данной игрушкой.
PL	WAŻNE: Nigdy nie modyfikować elementów ani nie używać innych pocisków niż dostarczonych z zabawką.
CZ	UPOZORNĚNÍ: Nikdy neupravujte součástky a nepoužívejte jiné projektily než ty, které jsou dodávány s touto hračkou.
SK	UPOZORNENIE: Nikdy neupravujte súčiastky a nepoužívajte iné projektily než tie, ktoré sú dodávané s touto hračkou.
HU	FONTOS: Az elemeket nem szabad módosítani, és a játékhoz adott lövedékek helyett sem szabad mást használni.
UA	УВАҐА: Ніколи не модифікуйте елементи. Використовуйте тільки снаряди, що входять у комплект цієї іграшки.
HR	VAŽNO: Nemojte nikad mijenjati elemente ili koristiti druge projektile osim onih koji bili priloženi uz ovu igračku prilikom kupnje.
SR	ВАЖНО: Немојте да модификујете елементе и не користите друге пројектиле осим оних који долазе уз ову играчку.
MK	ВАЖНО: Никогаш не менувајте ги елементите и не користете други проектили од тие што ви се дадени со играчката.
SL	POMEMBNO: Nikoli ne spreminjajte elementov in uporabljajte le izstrelke, ki so bili priloženi tej igrači.
RO	IMPORTANT: Nu modificați niciodată elementele și nu utilizați alte proiectile decât cele furnizate cu această jucărie.
BG	ВАЖНО: В никакъв случай не видоизменяйте елементите и не използвайте други снаряди освен предоставените с тази играчка.
LV	SVARĪGI: Nekad nepārveidojiet rotaļlietas elementus, vienmēr izmantojiet tikai tās komplektā iekļautās lodītes.
ET	OLULINE: Mänguasja osi ei tohi teistega asendada, kasutada võib ainult kaasasolevat heitkeha.
LT	SVARBU: Niekuomet nekeiskite elementų ir naudokite tik tuos šovinius, kurie yra pridėti prie šio žaislo.
TR	ÖNEMLİ: Hiçbir zaman parçalarda değişiklik yapmayın veya bu oyuncakla verilenler dışında fırlatıcılar kullanmayın.
AR	ملاحظة مهمة: تجنب تعديل العناصر أو استخدام مقذوفات أخرى خلاف المرفقة مع هذه اللعبة.
ID	PENTING: Jangan pernah memodifikasi elemen atau menggunakan pelet lain selain yang disediakan bersama mainan ini.
MS	PENTING: Jangan ubah suai elemen atau guna peluncur lain selain daripada yang disediakan untuk alat mainan ini.

LEGO.com/brickseparator

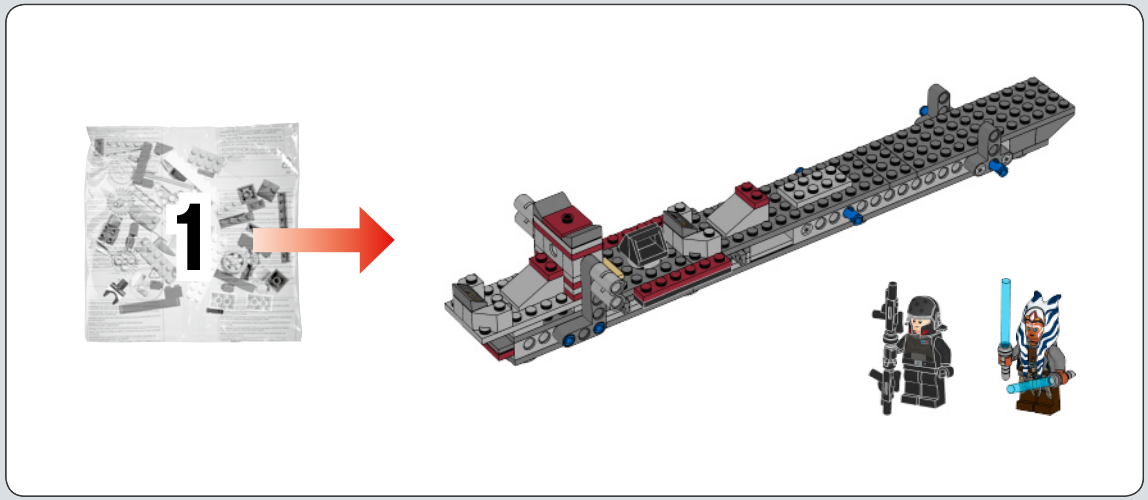
1

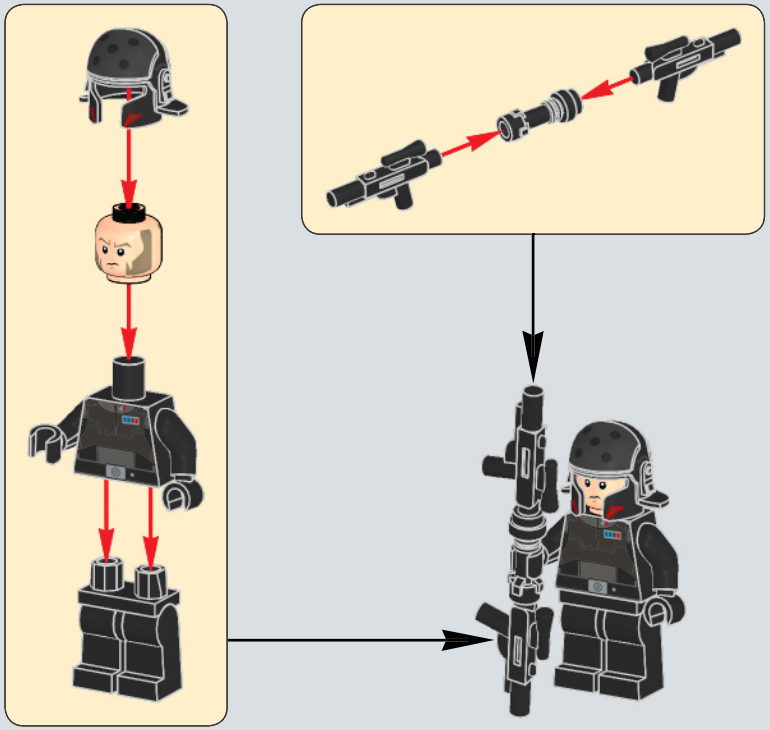

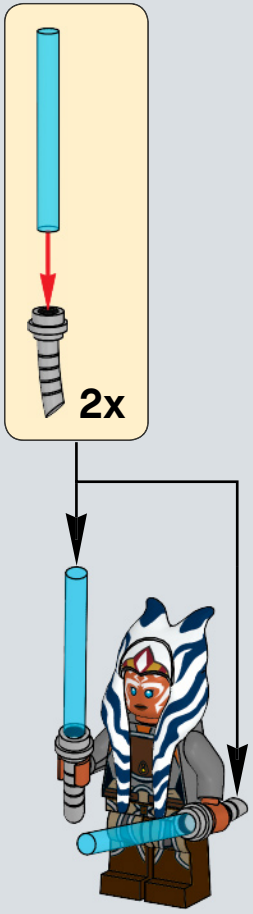
2x

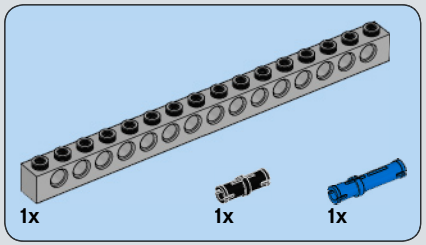

1

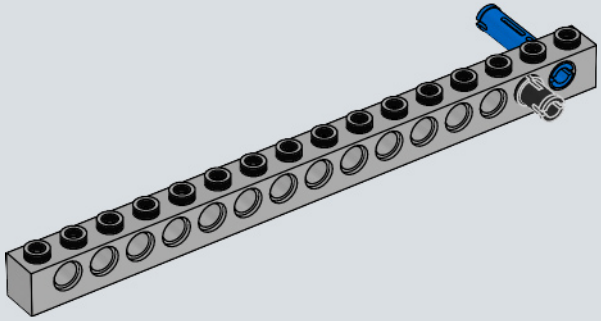

2

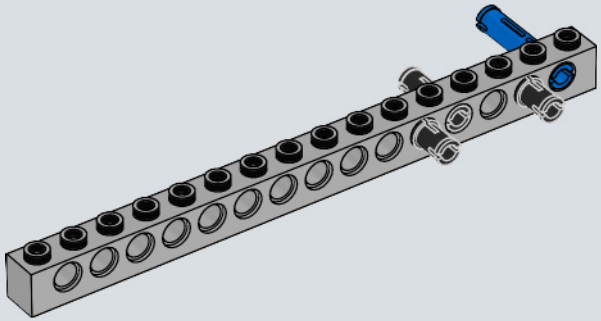

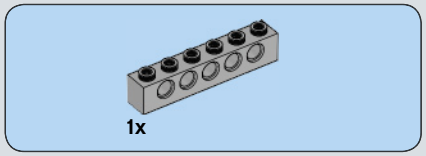

3

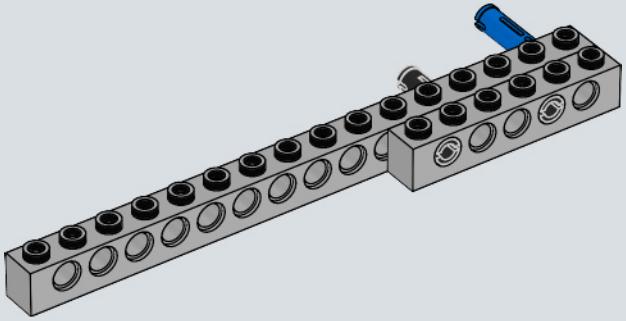

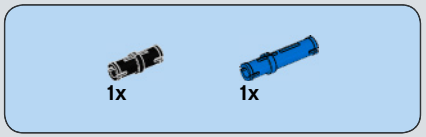

4

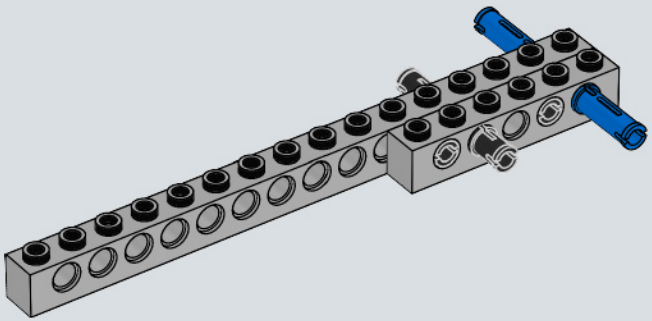

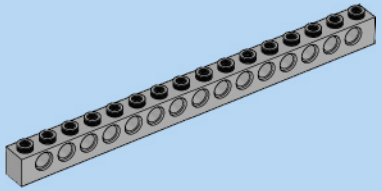

5

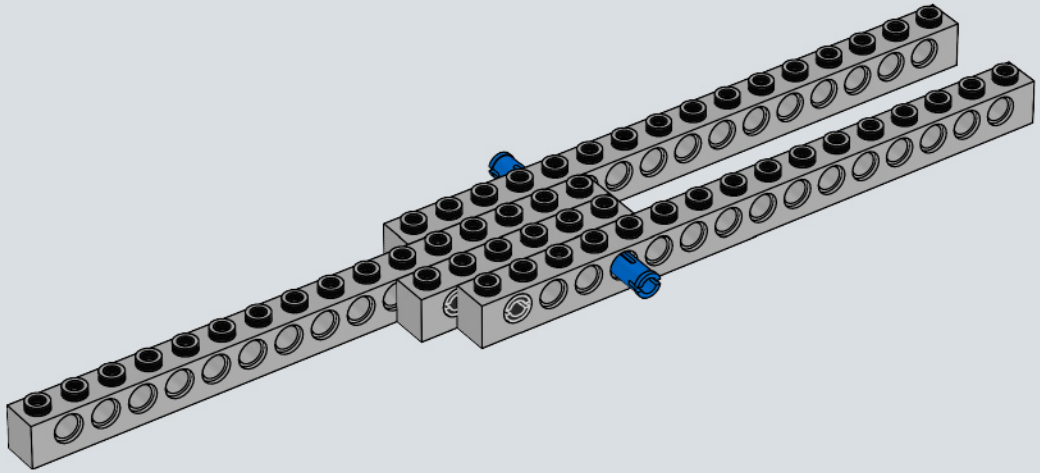

6

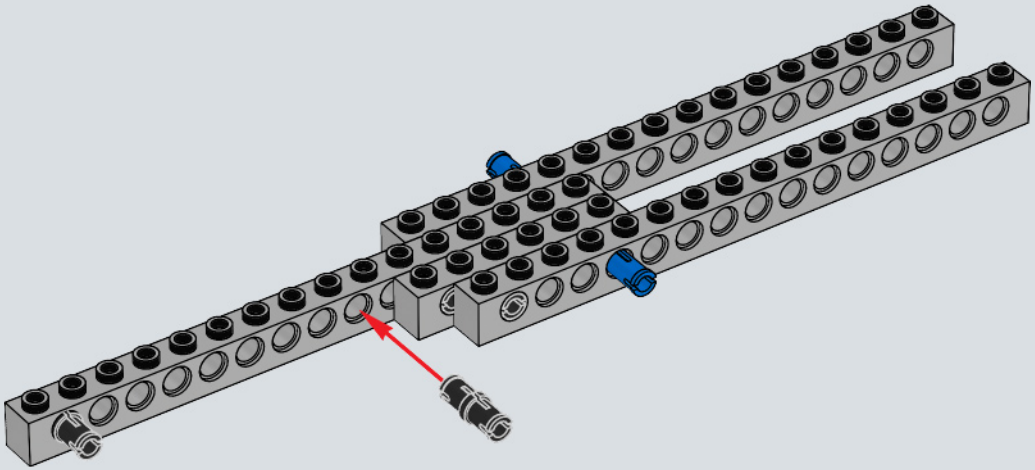

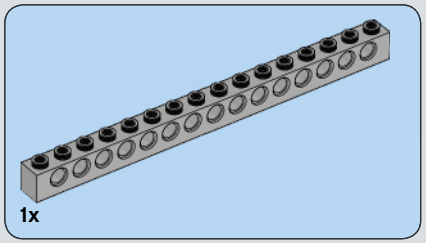

7

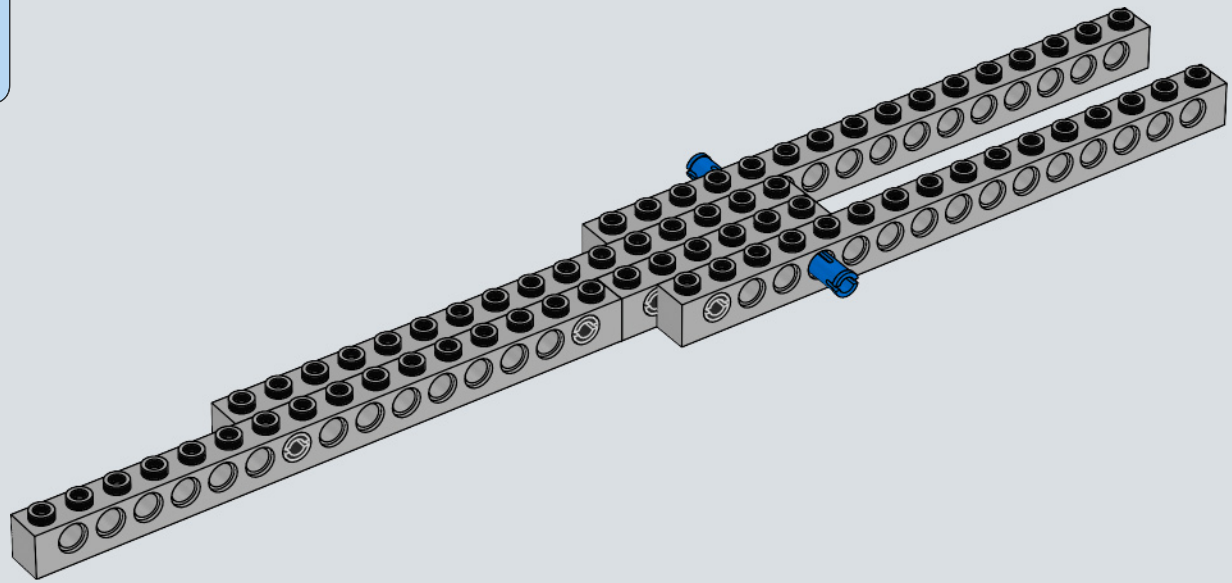

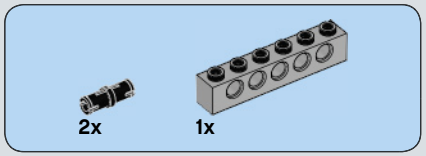

8

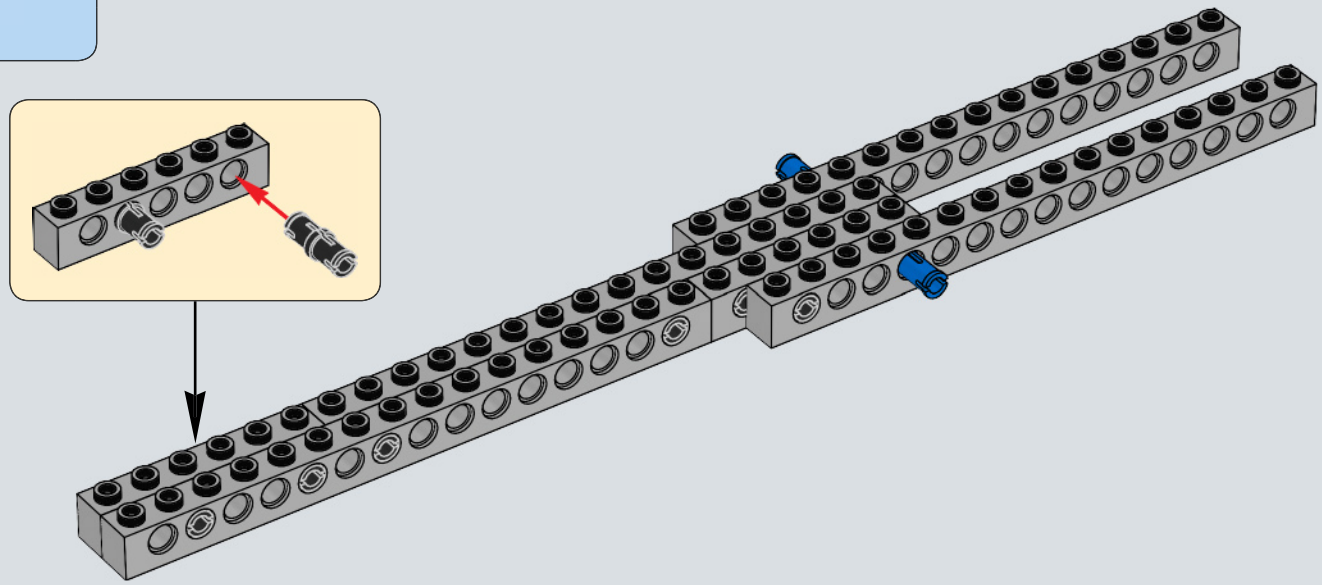

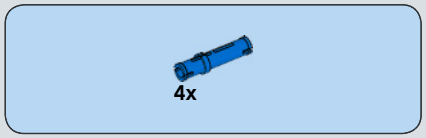

9

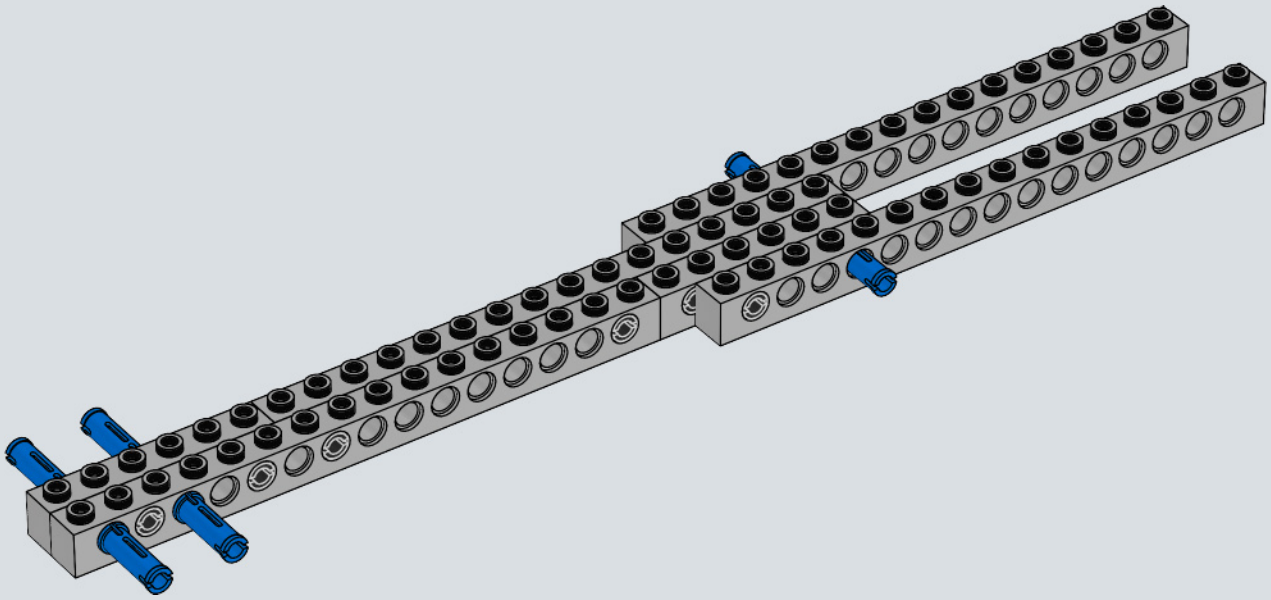

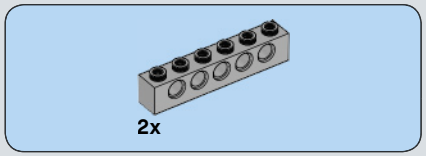

10

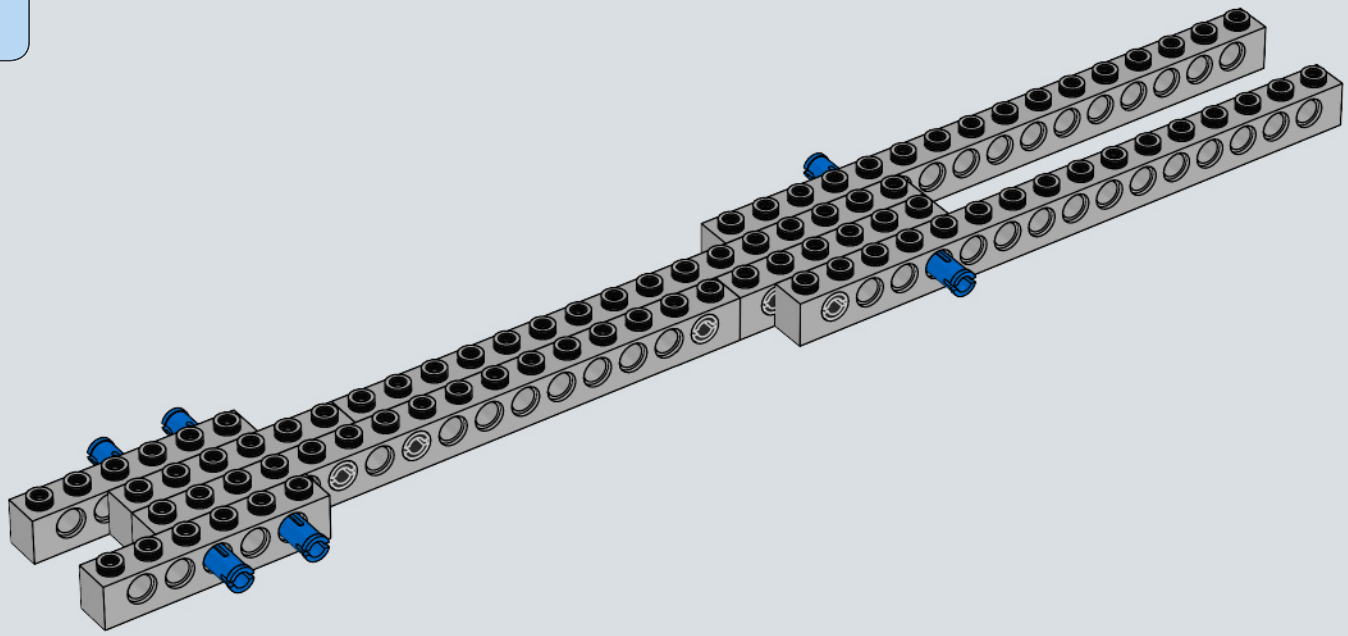

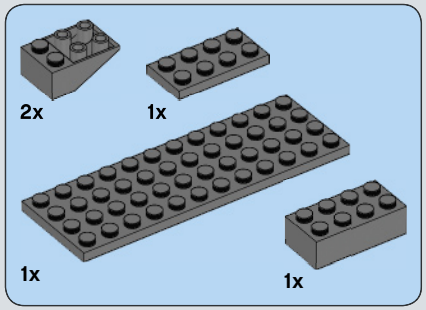

11

1

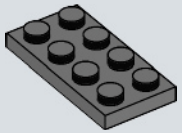

2

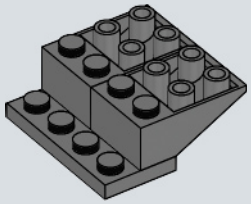

3

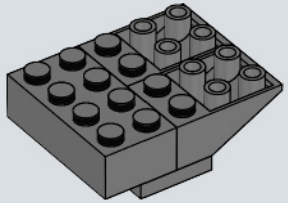

4

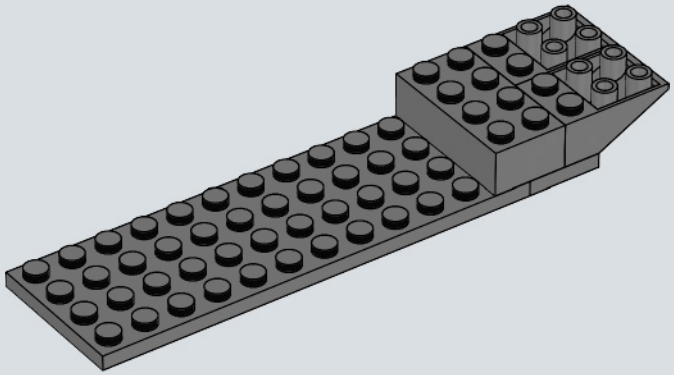

12

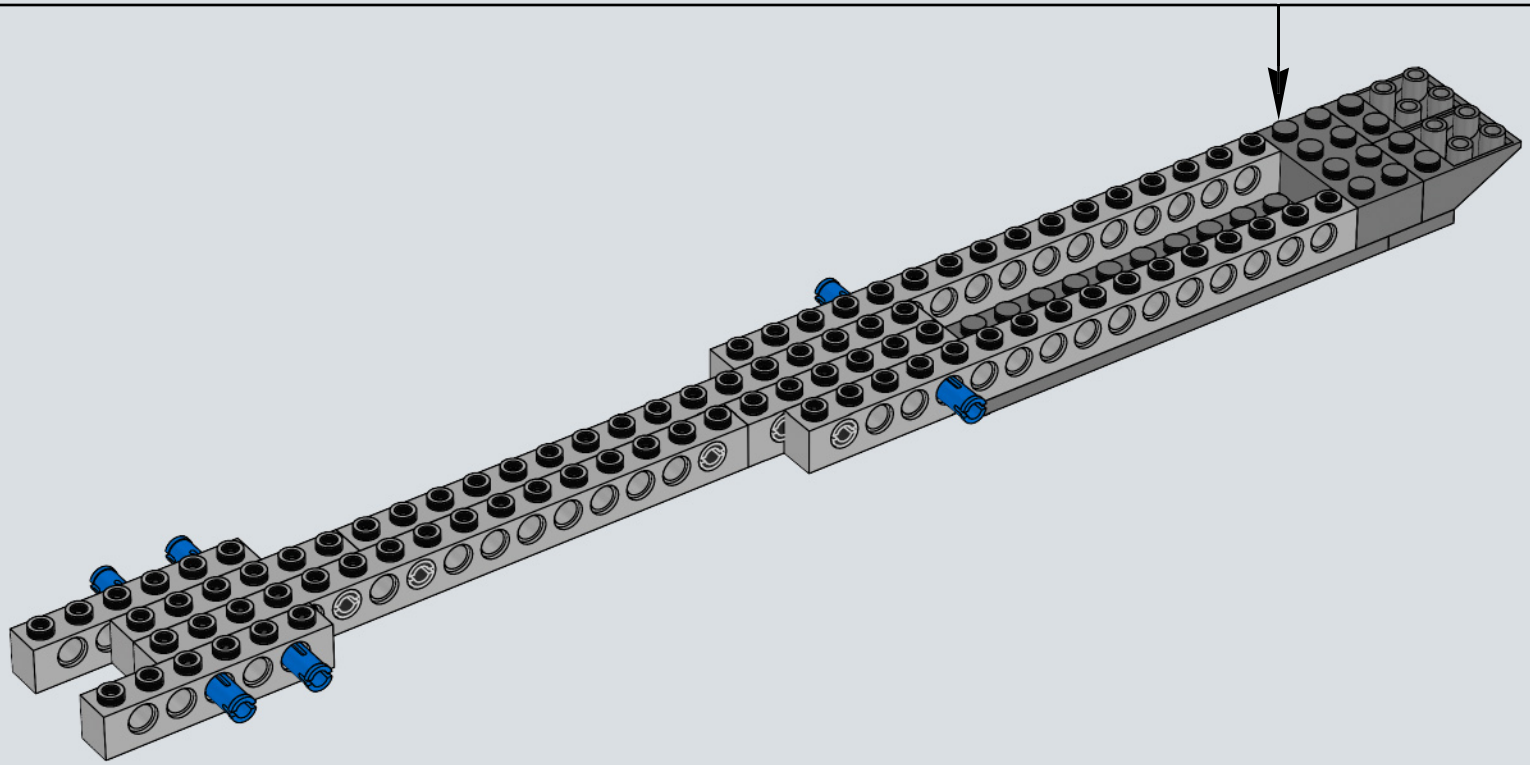

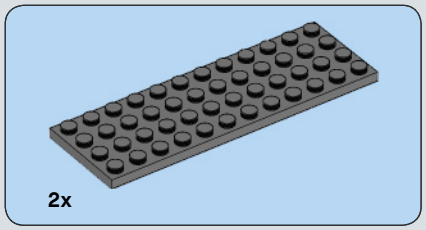

13

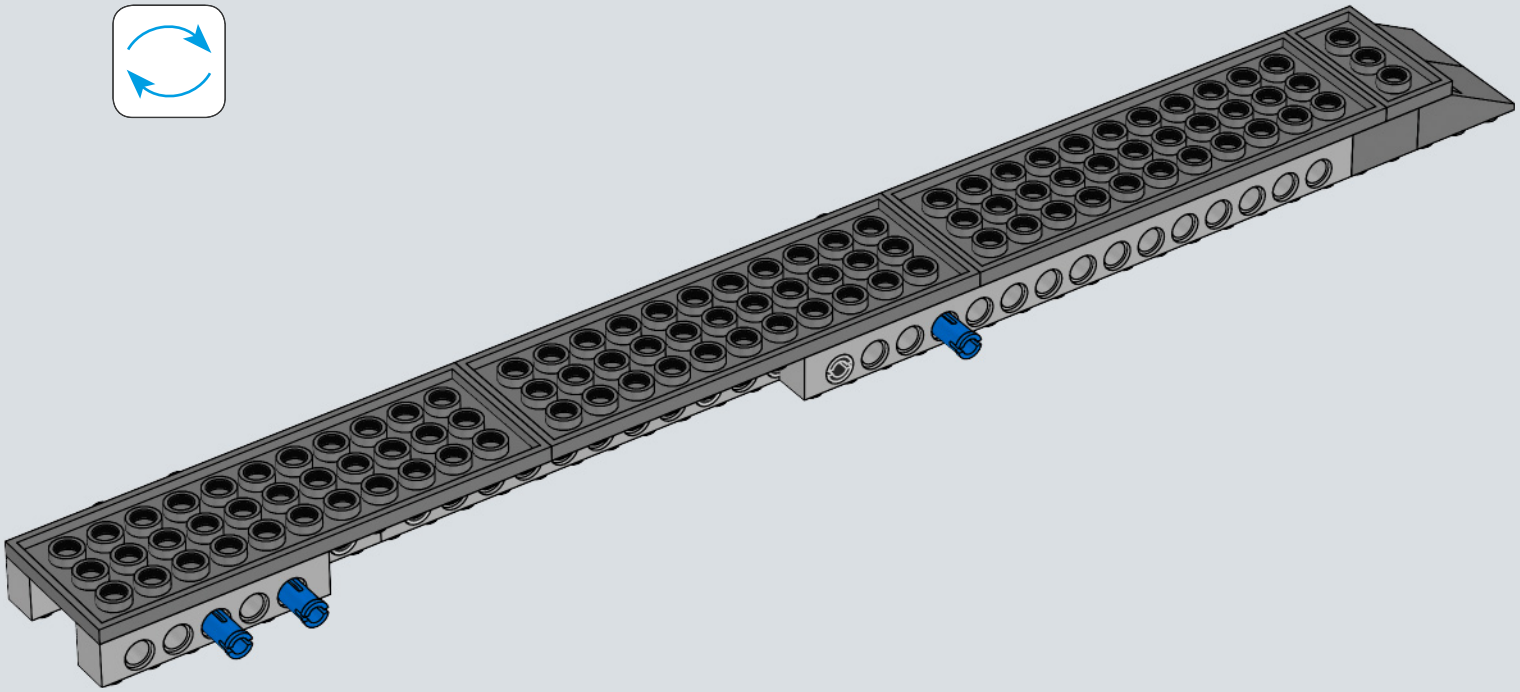

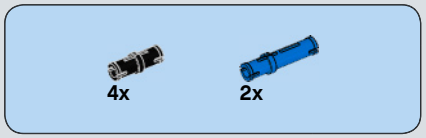

14

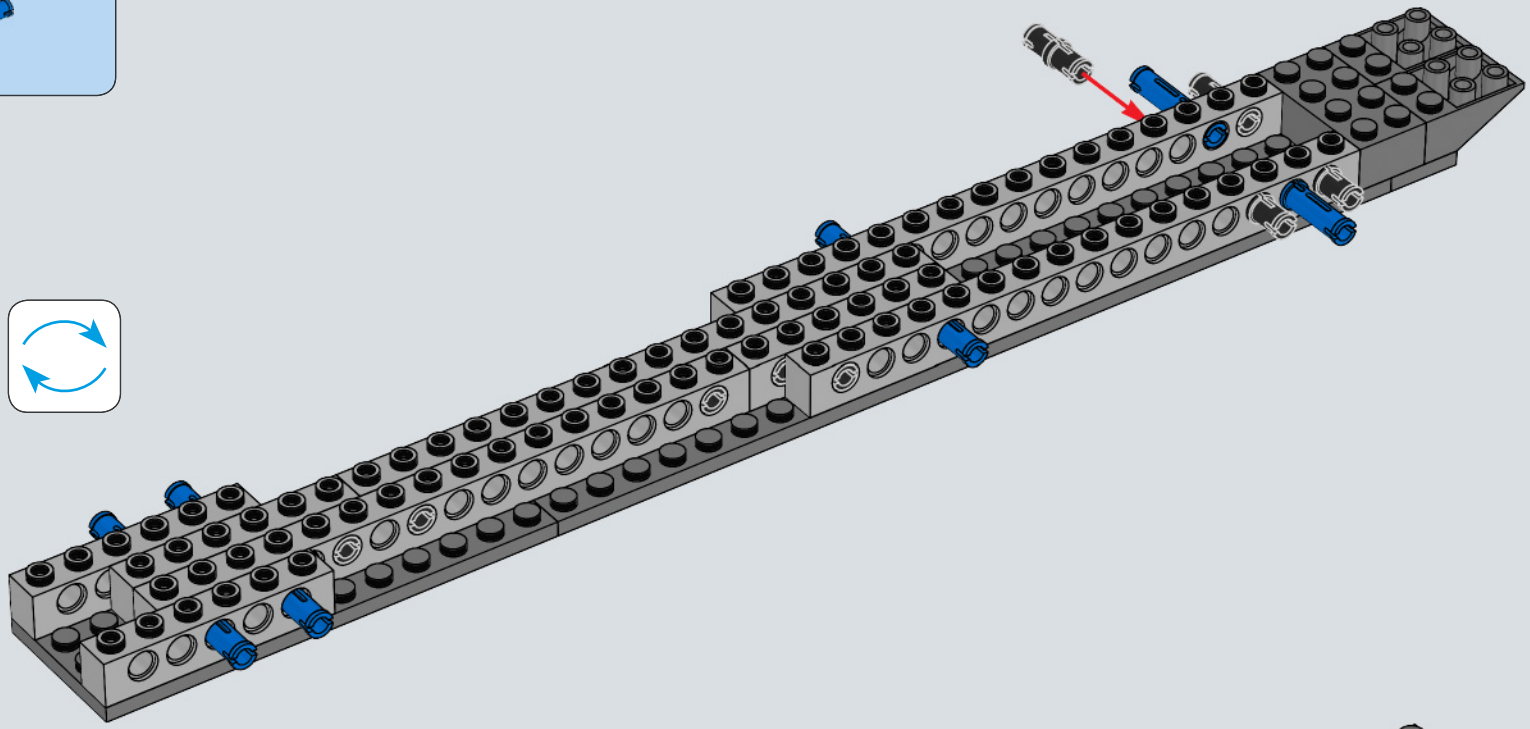

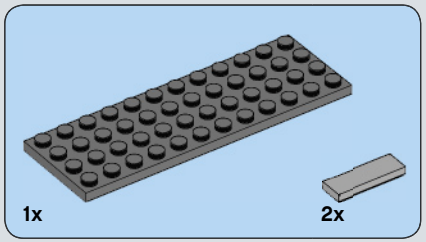

15

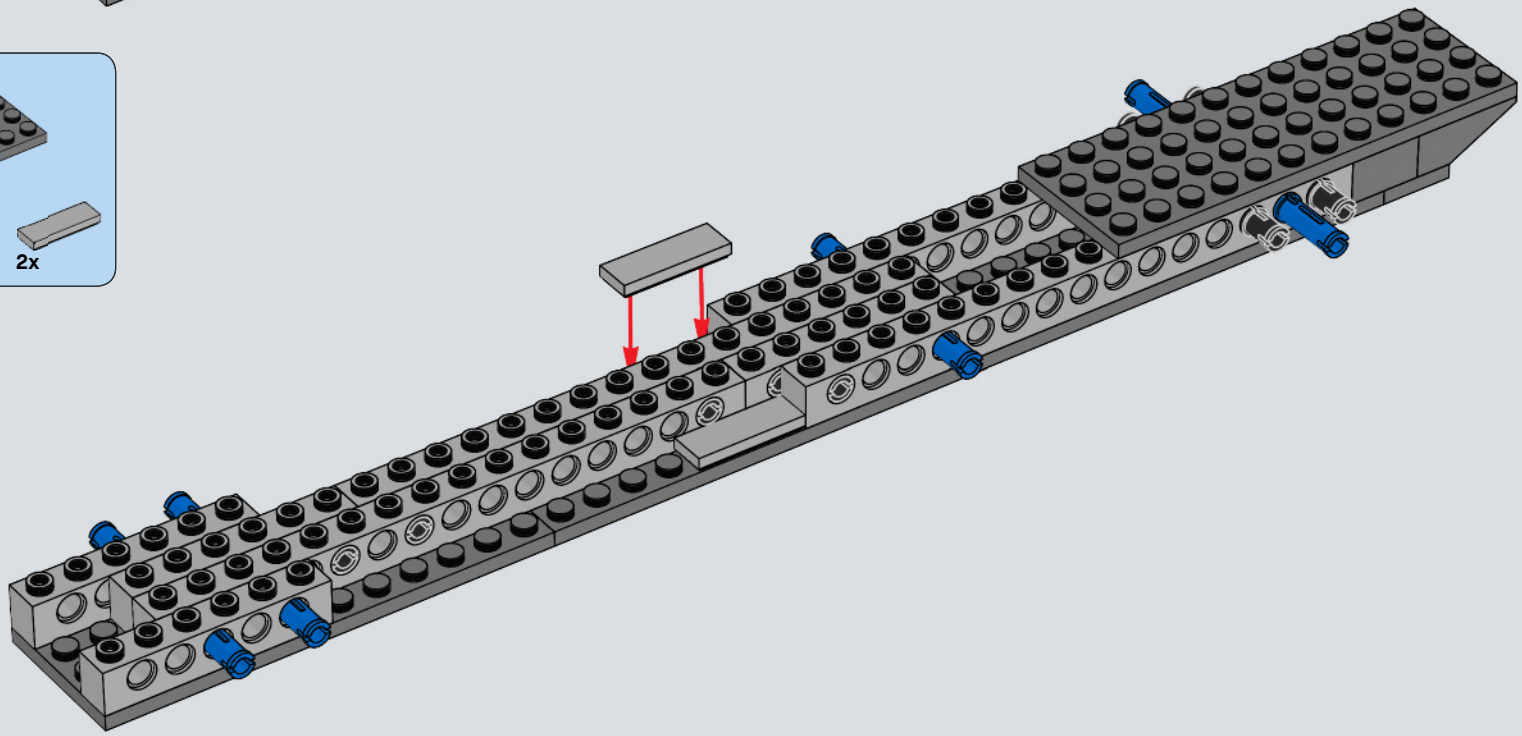

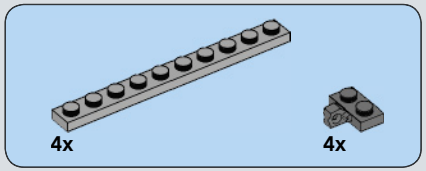

16

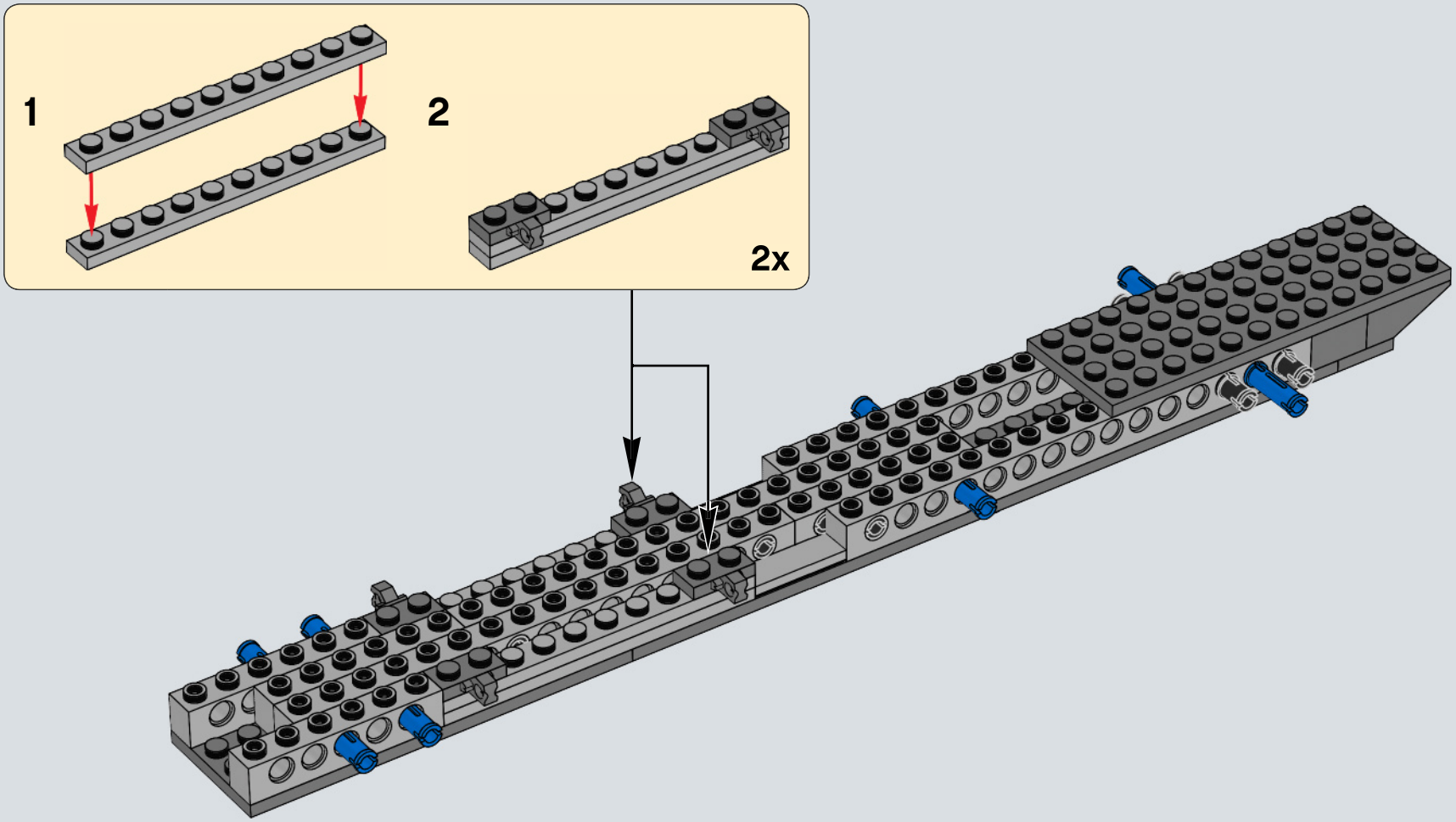

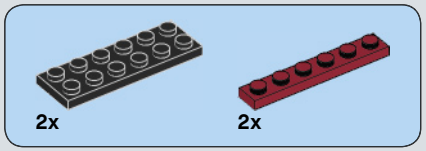

17

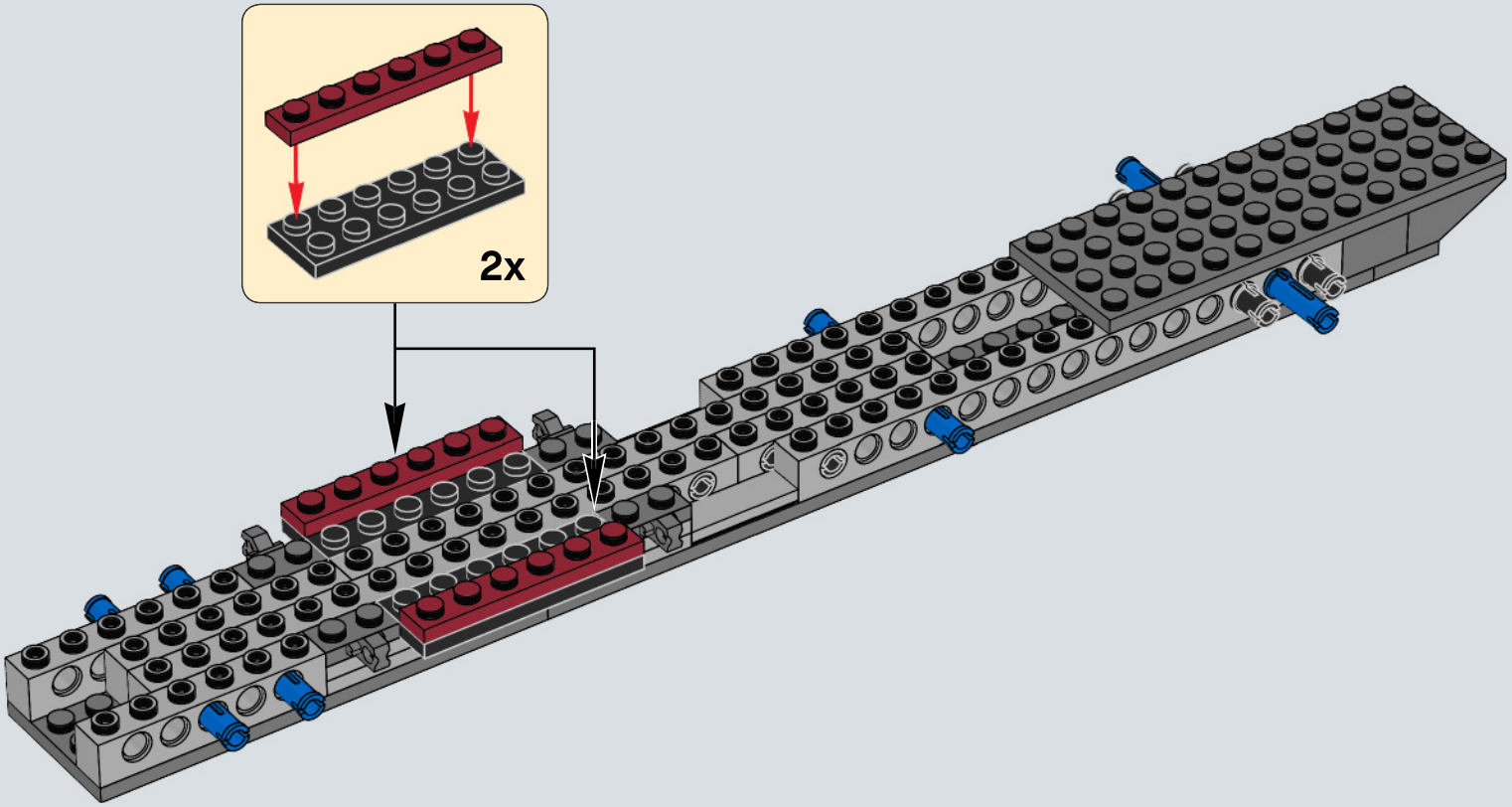

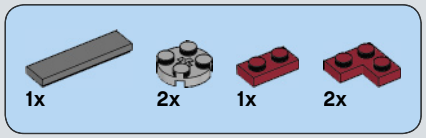

18

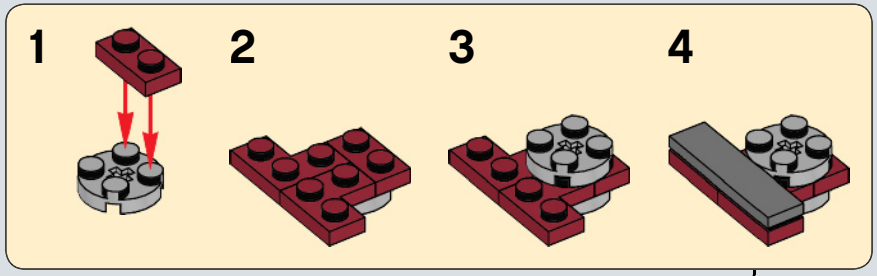

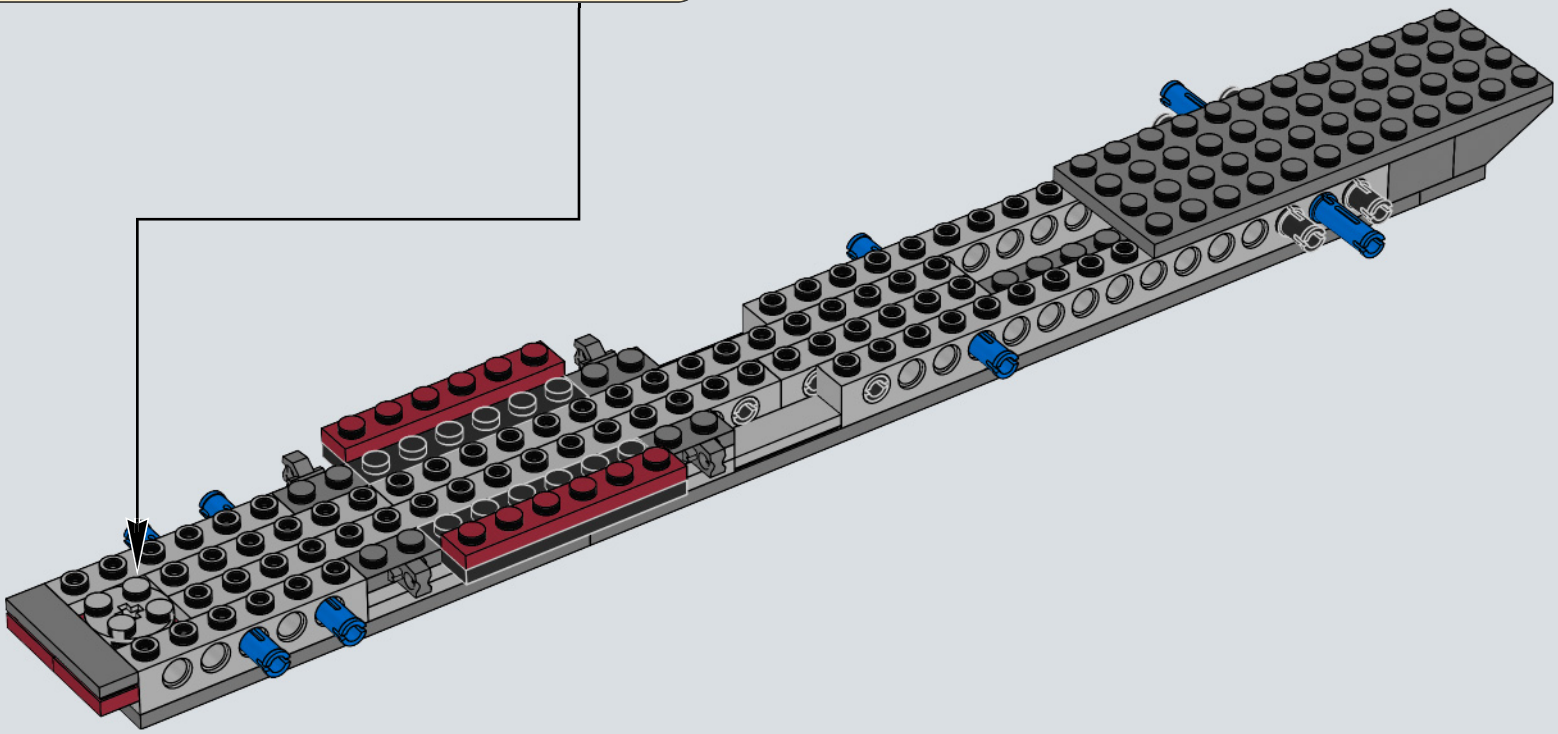

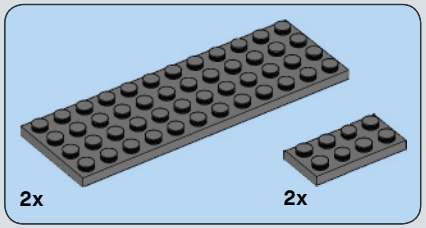

19

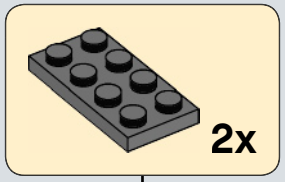

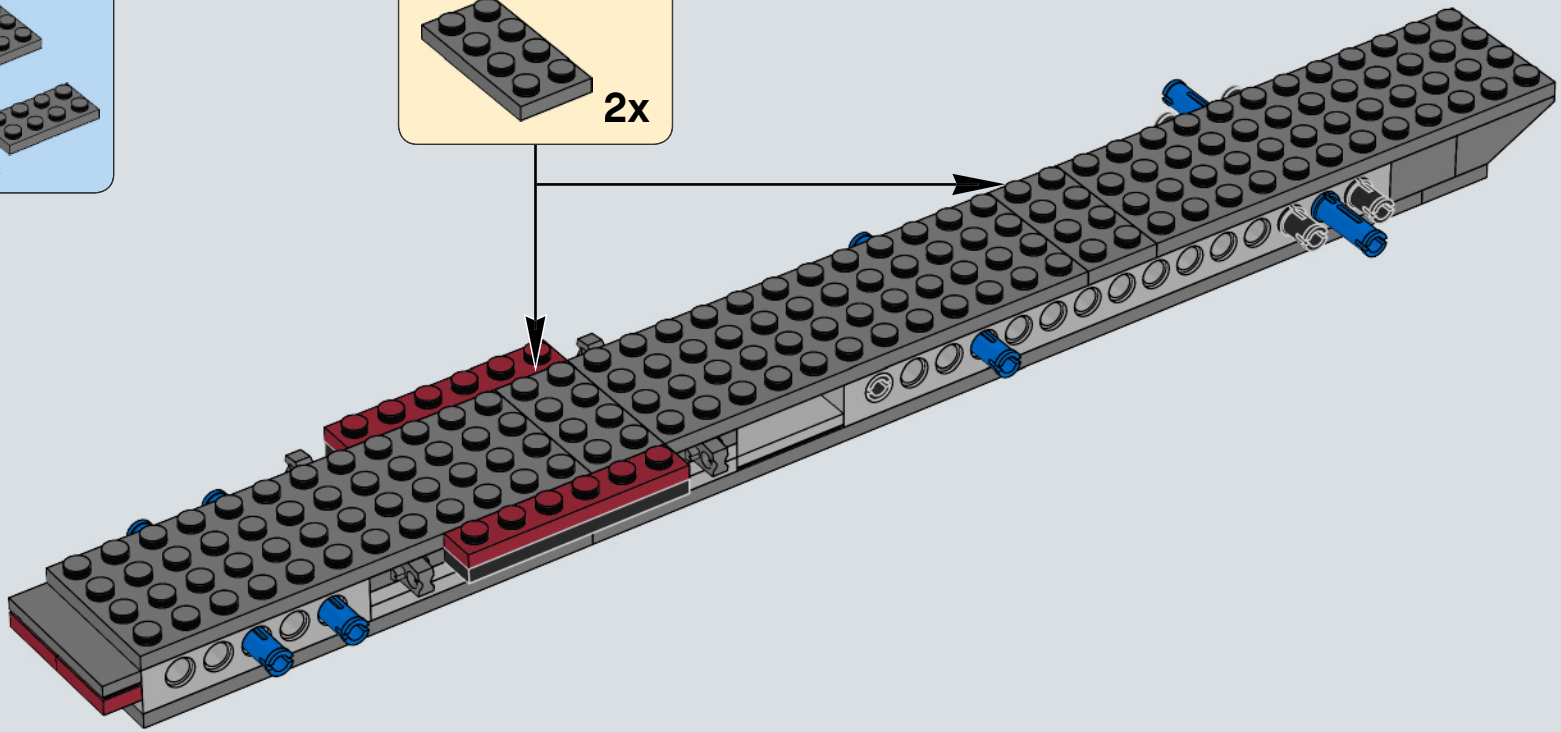

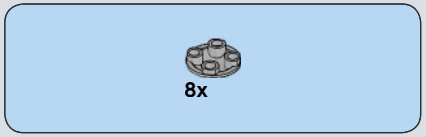

20

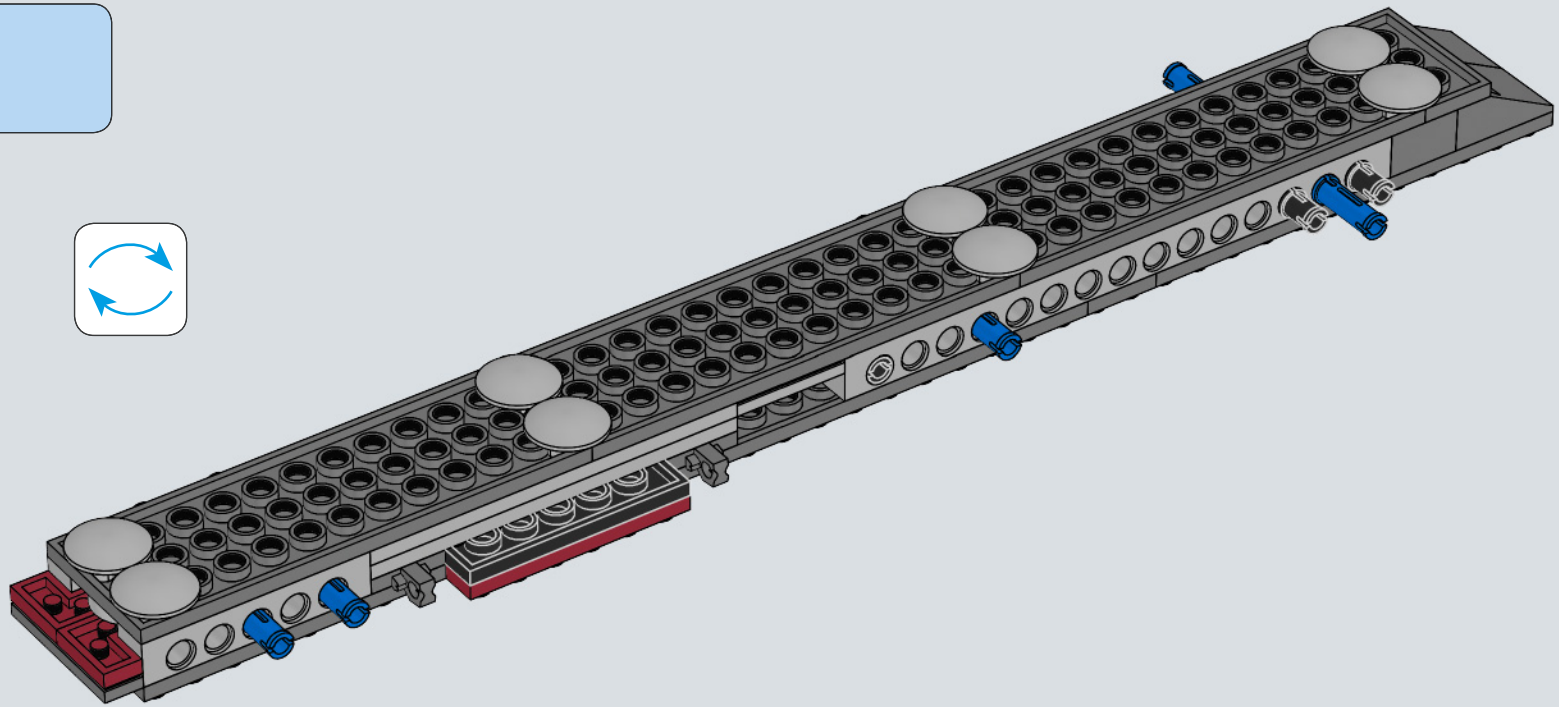

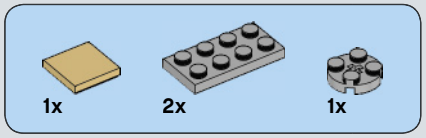

21

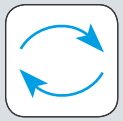

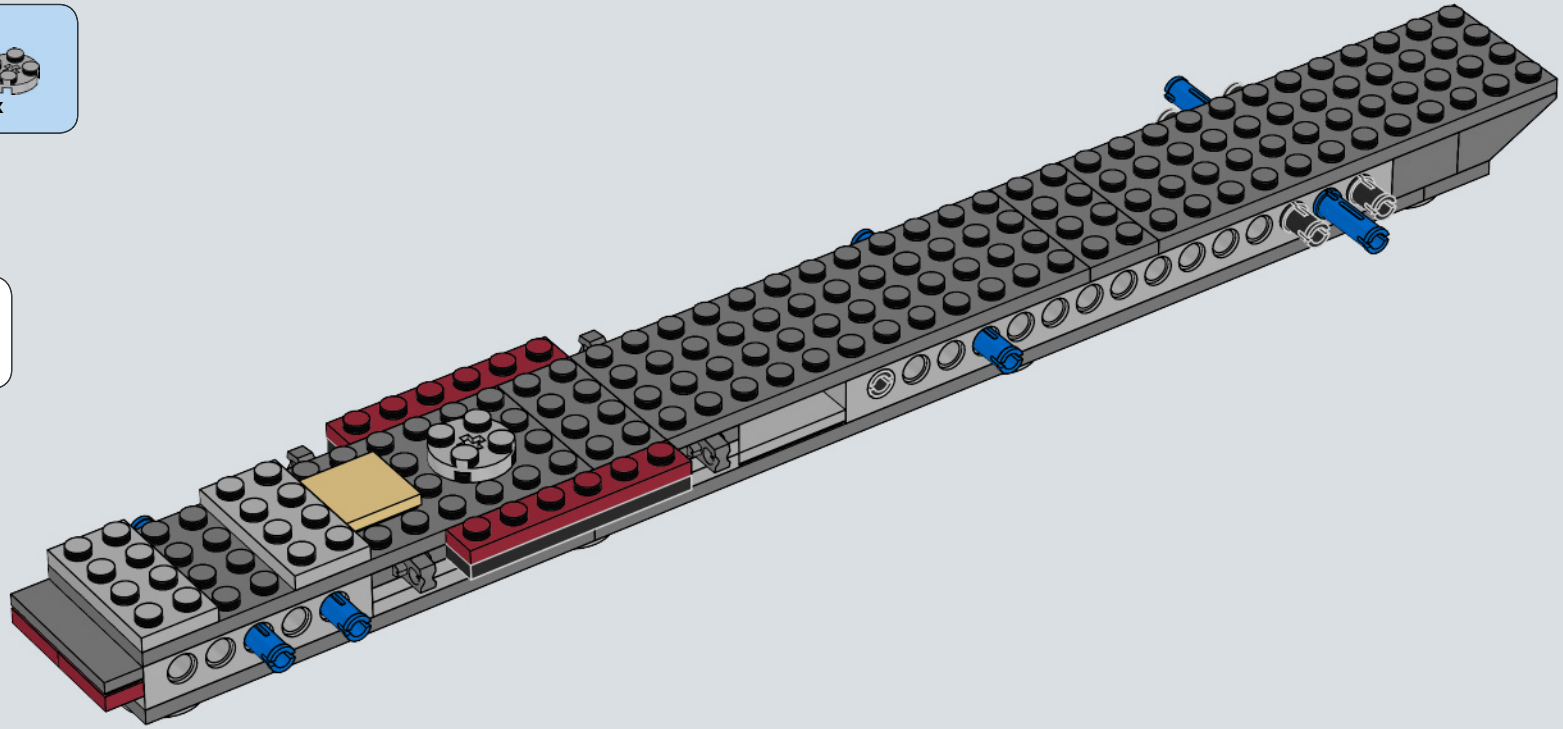

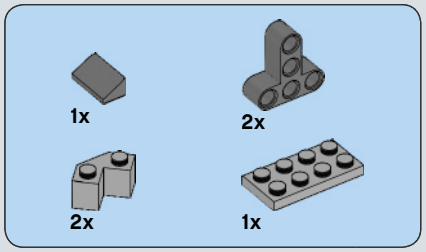

22

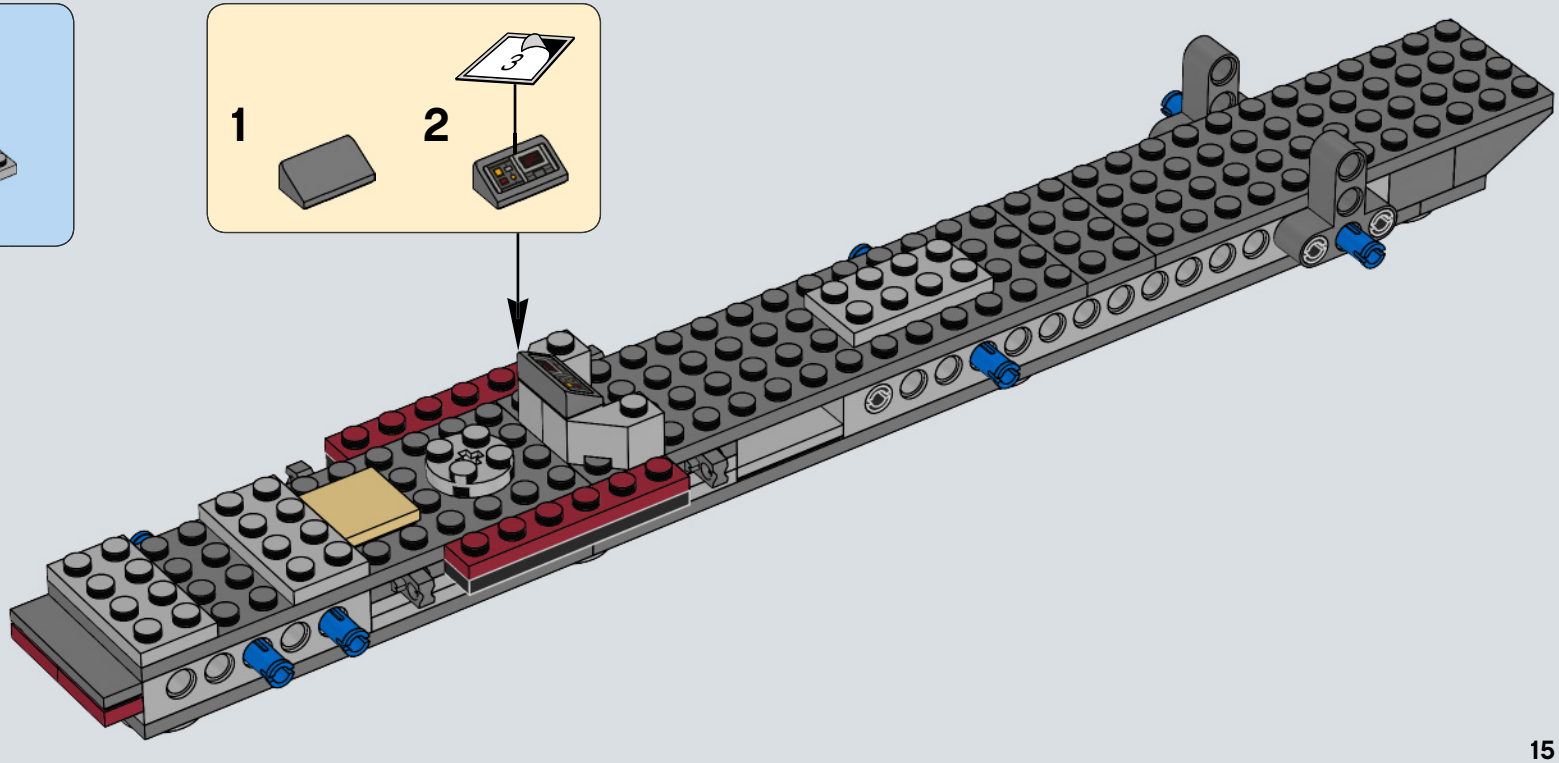

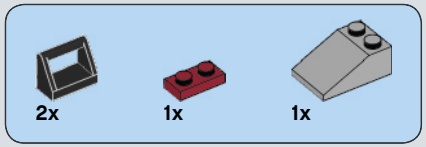

23

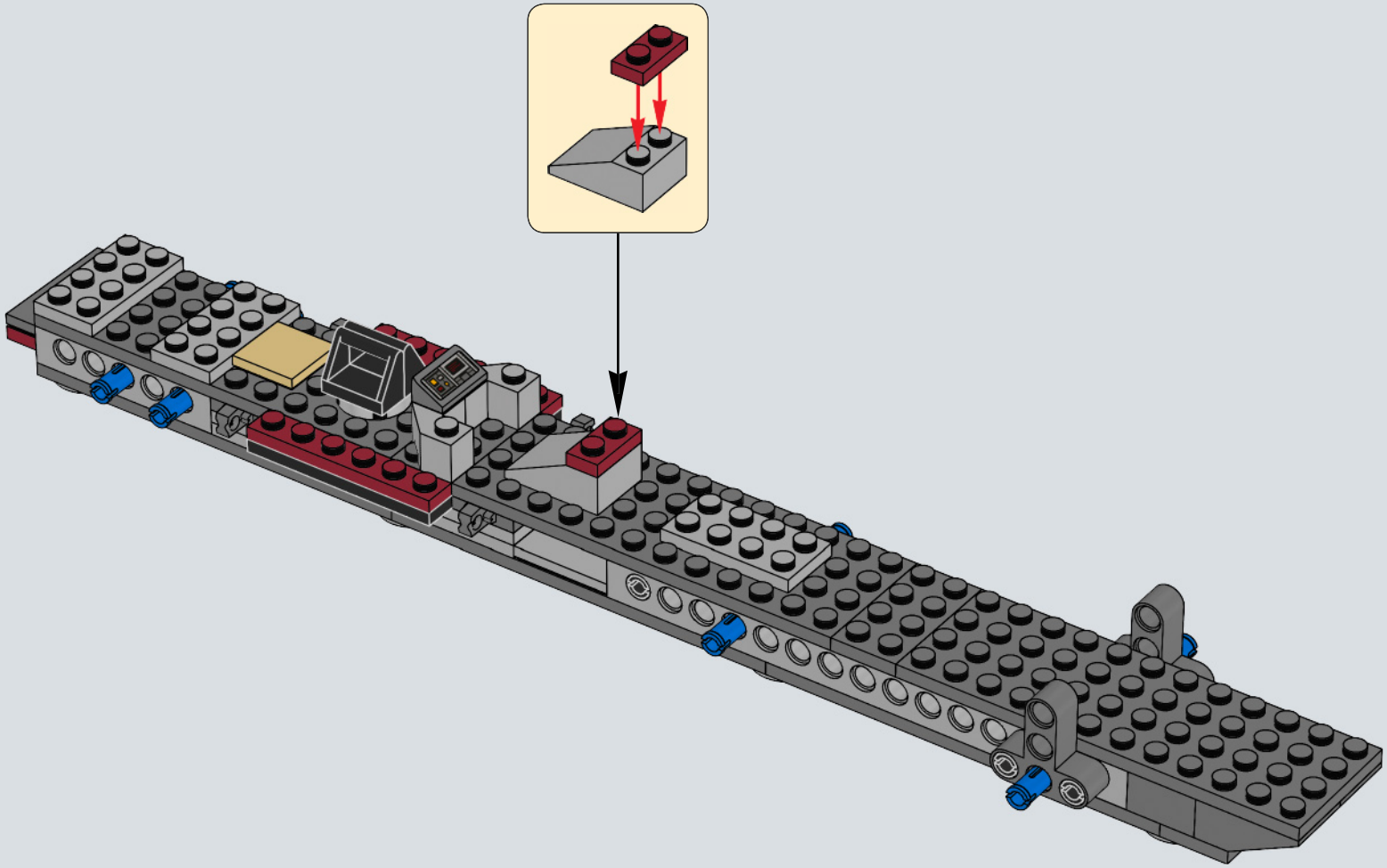

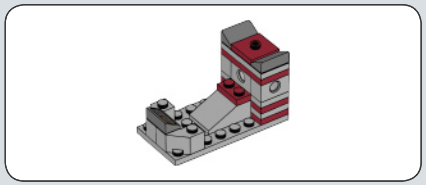

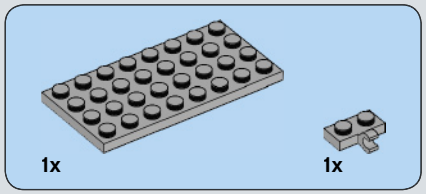

24

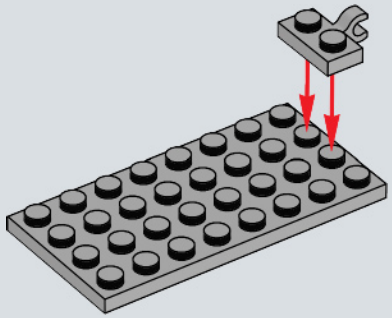

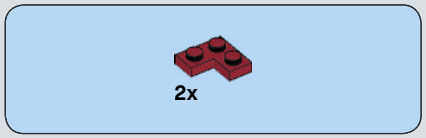

25

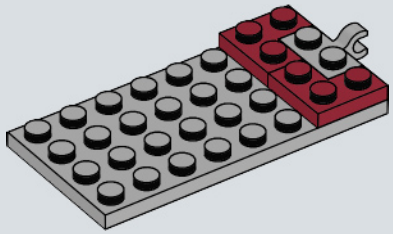

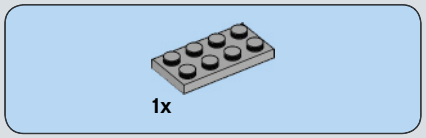

26

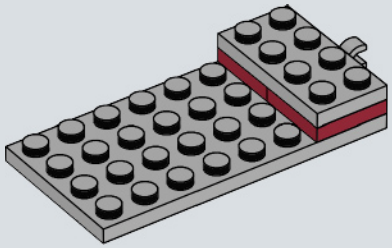

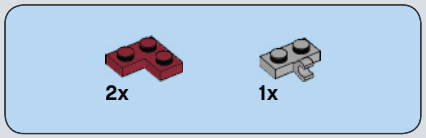

27

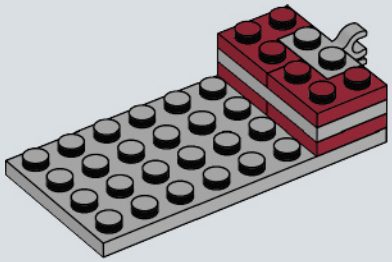

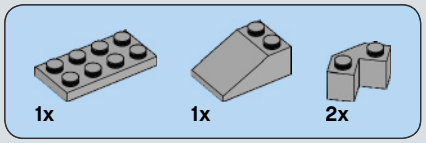

28

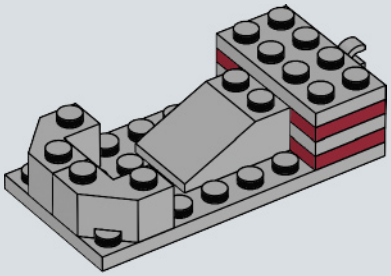

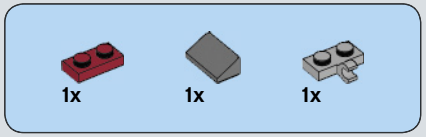

29

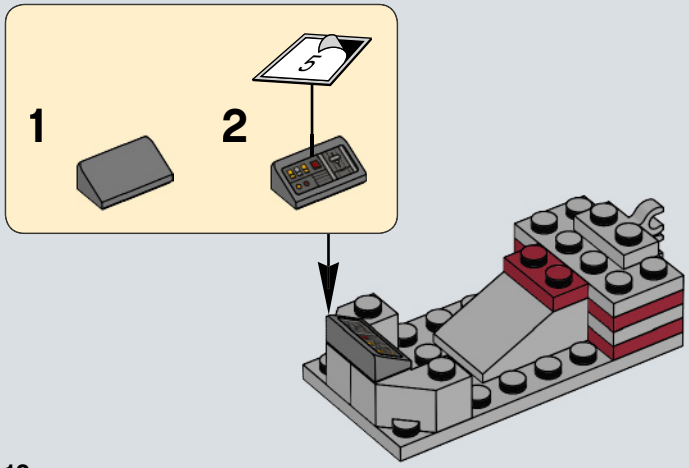

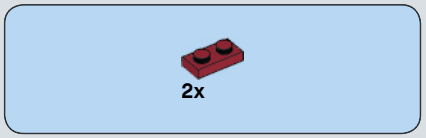

30

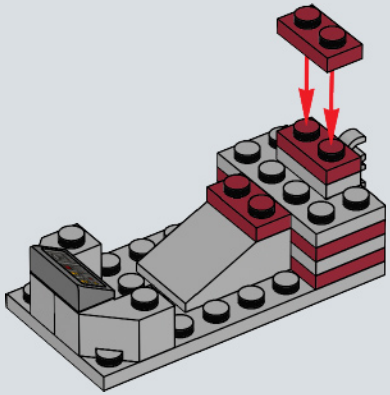

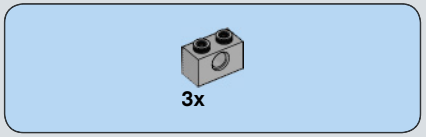

31

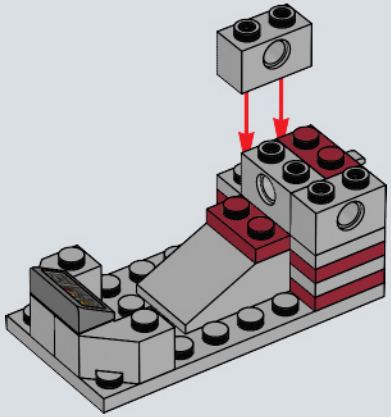

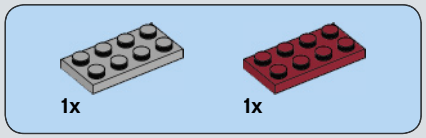

32

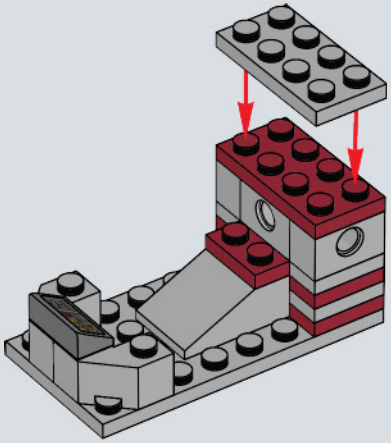

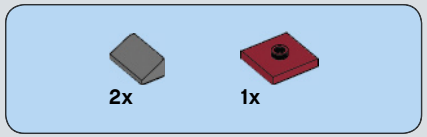

33

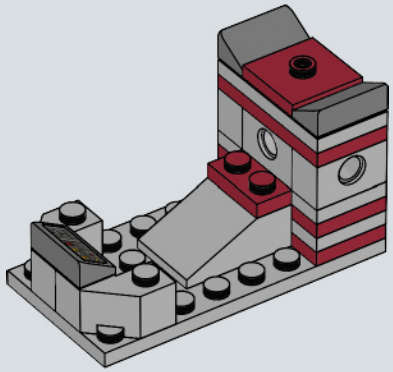

34

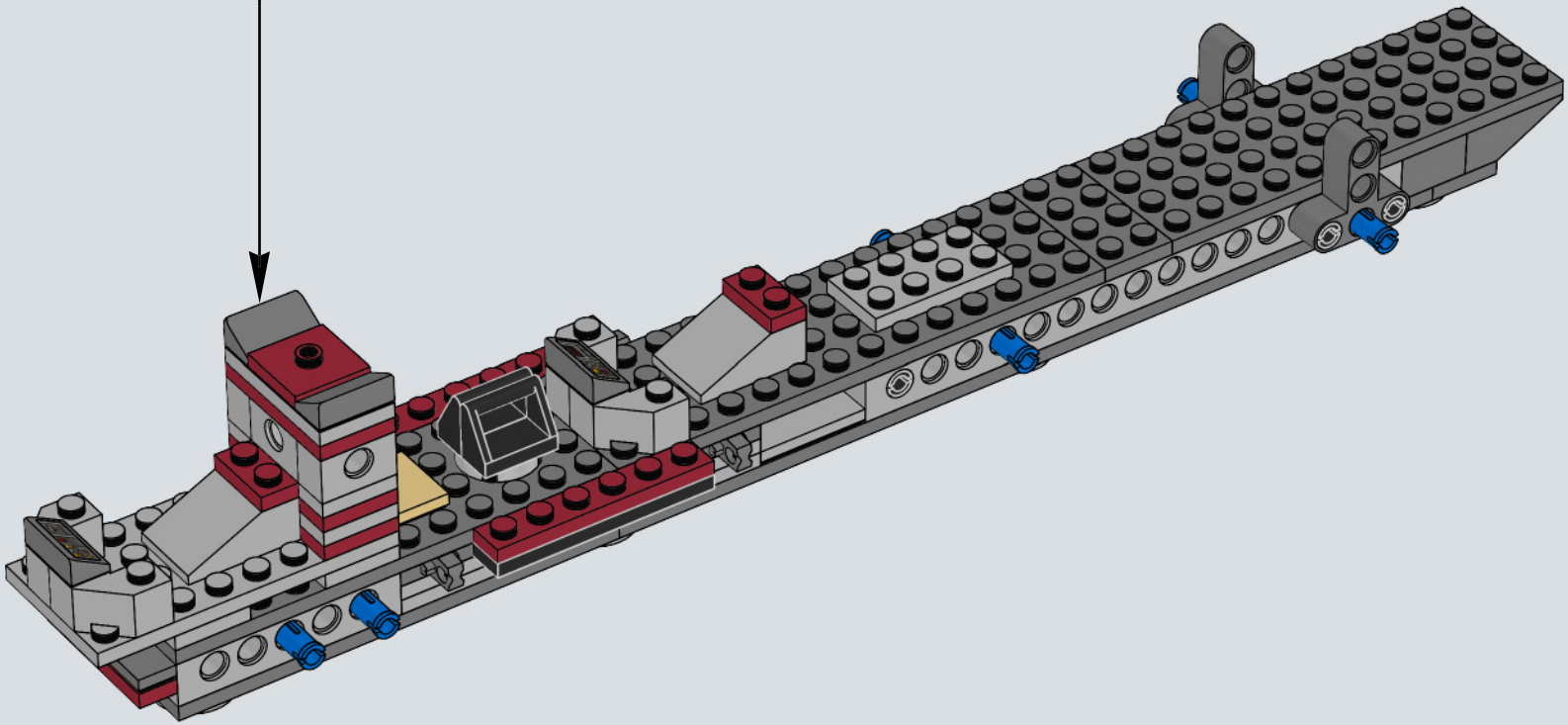

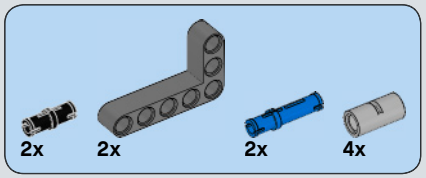

35

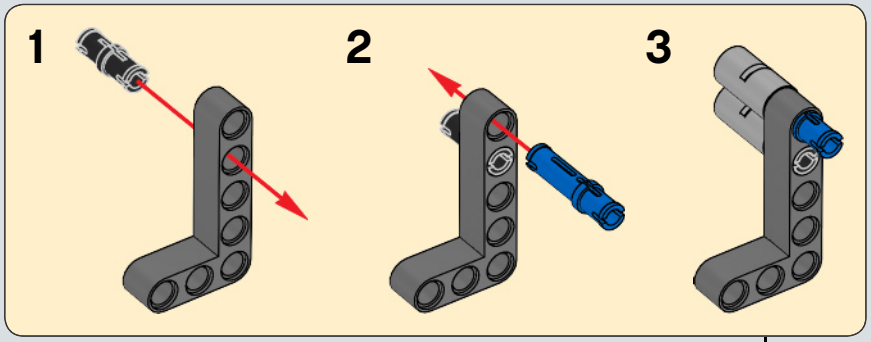

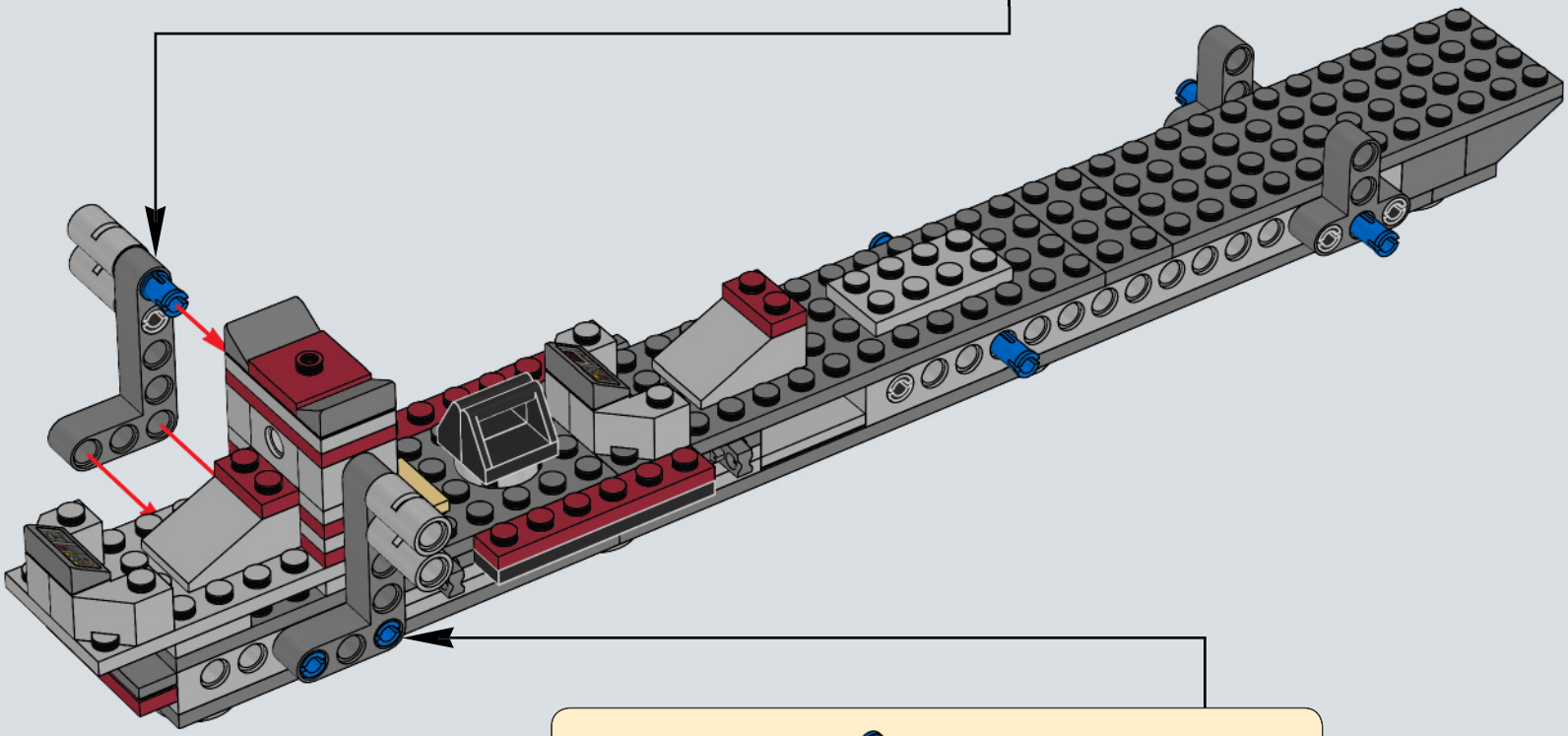

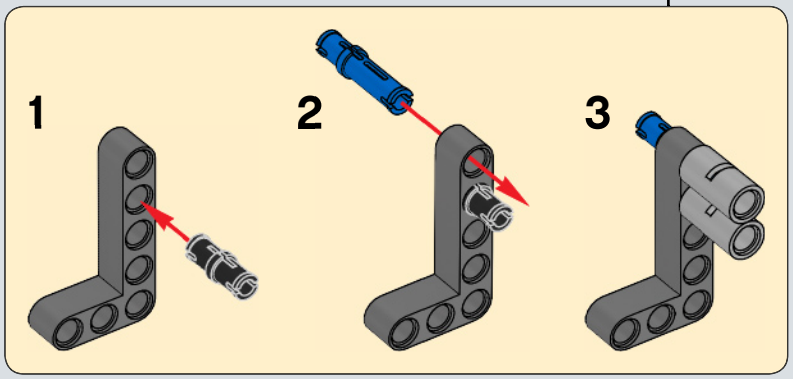

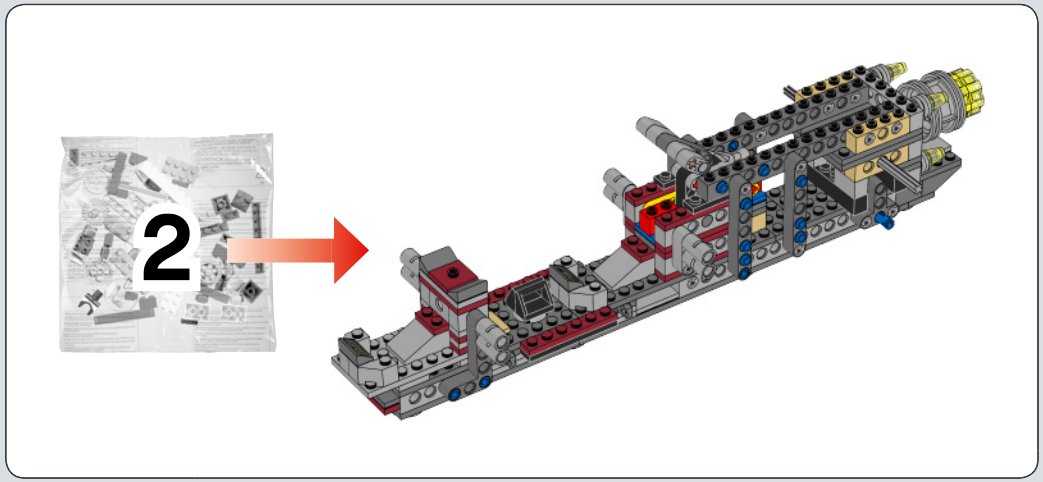

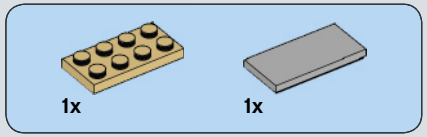

36

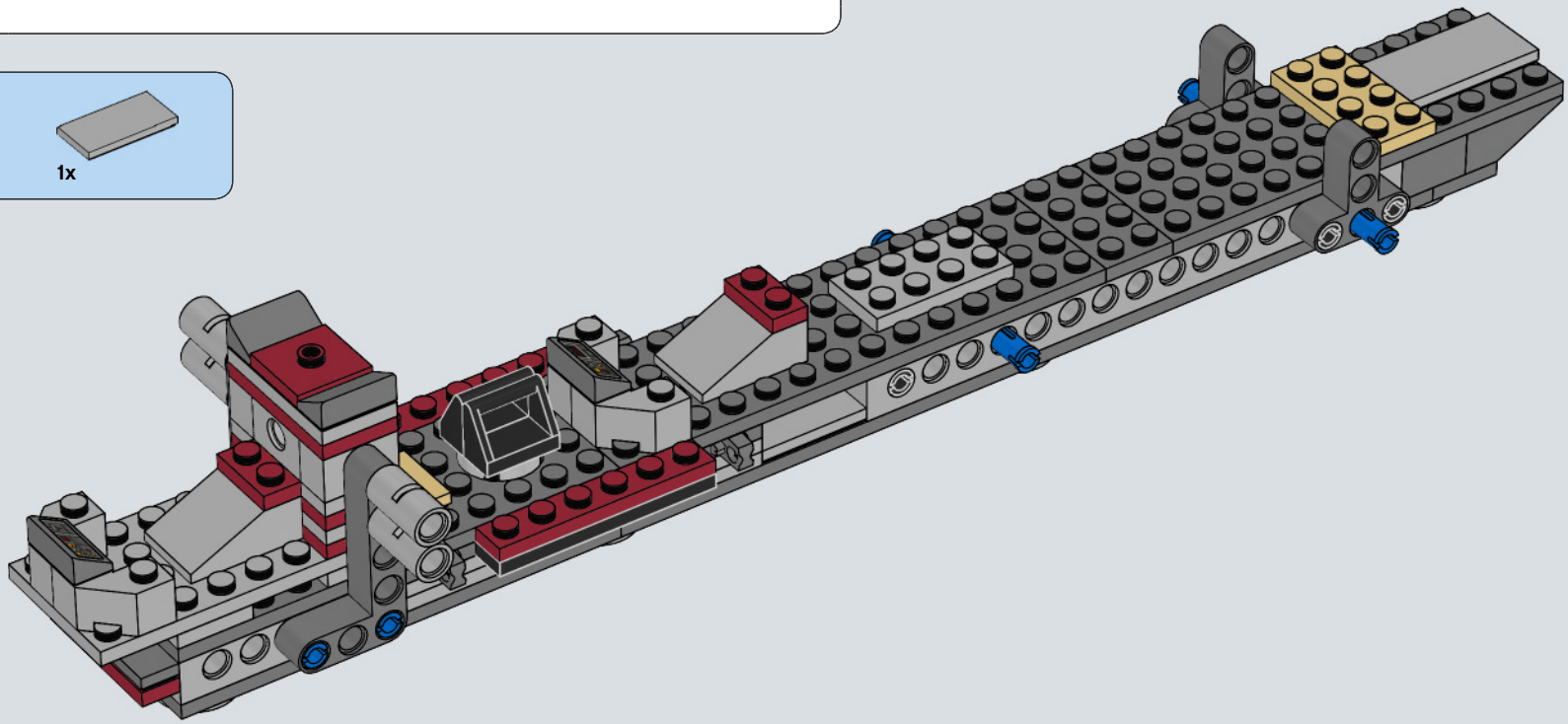

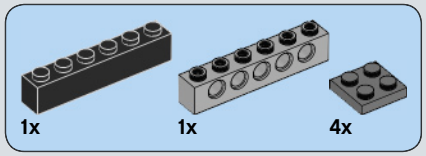

37

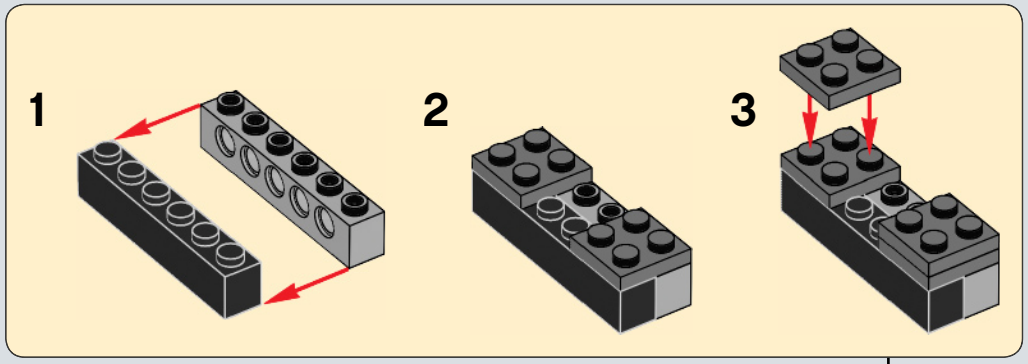

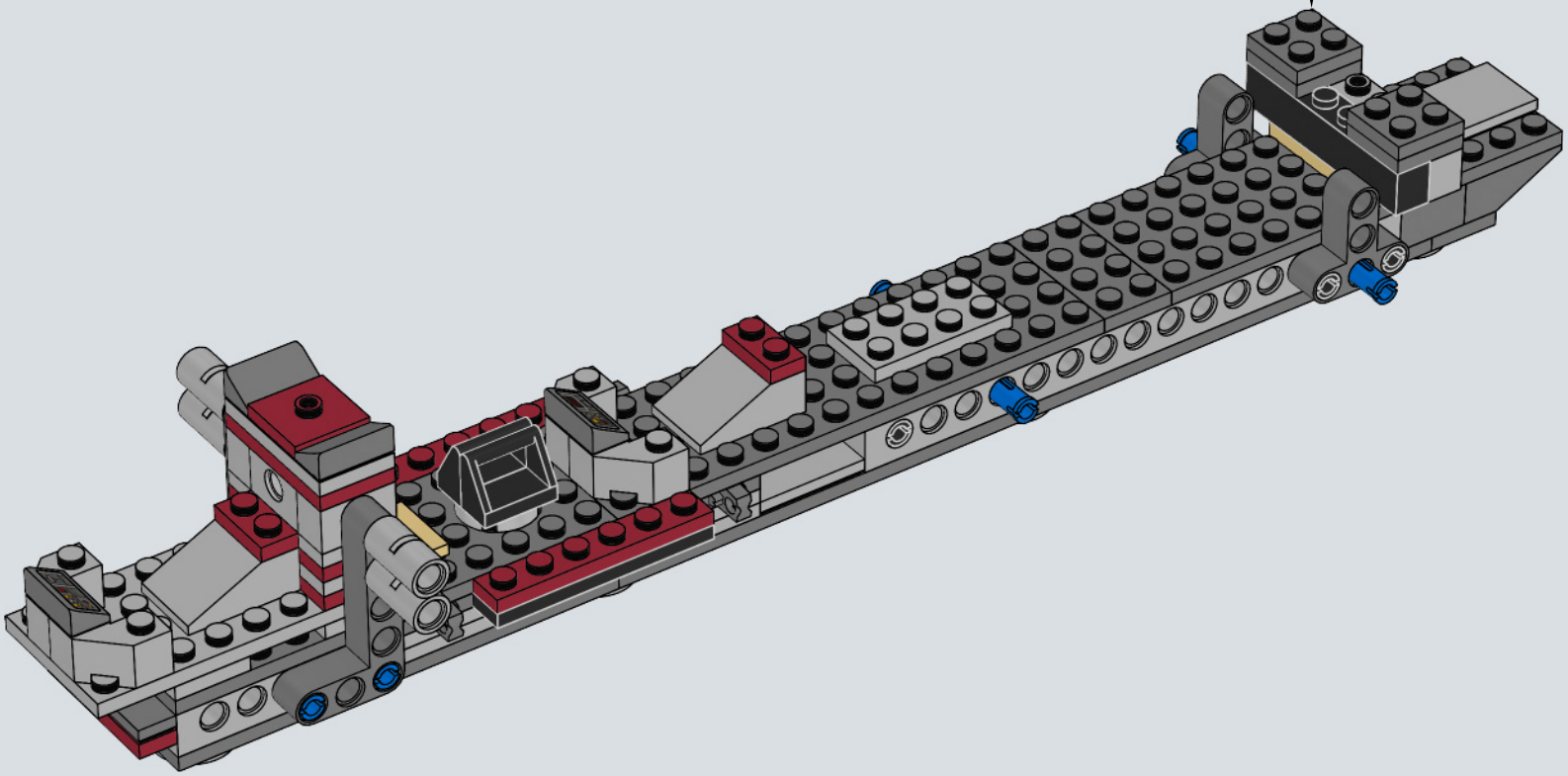

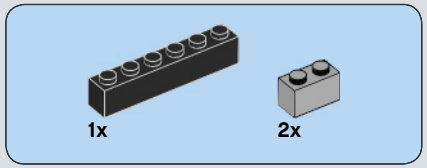

38

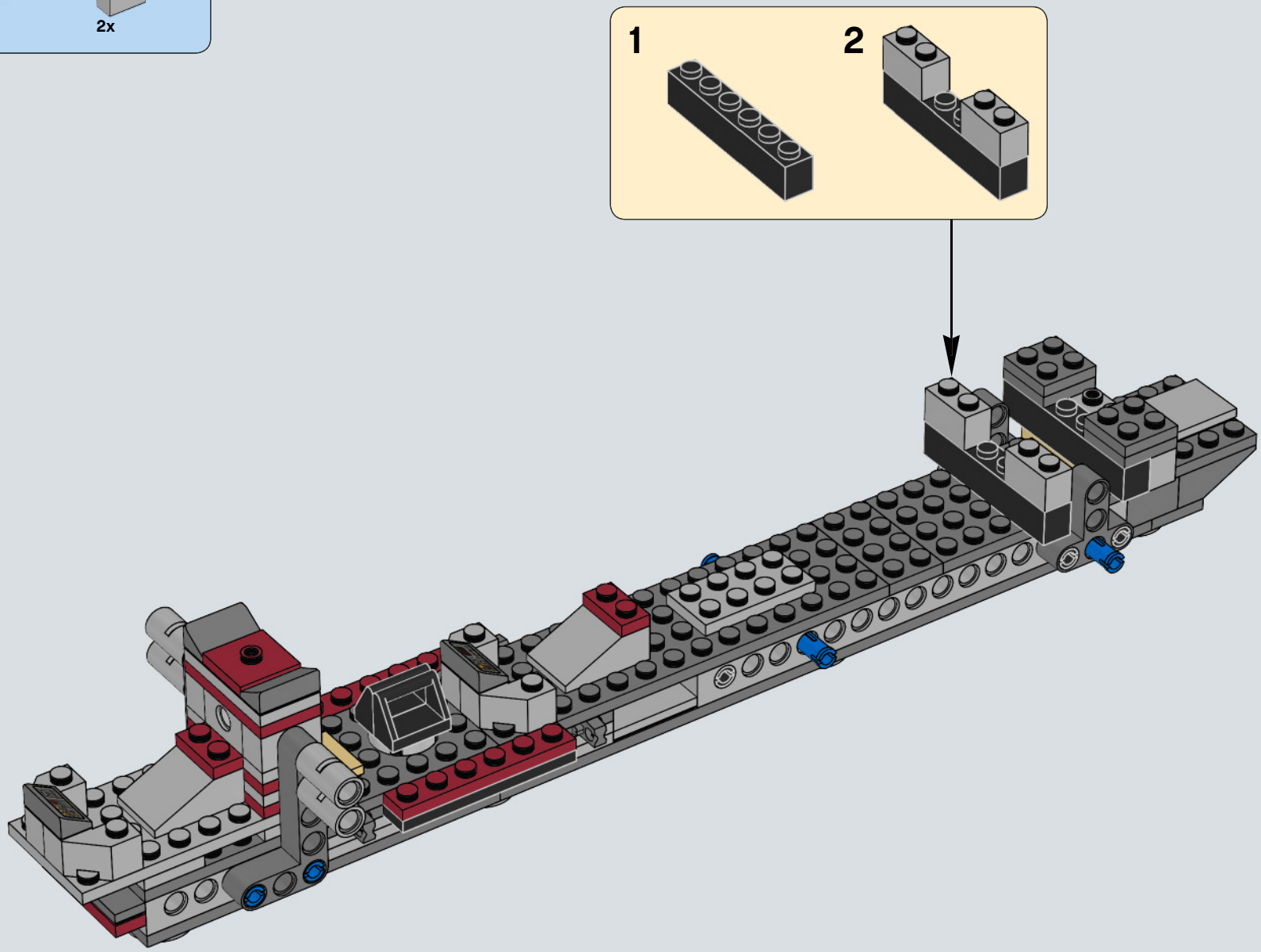

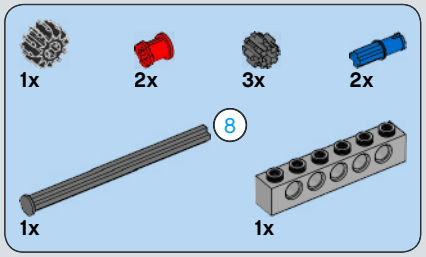

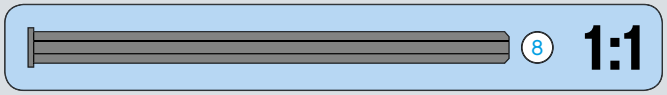

39

1

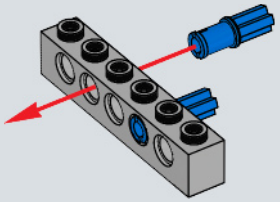

2

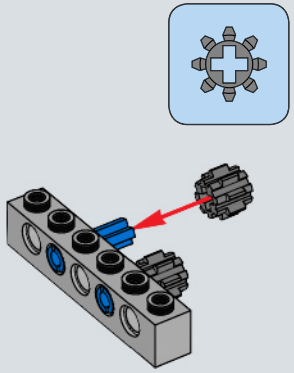

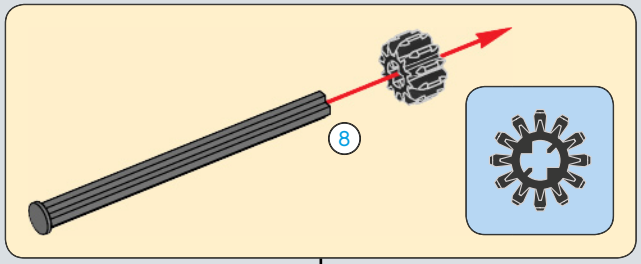

3

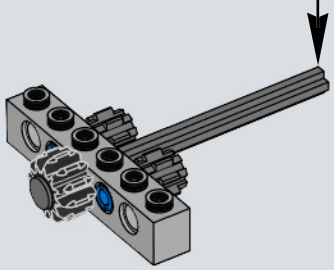

4

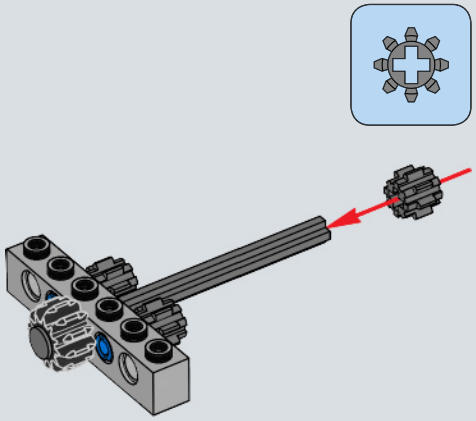

5

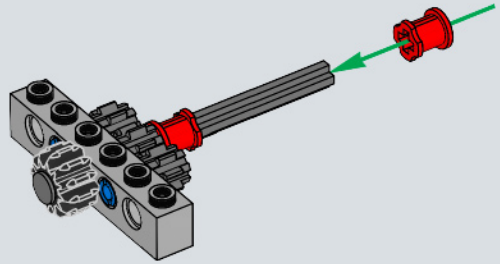

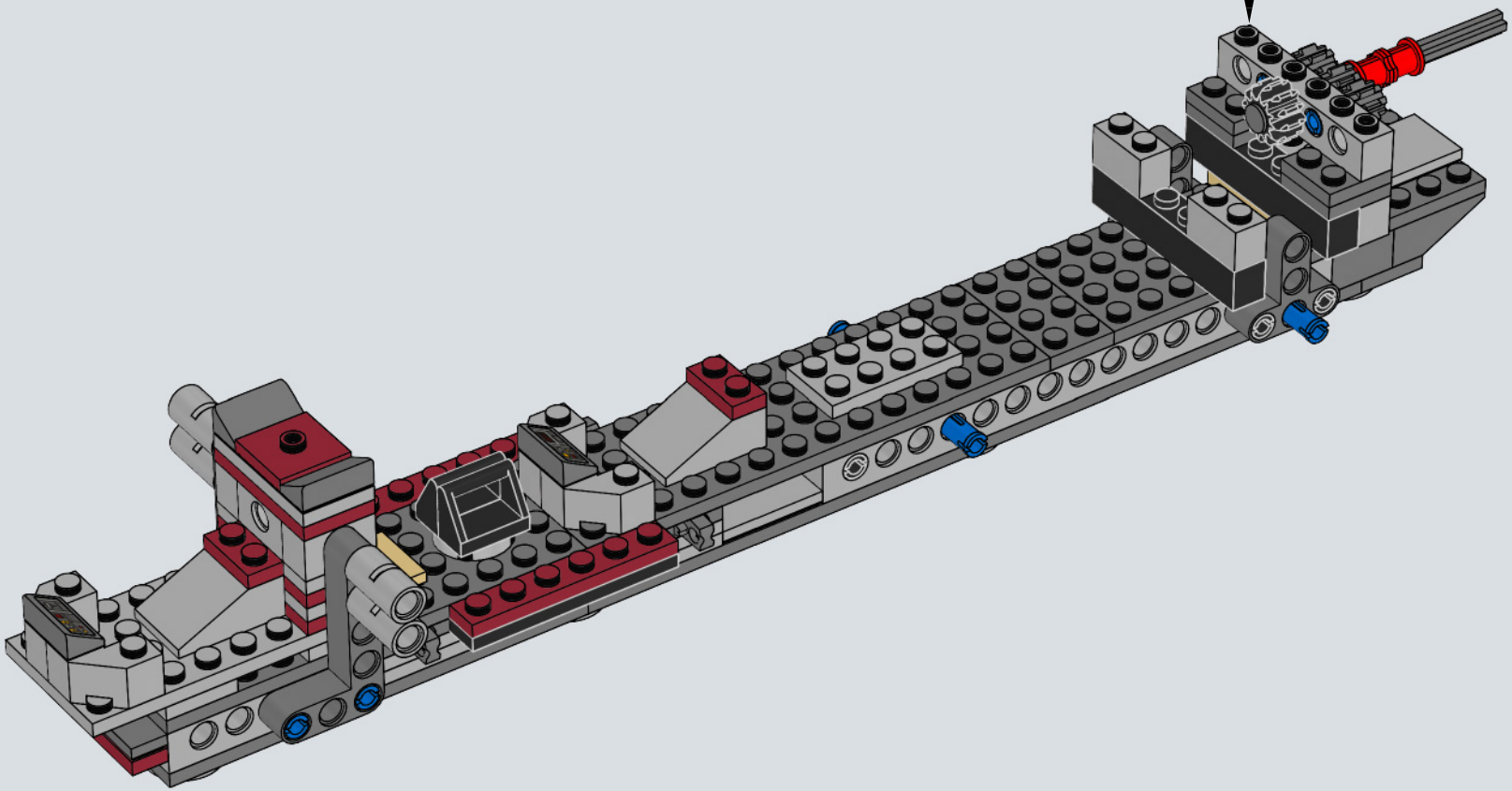

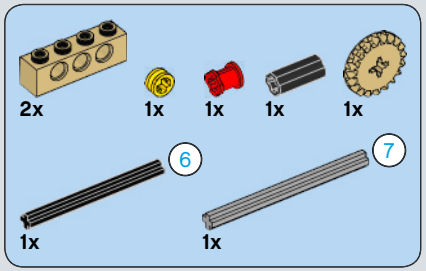

40

1

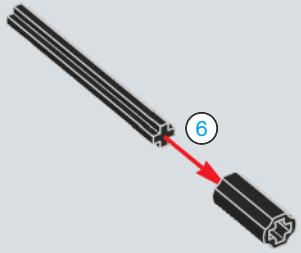

2

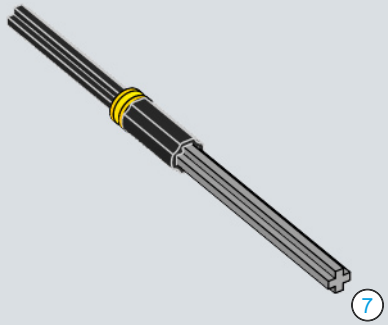

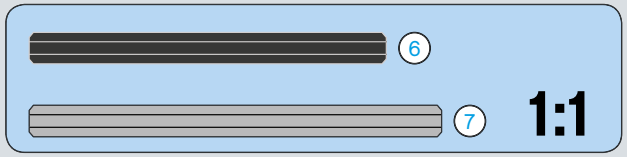

3

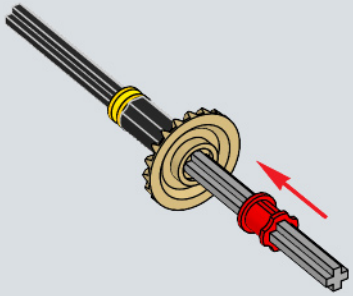

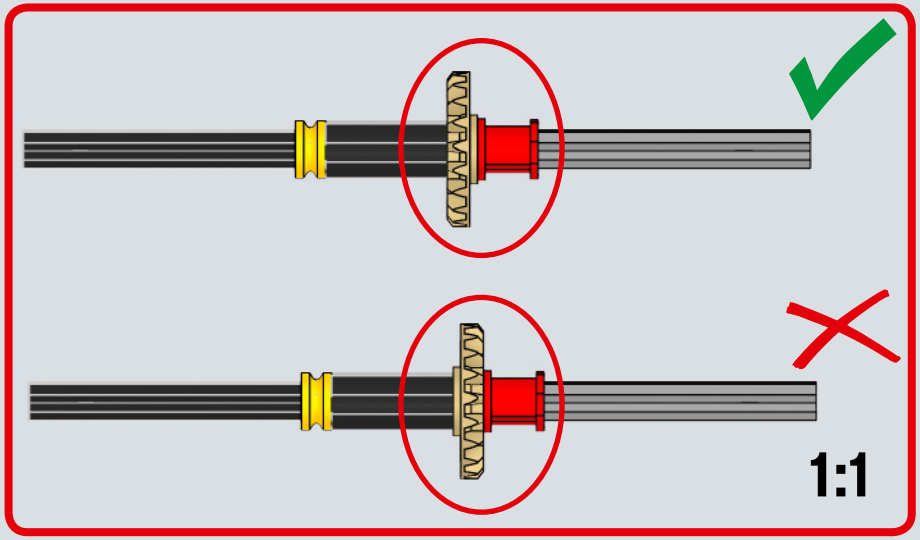

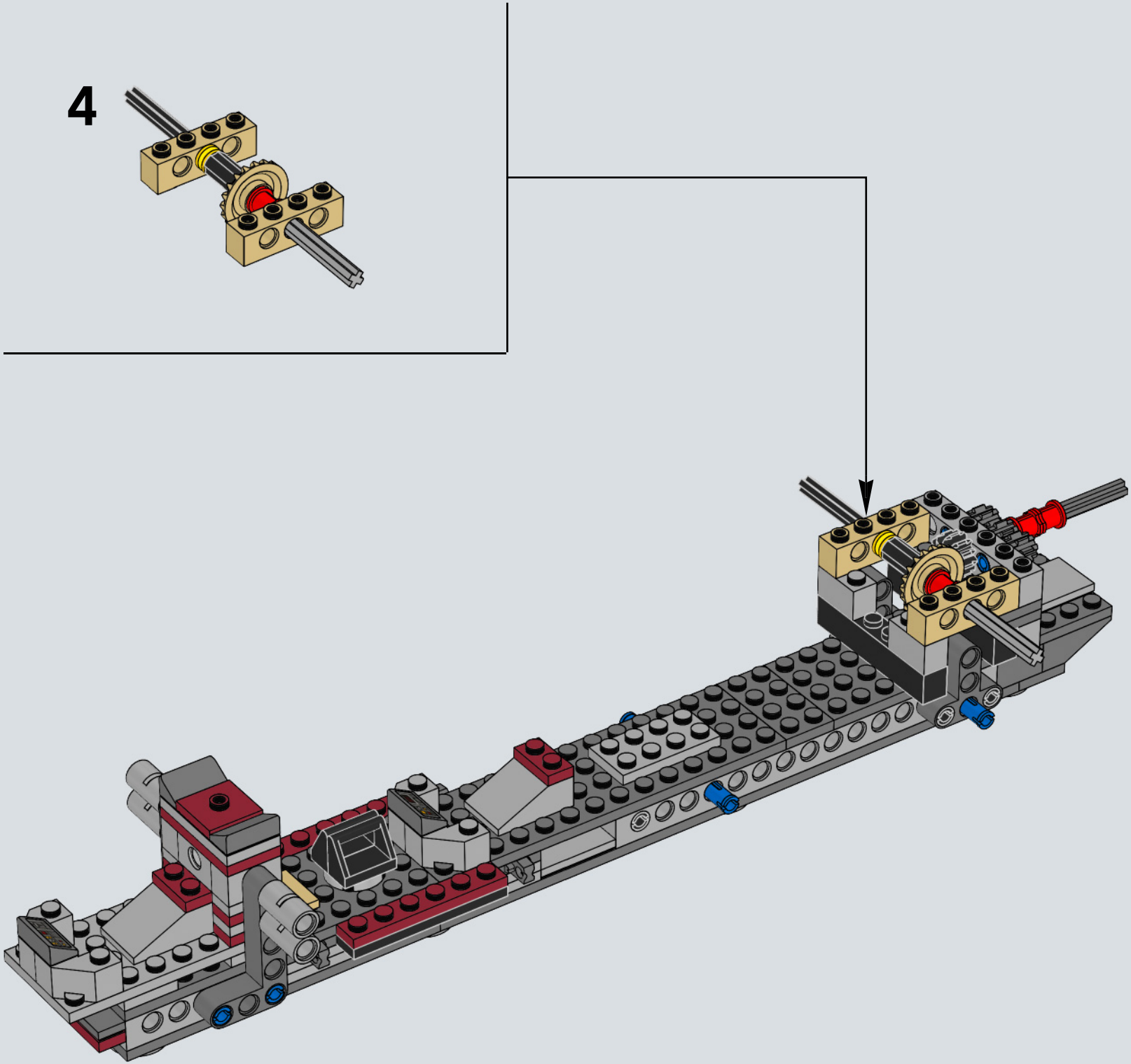
4

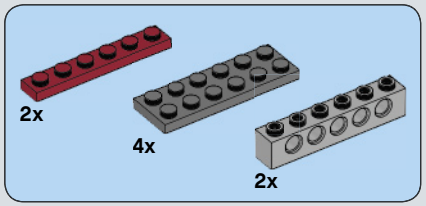

41

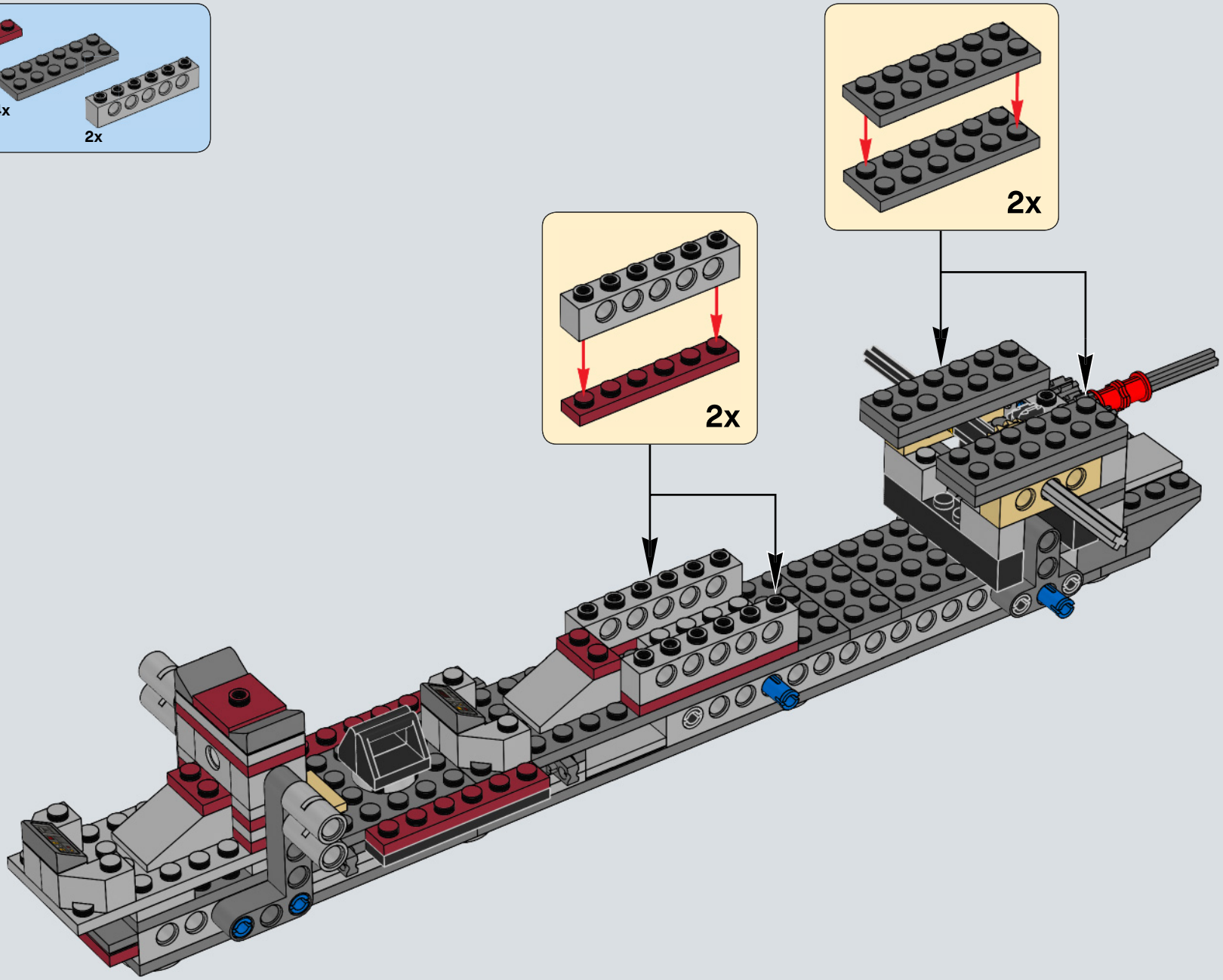

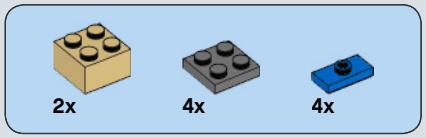

42

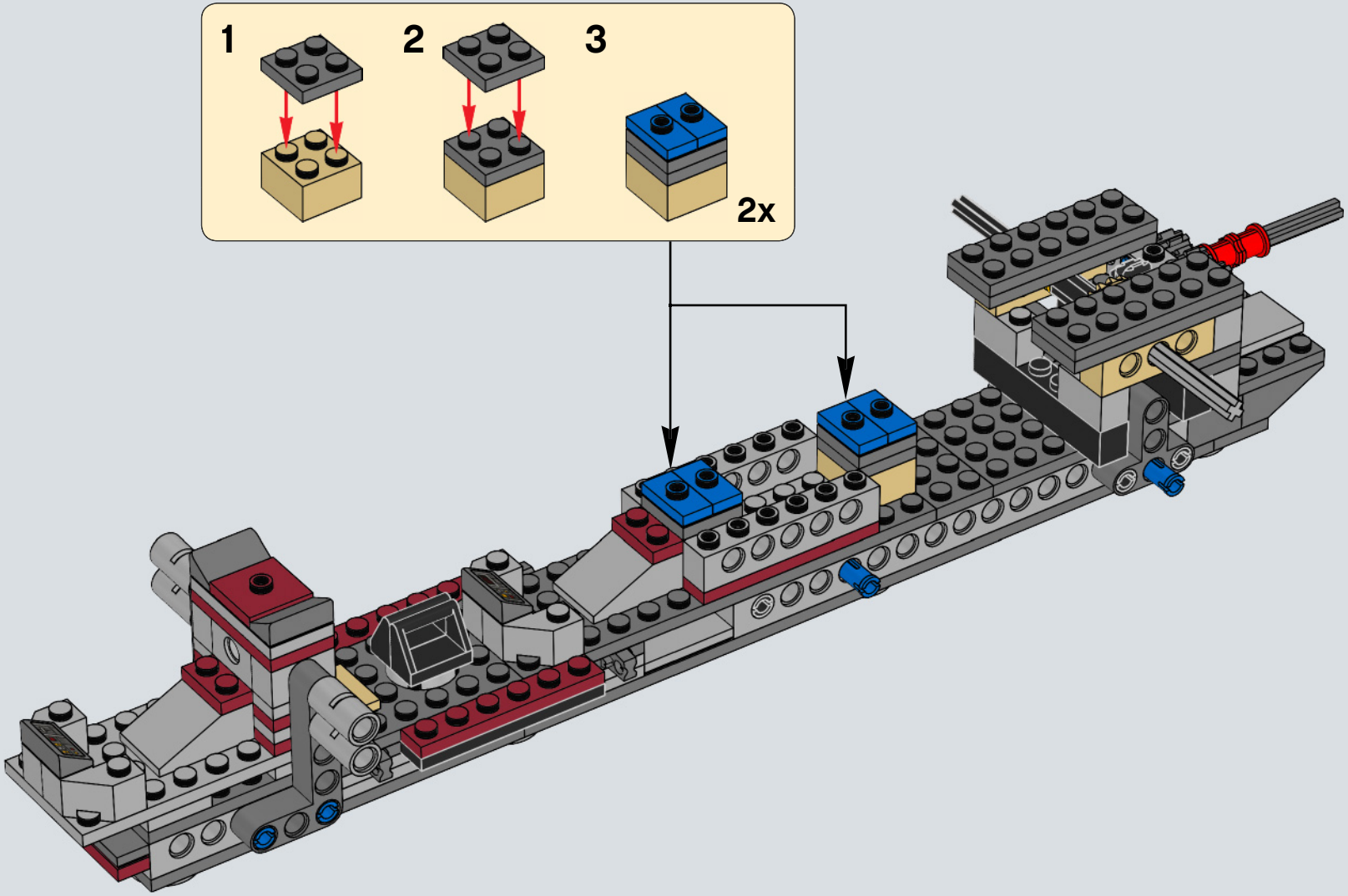

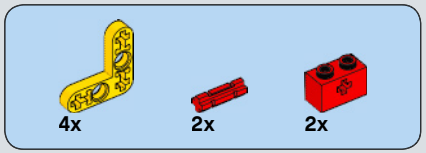

43

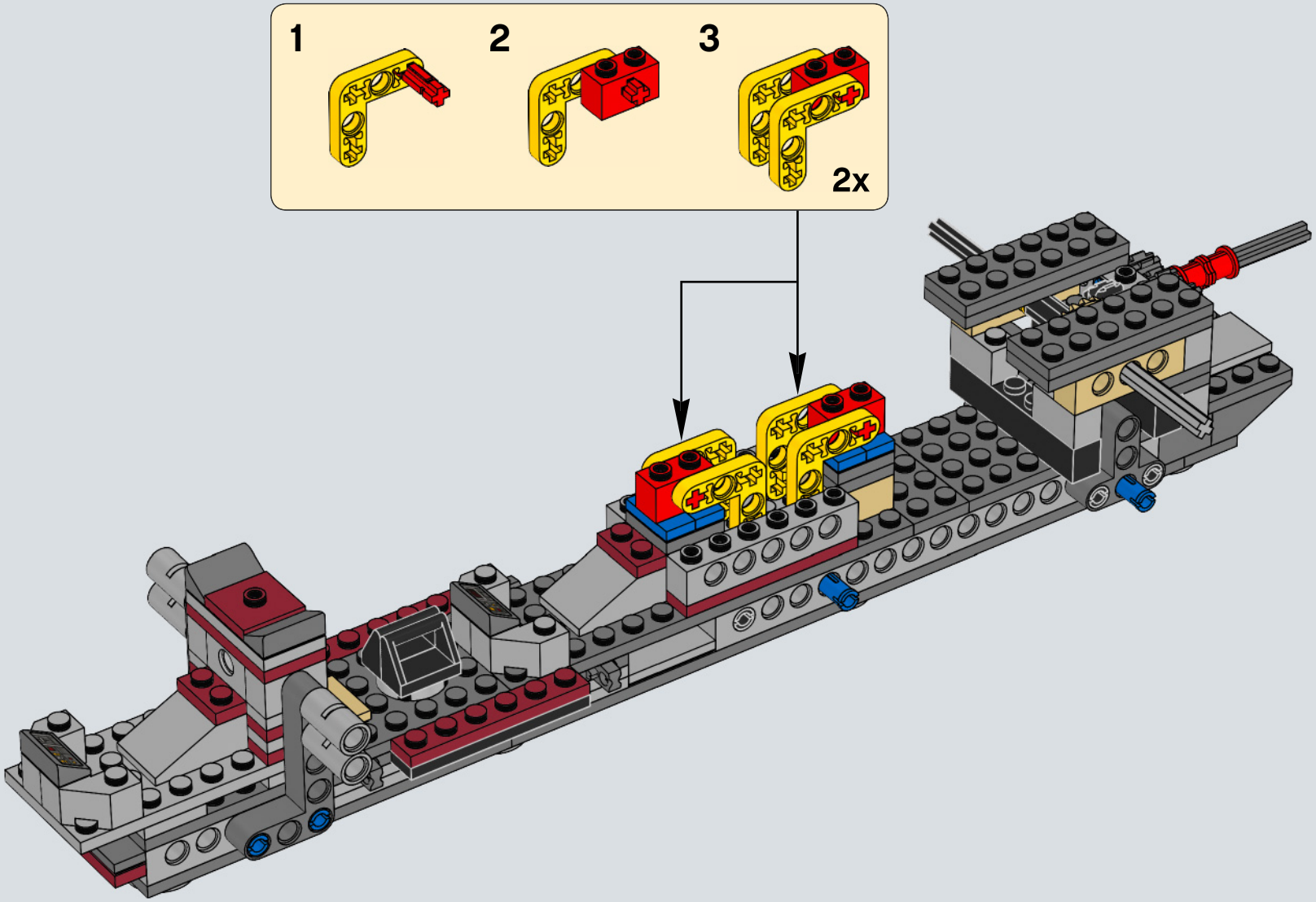

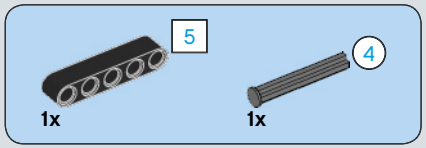

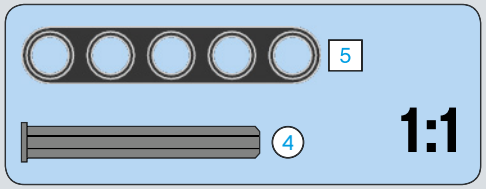

44

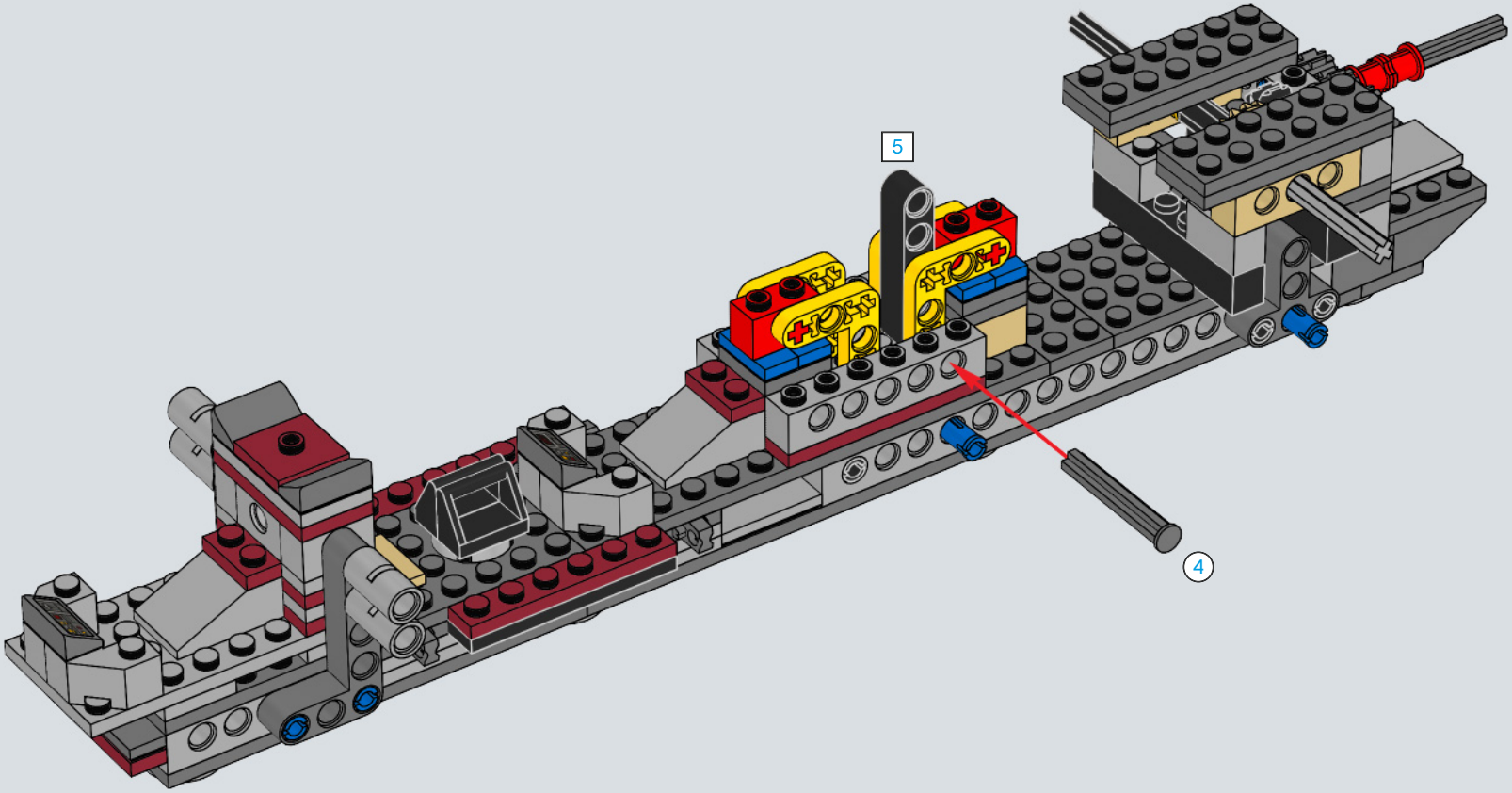

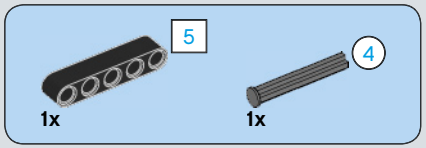

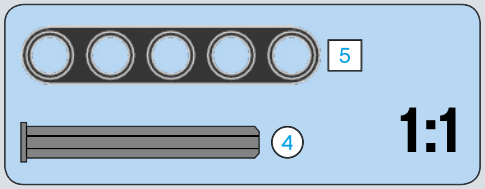

45

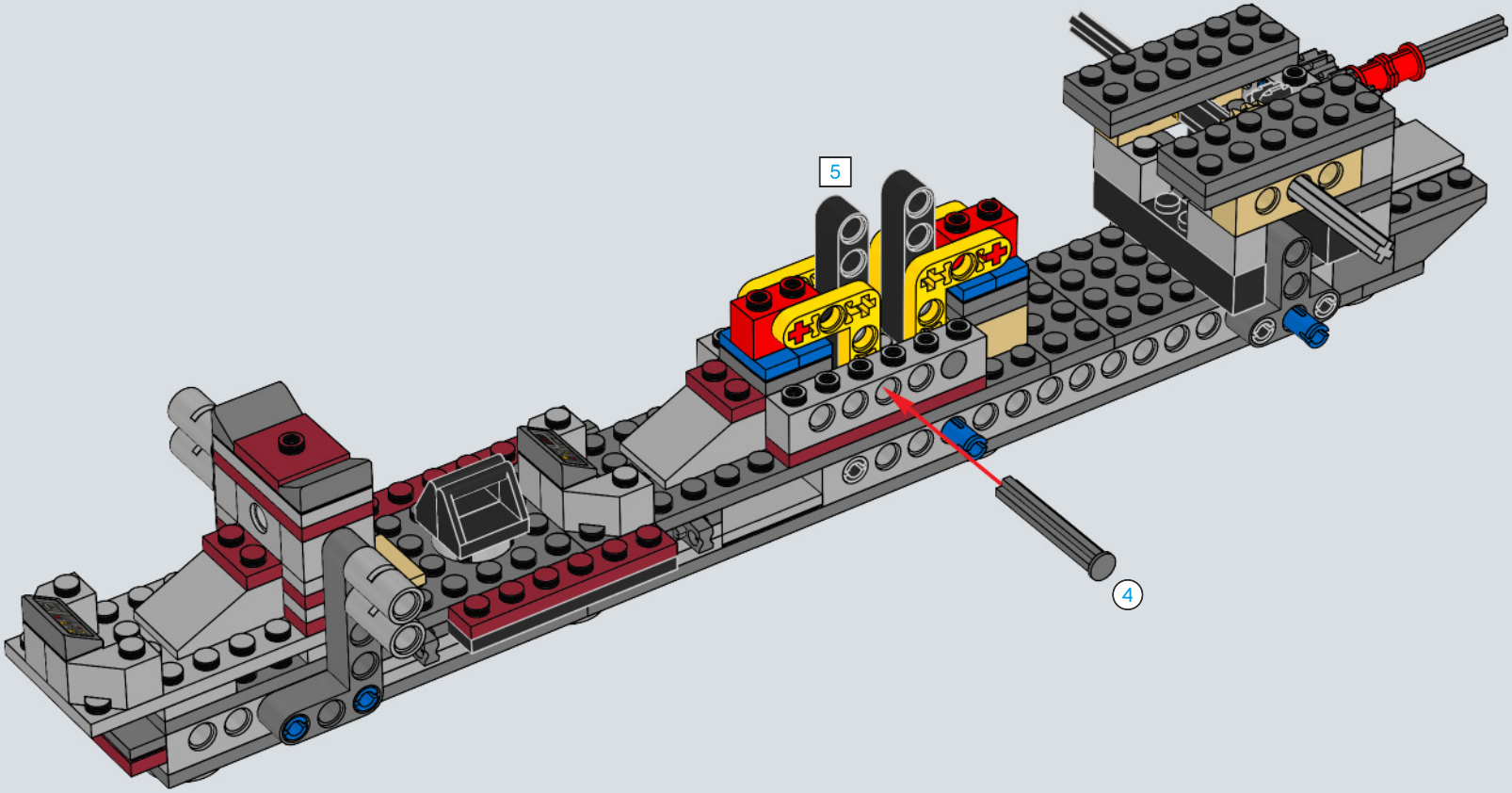

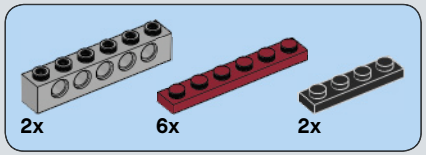

46

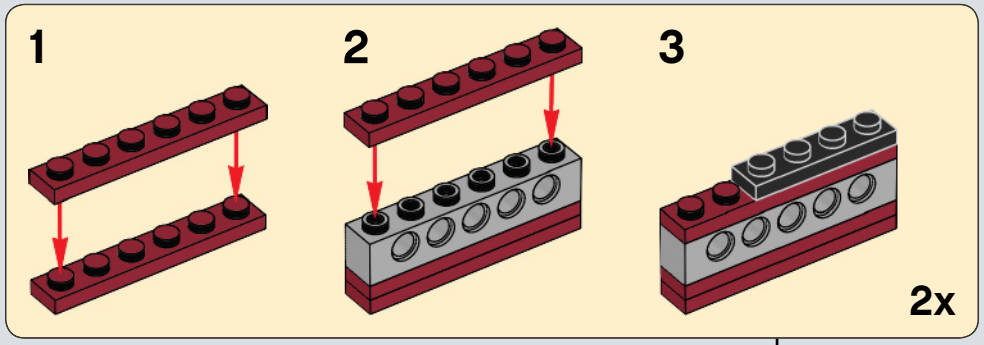

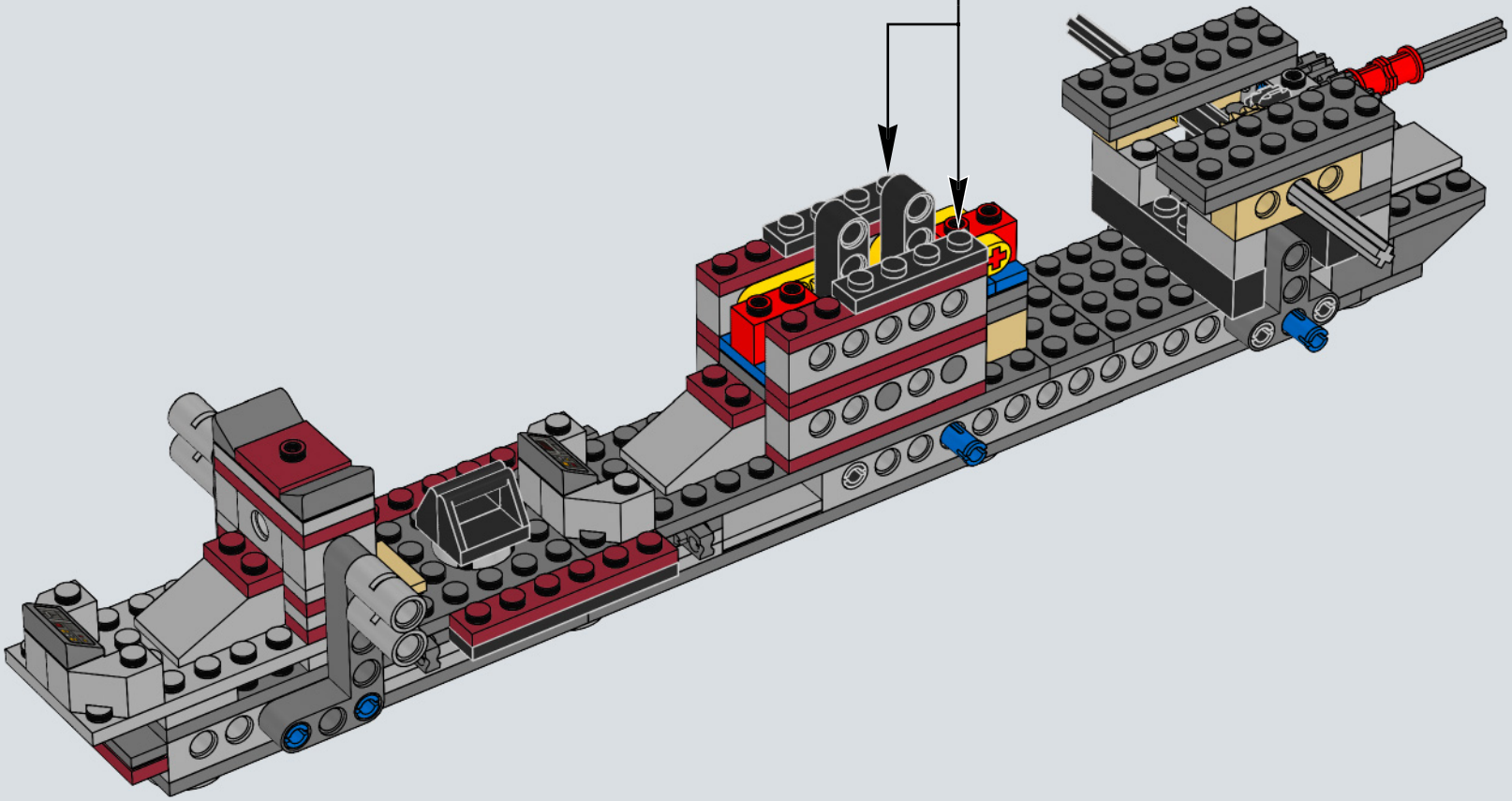

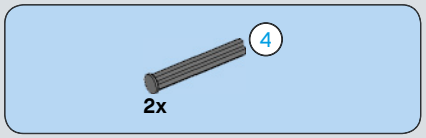

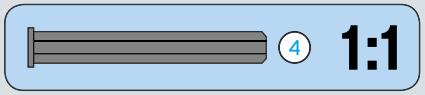

47

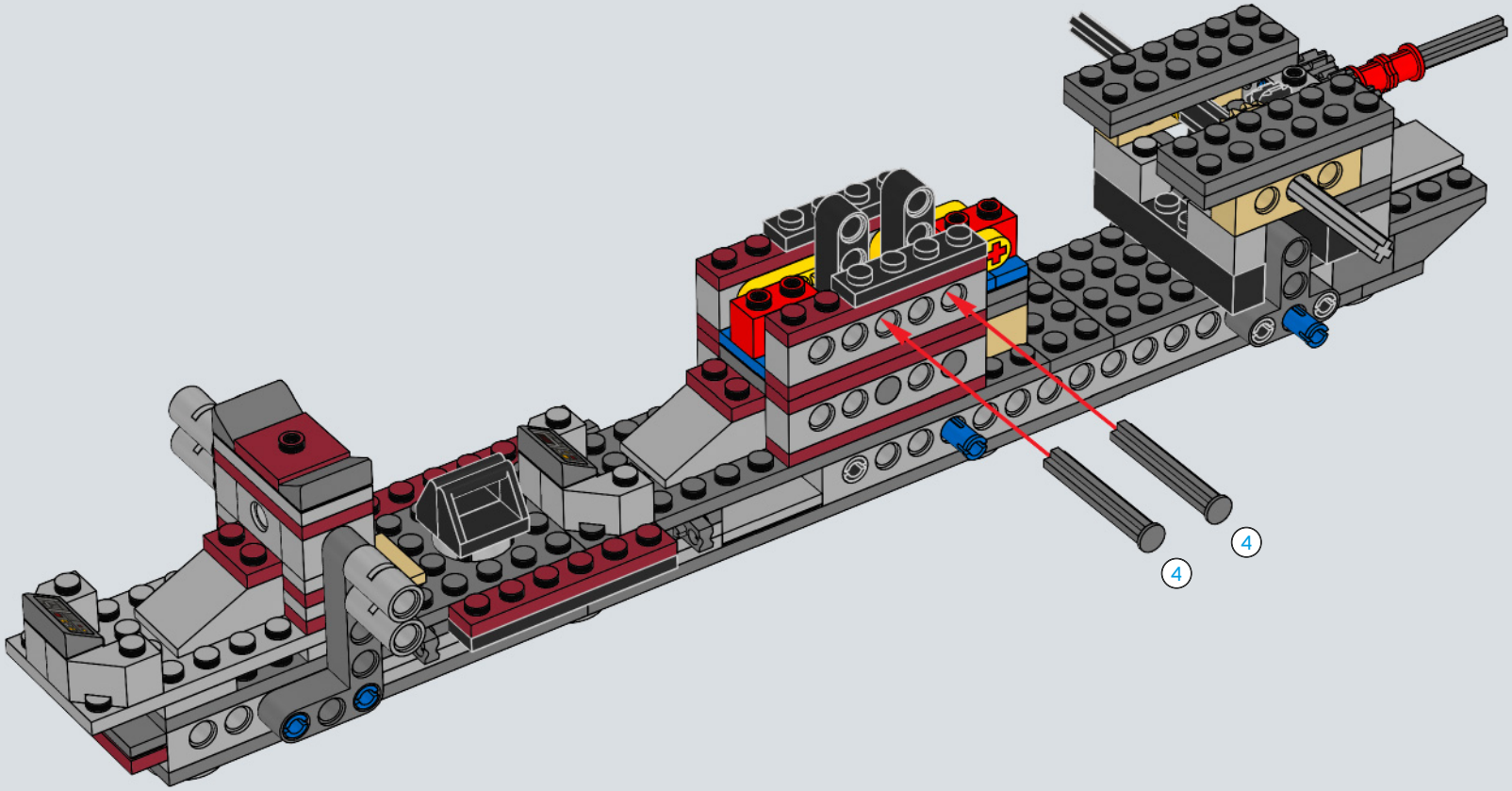

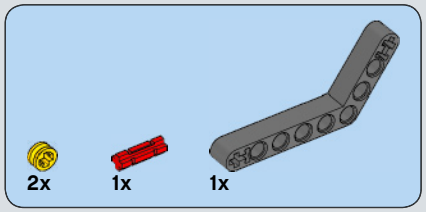

48

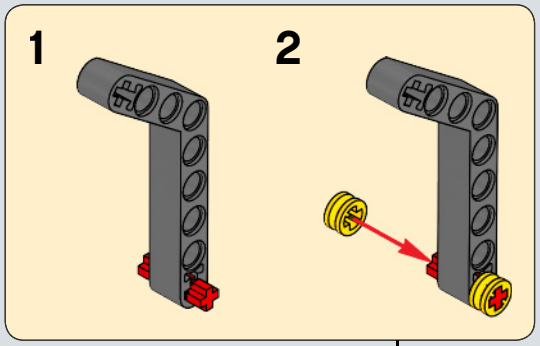

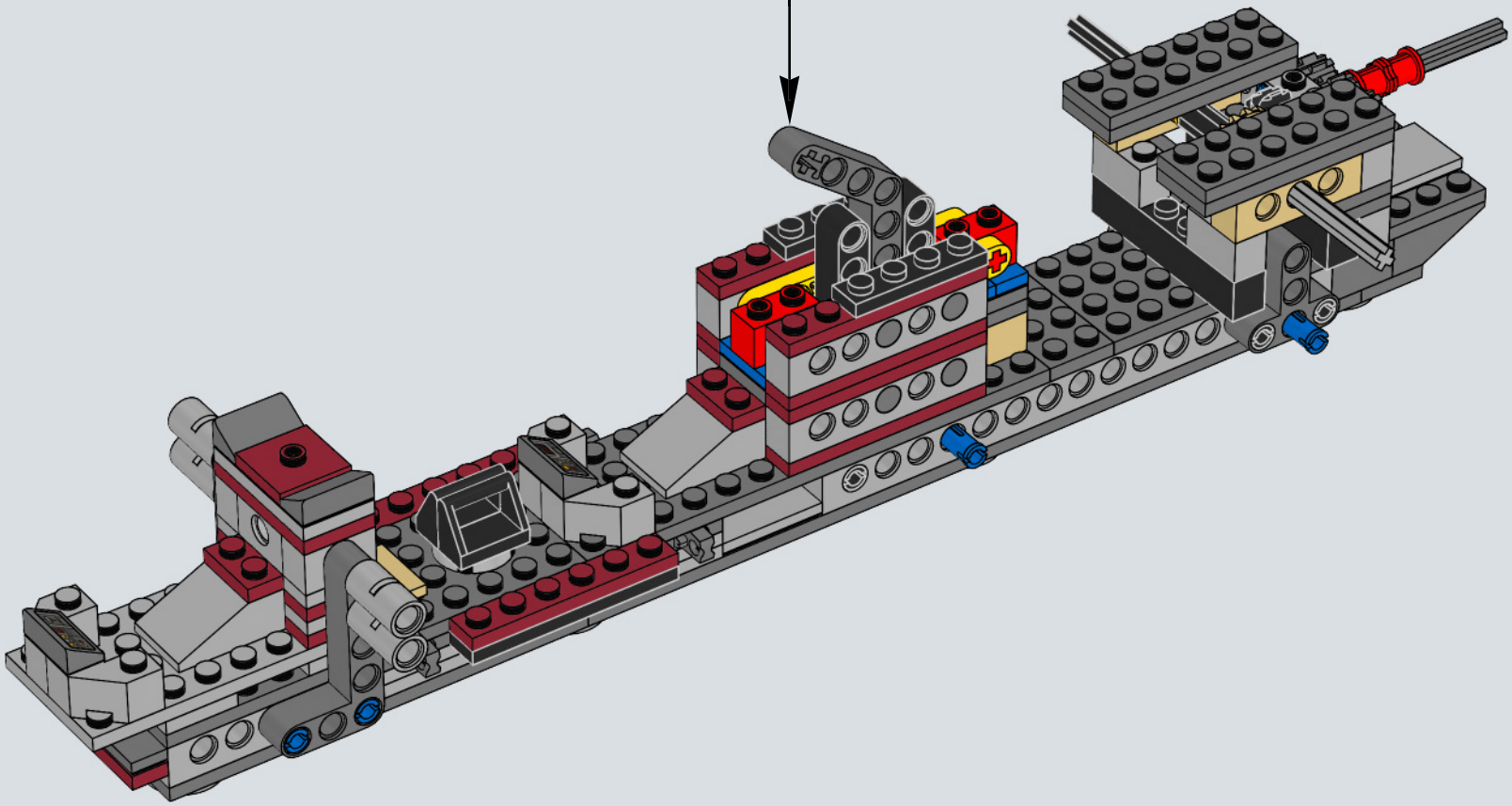

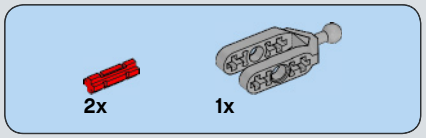

49

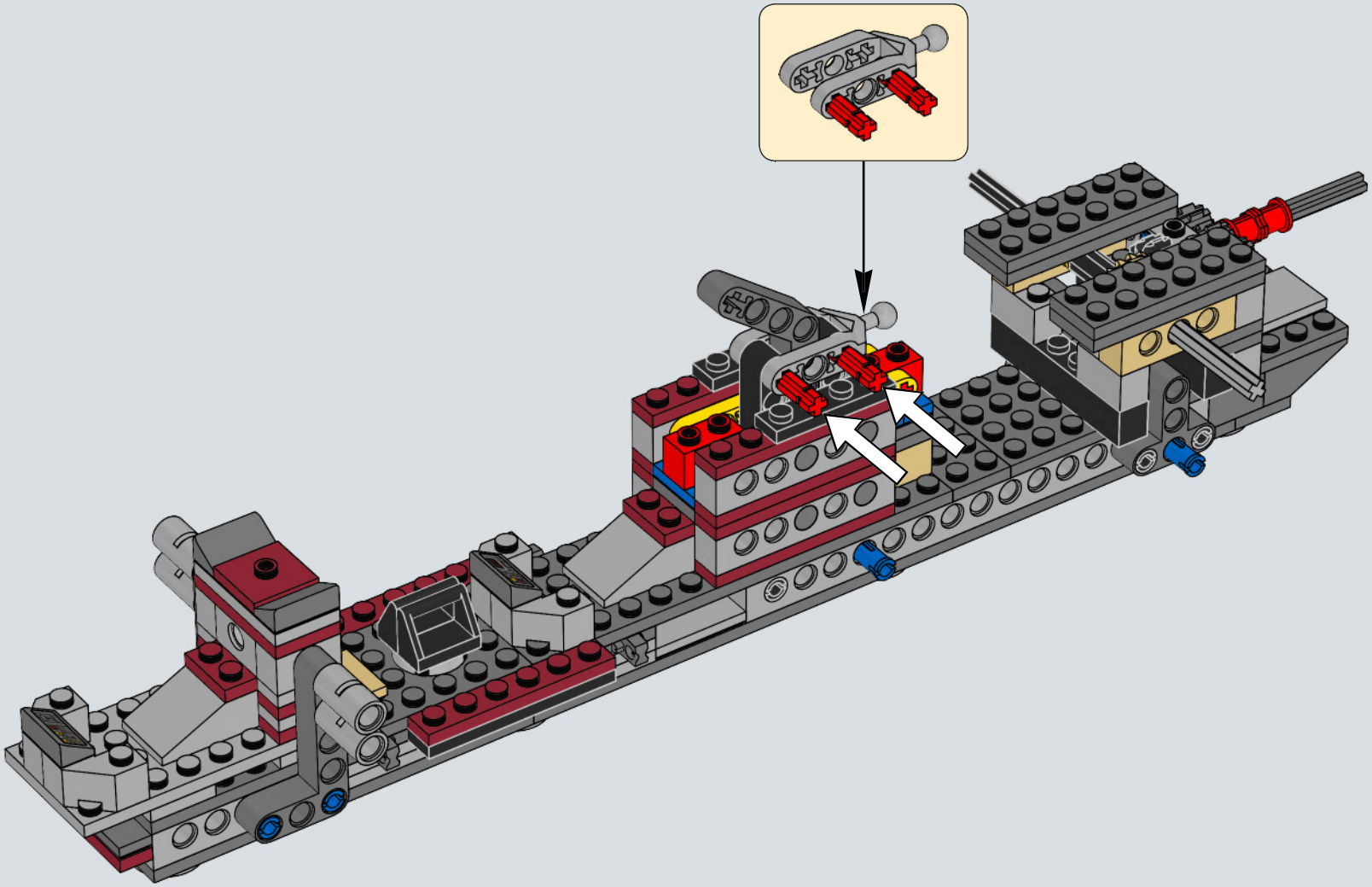

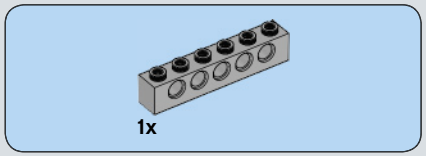

50

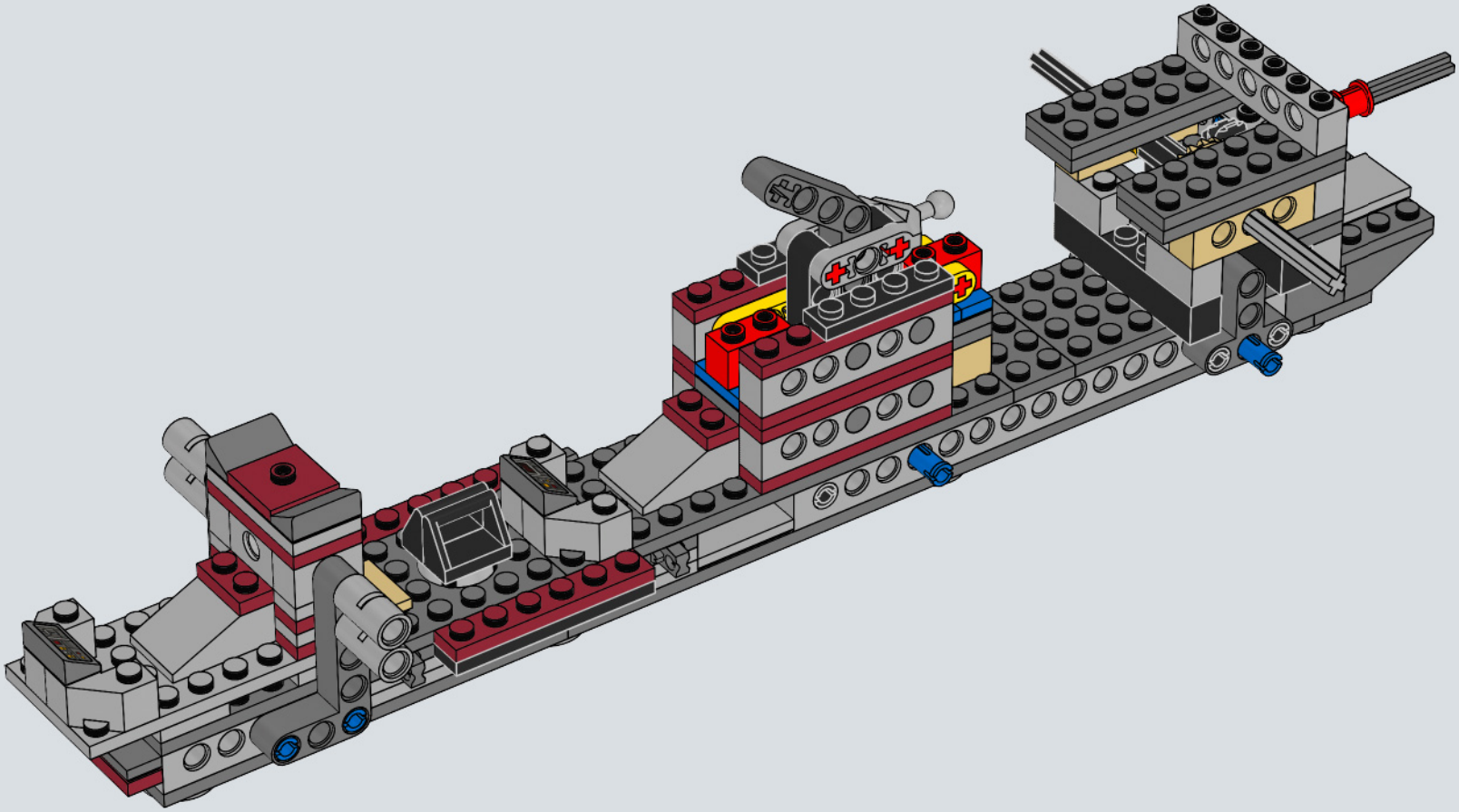

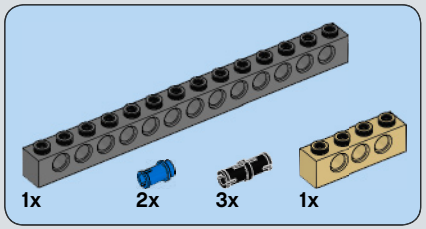

51

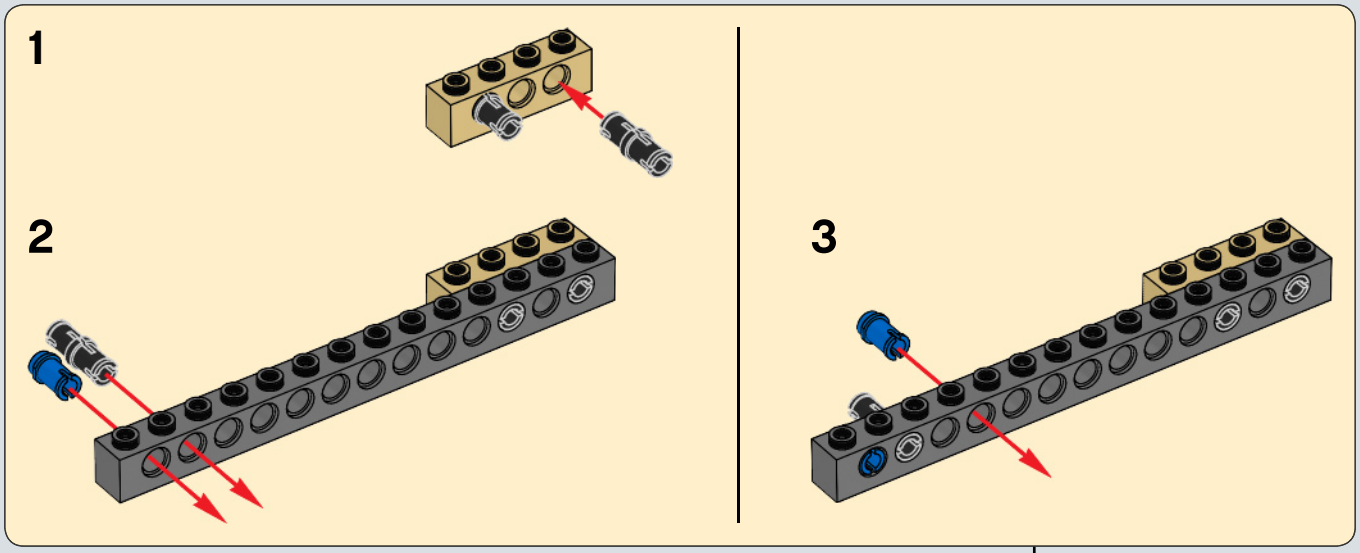

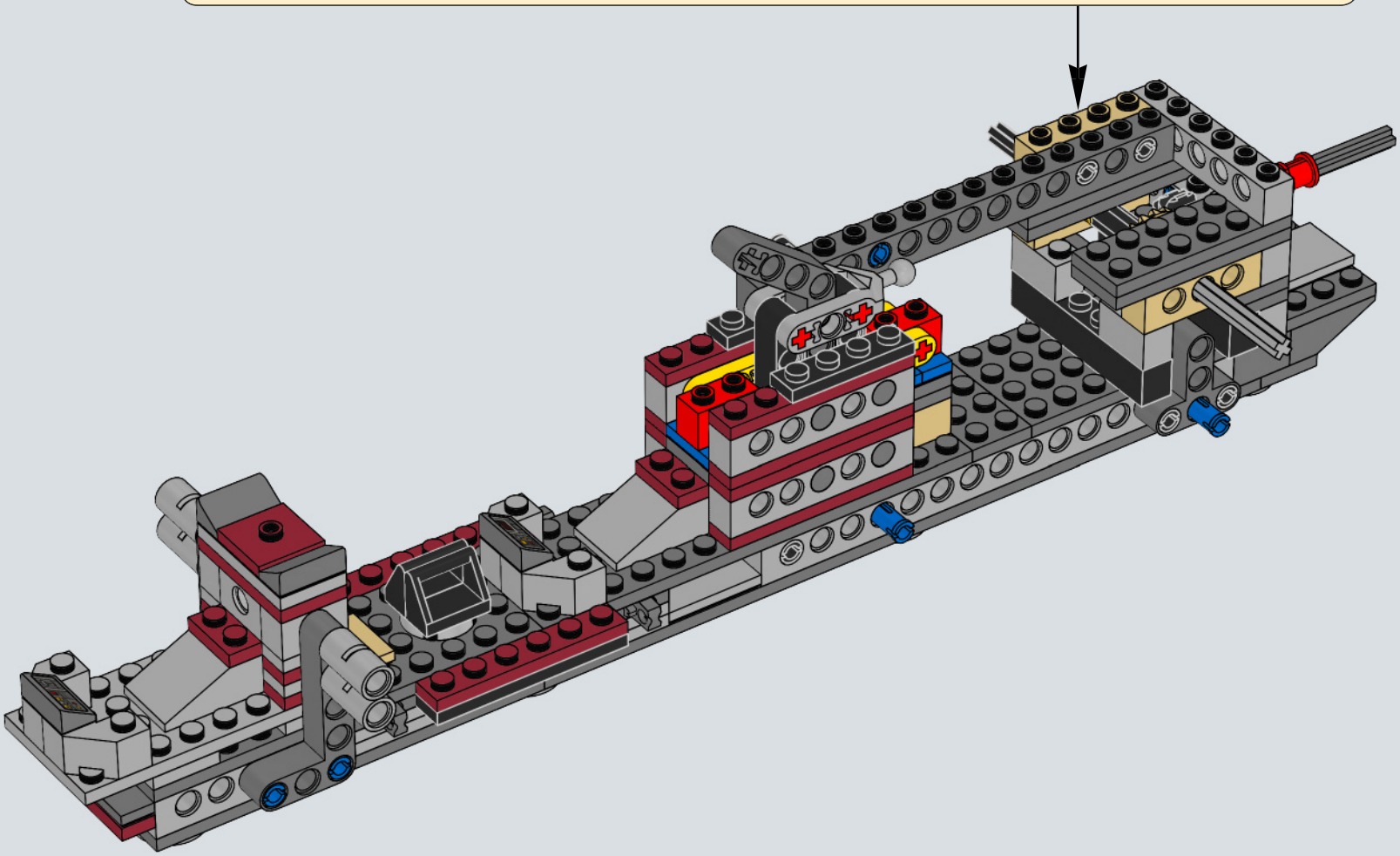

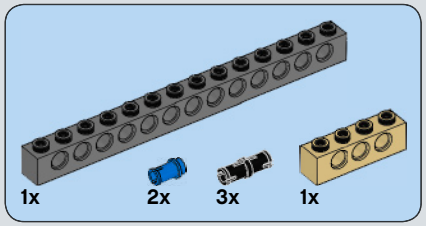

52

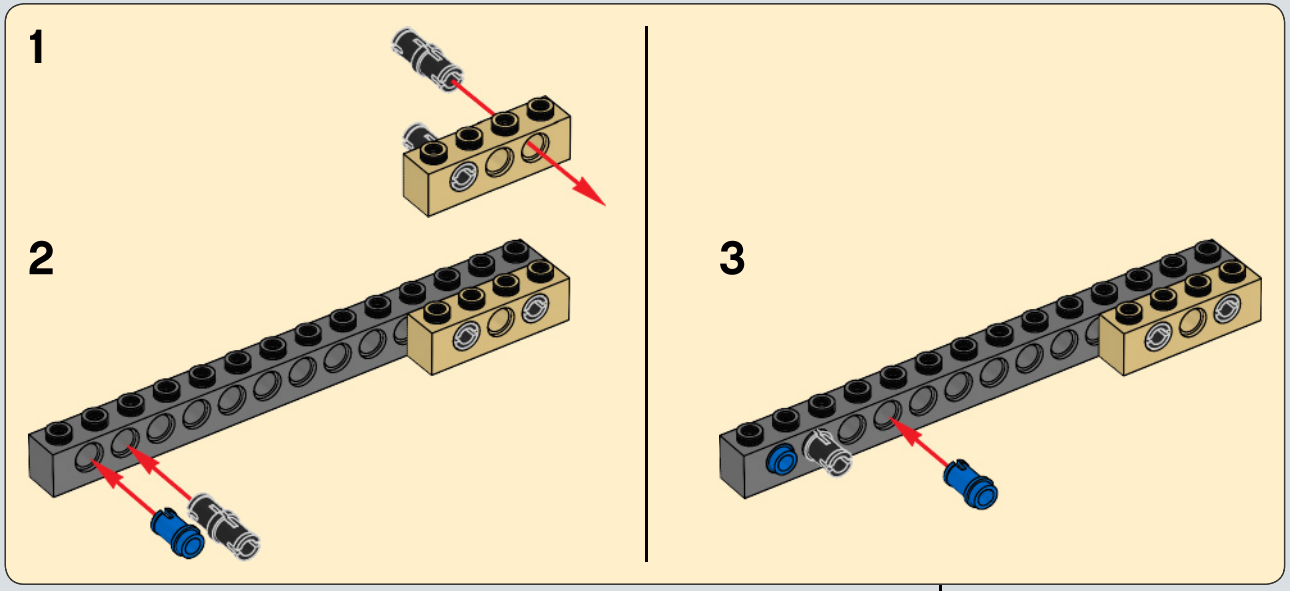

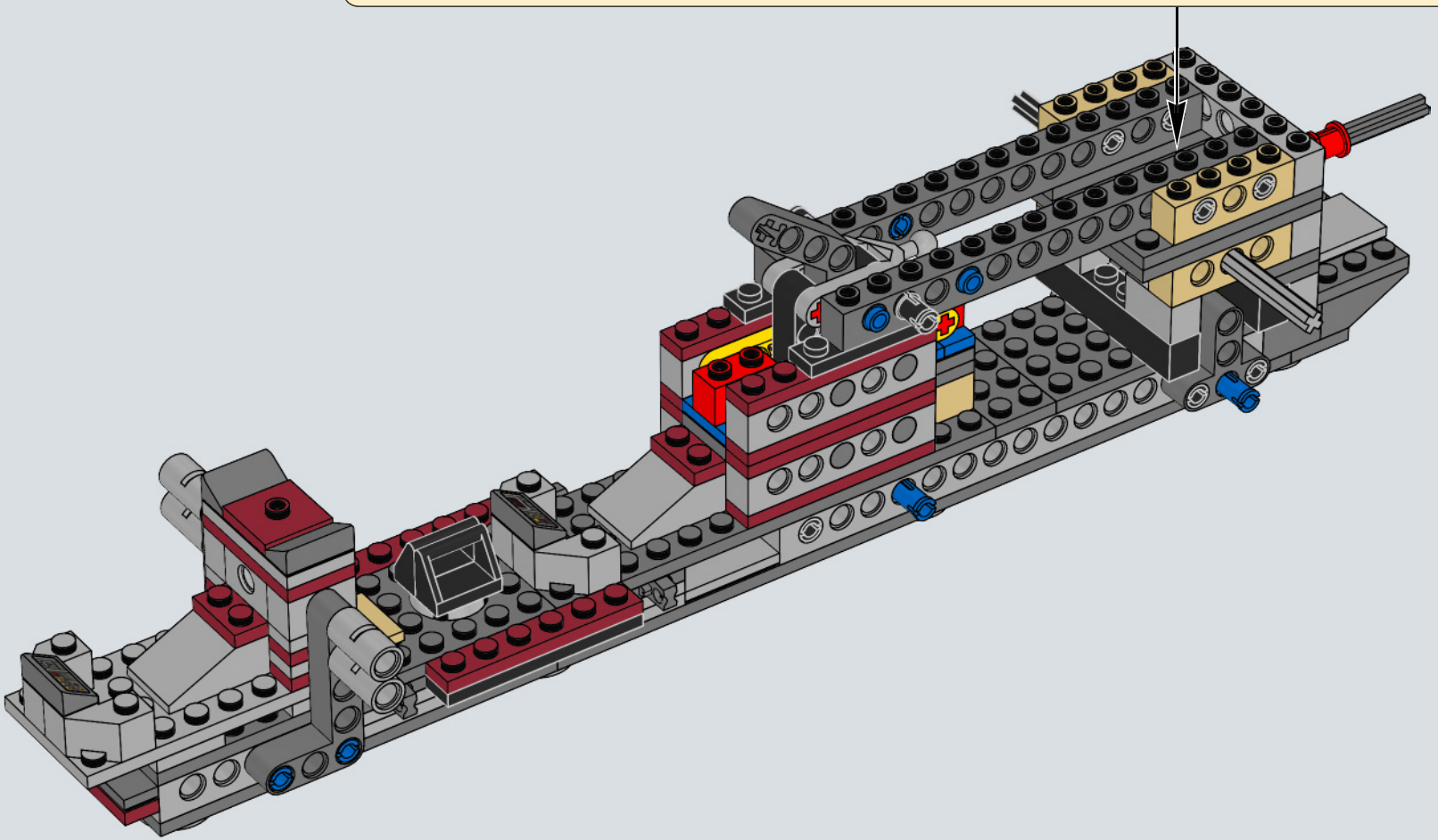

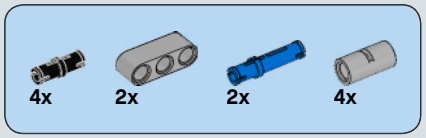

53

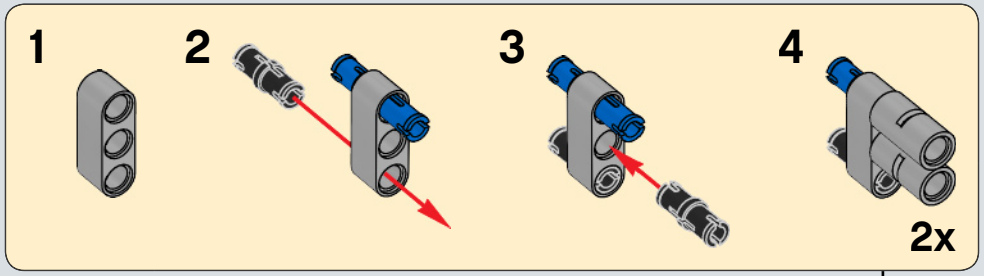

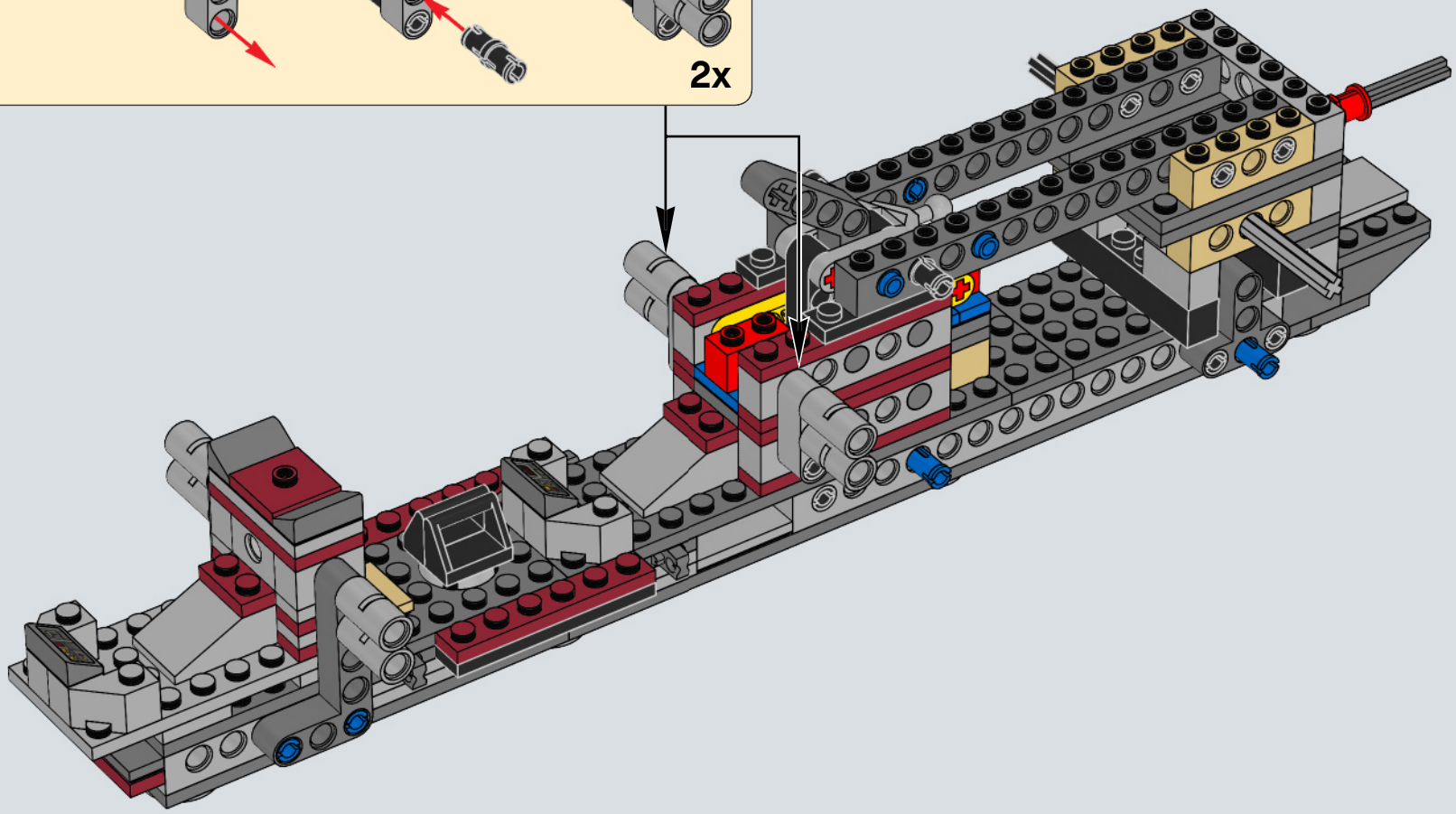

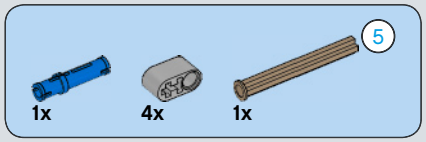

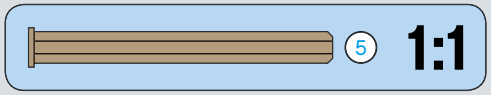

54

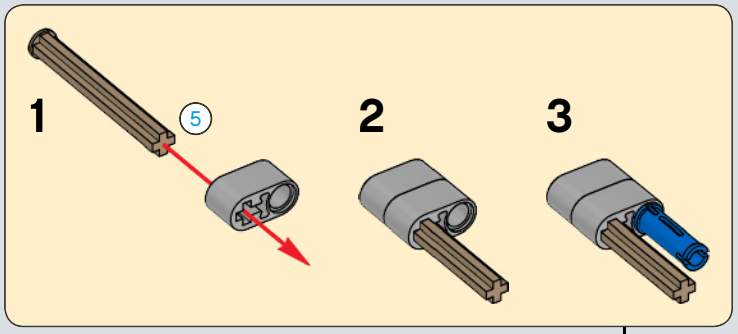

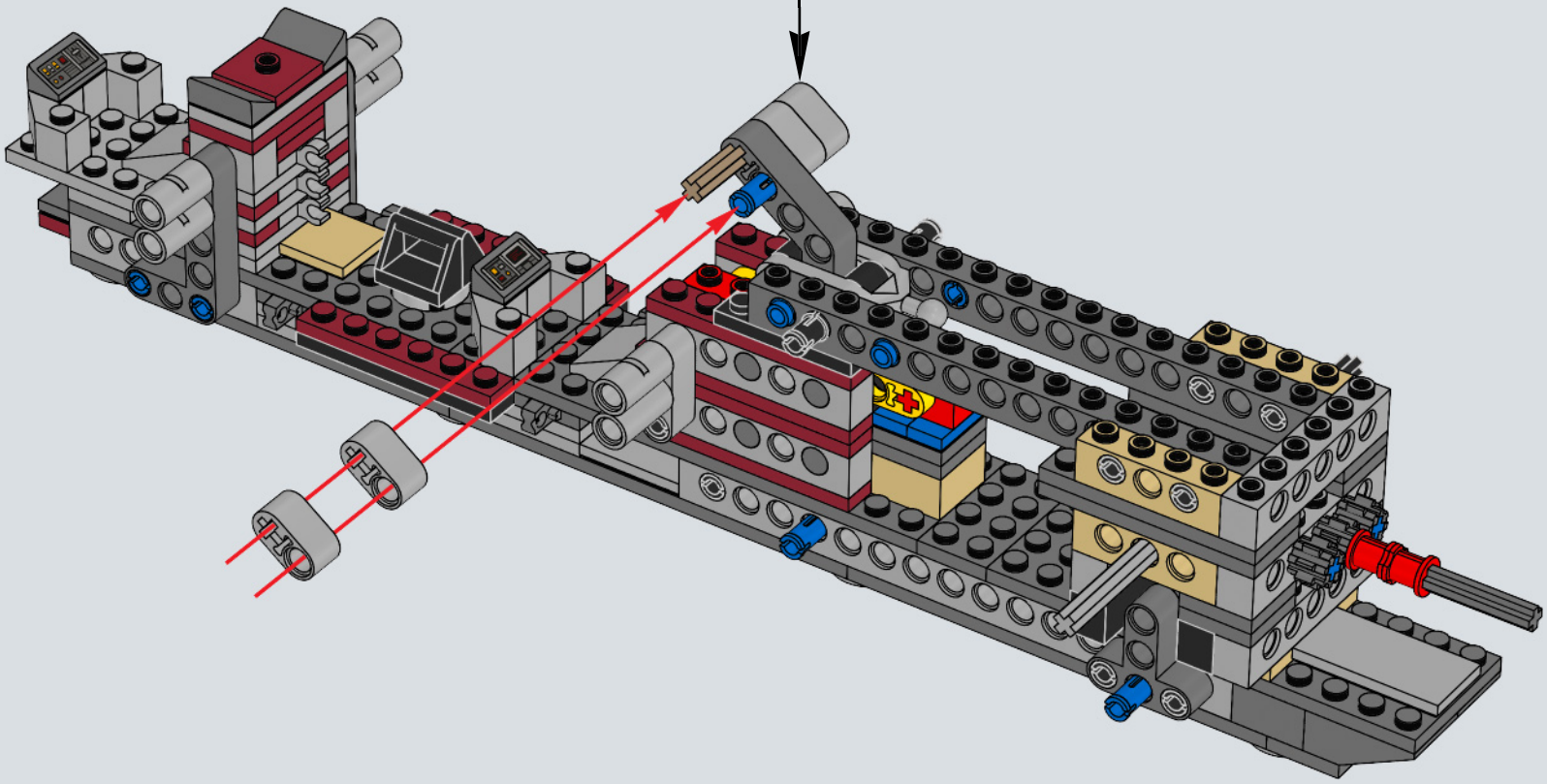

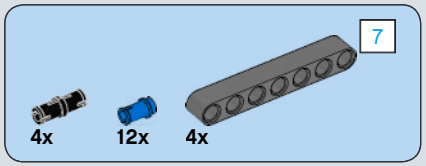

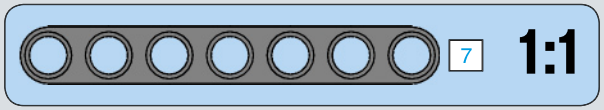

55

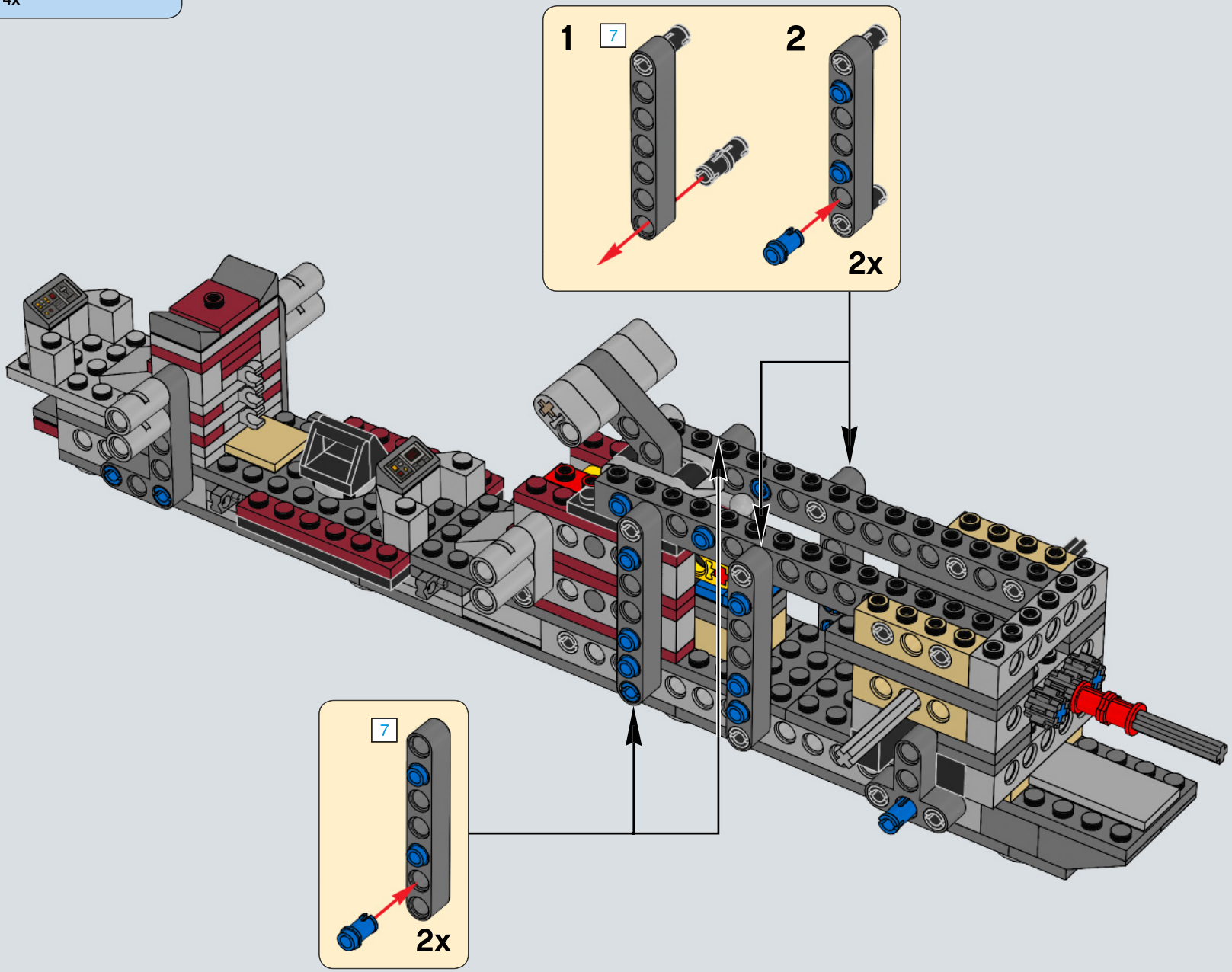

56

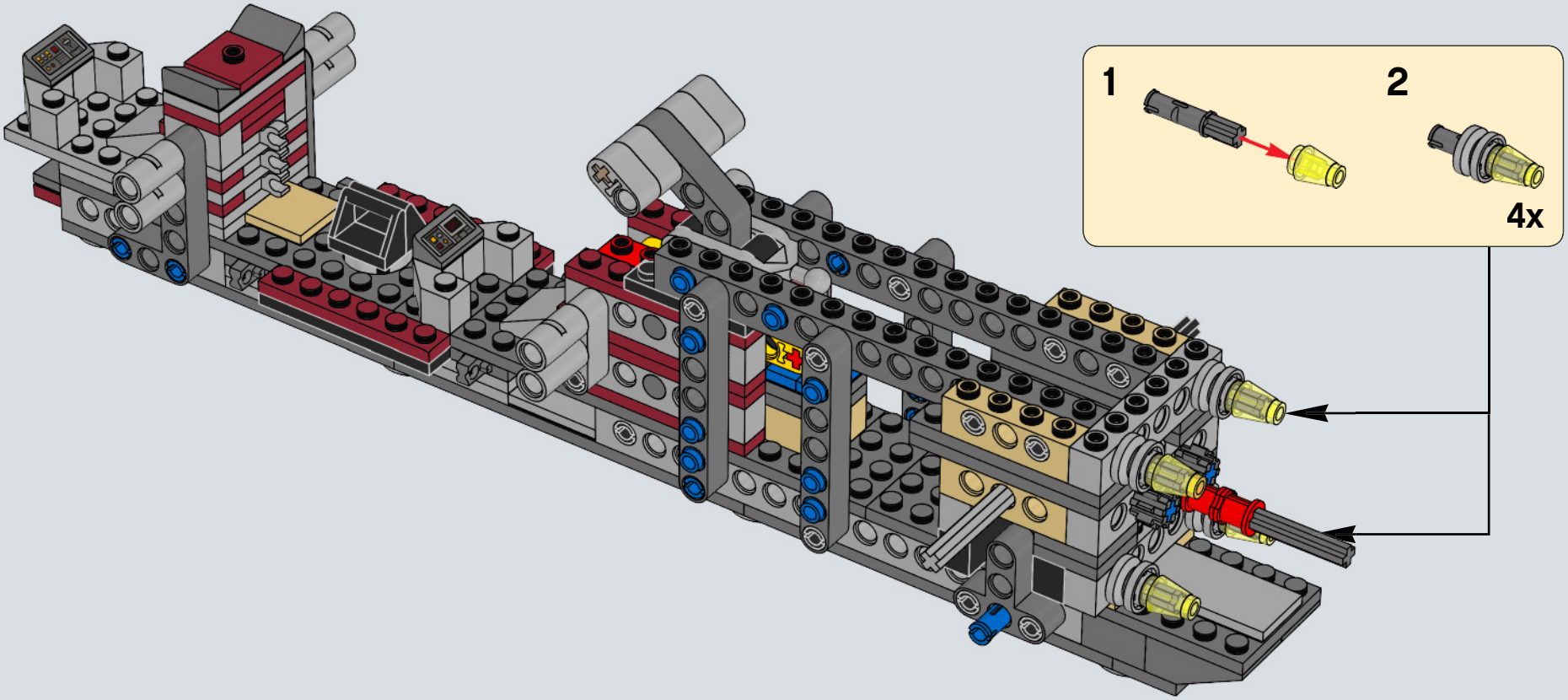

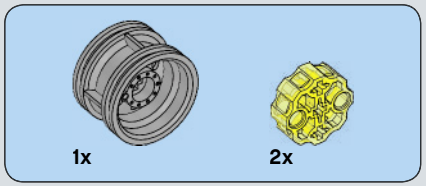

57

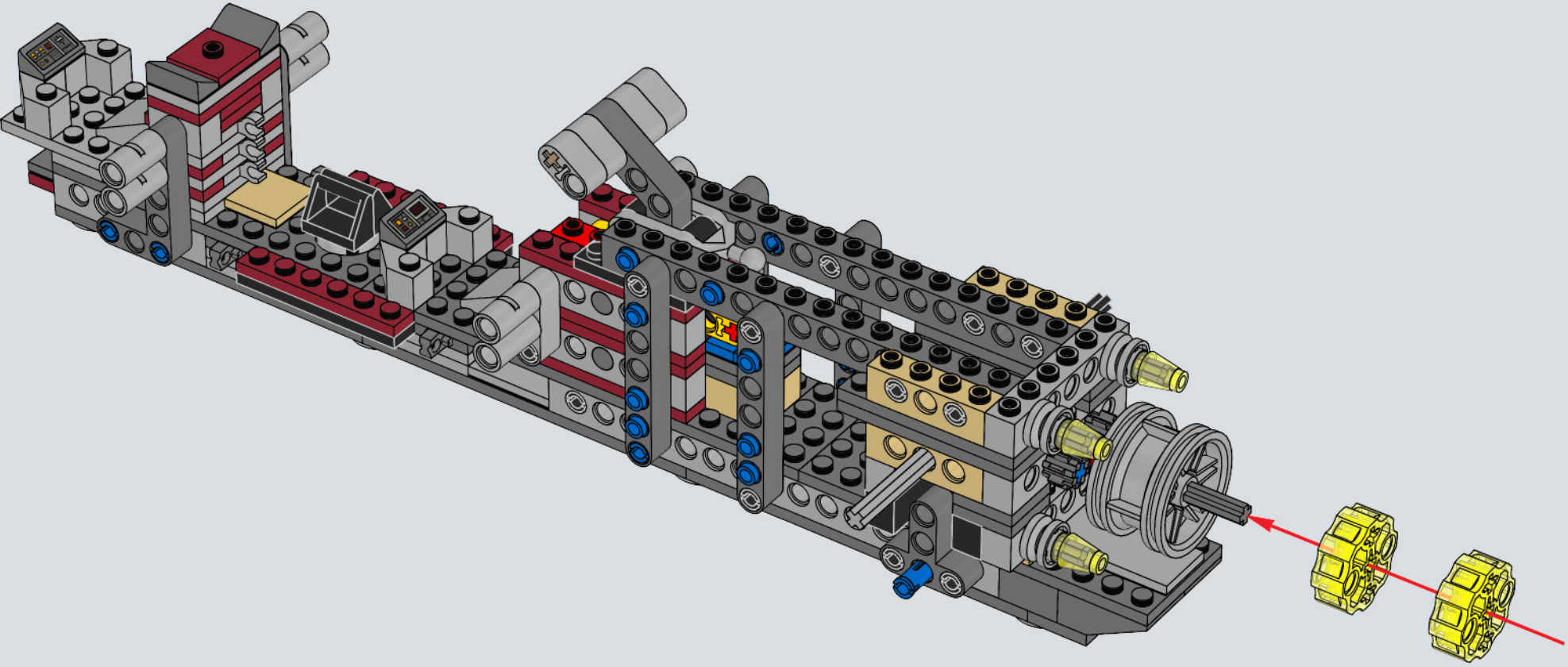

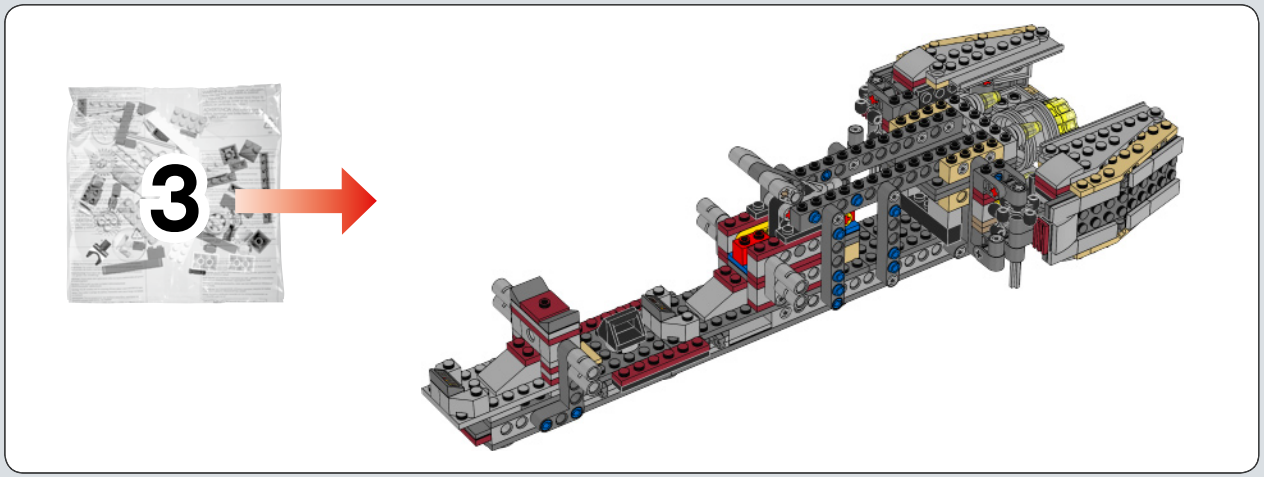

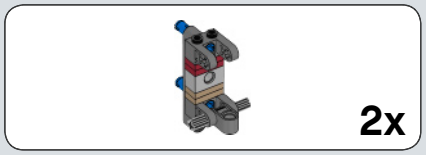

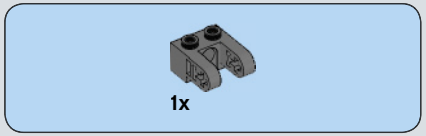

58

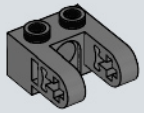

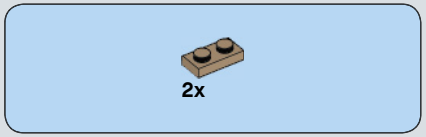

59

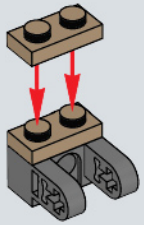

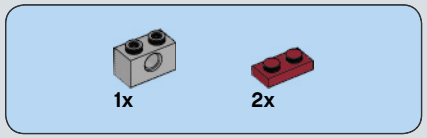

60

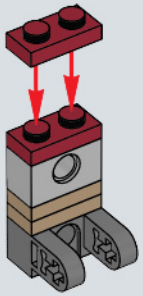

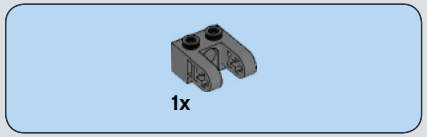

61

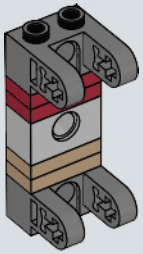

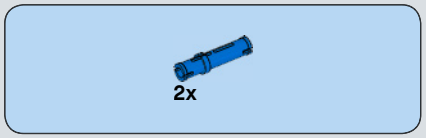

62

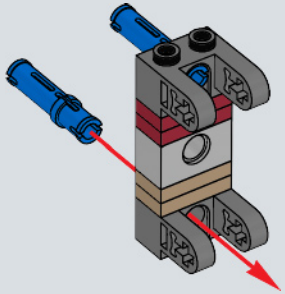

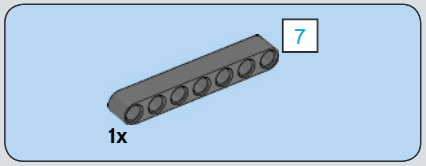

63

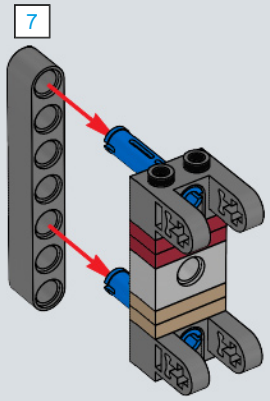

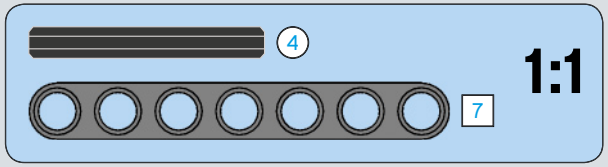

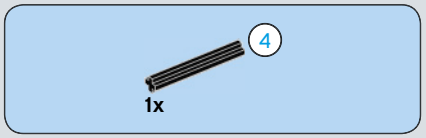

64

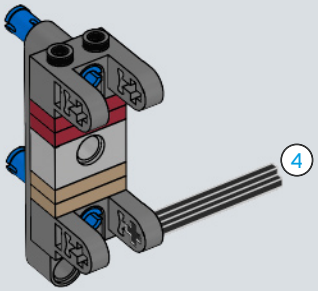

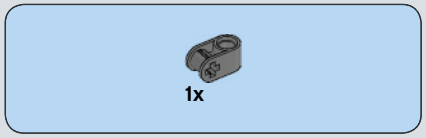

65

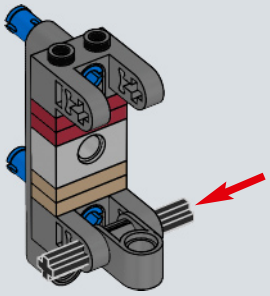

2x

66

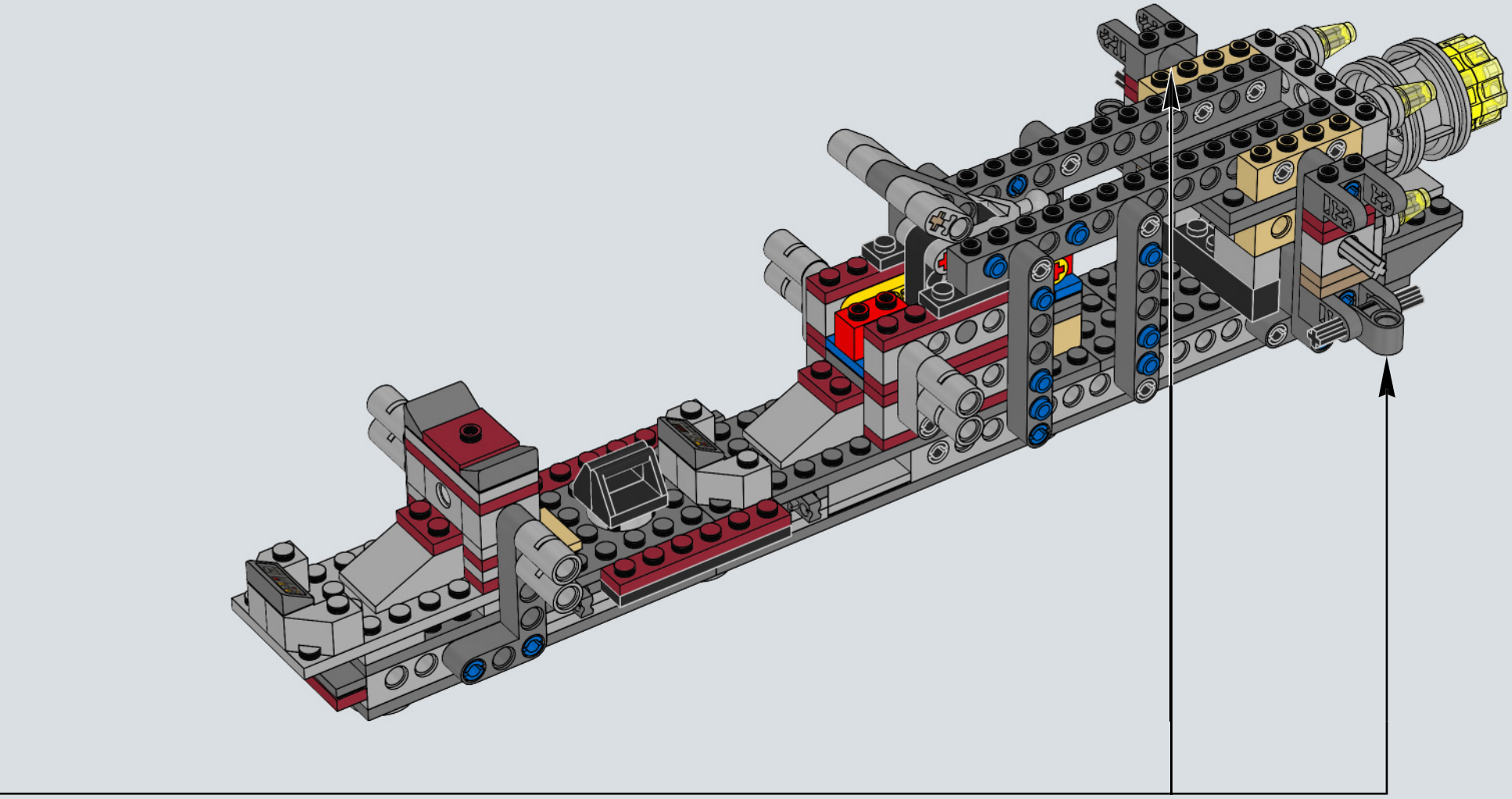

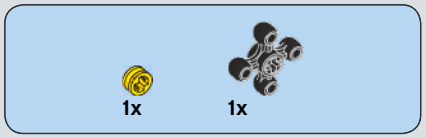

67

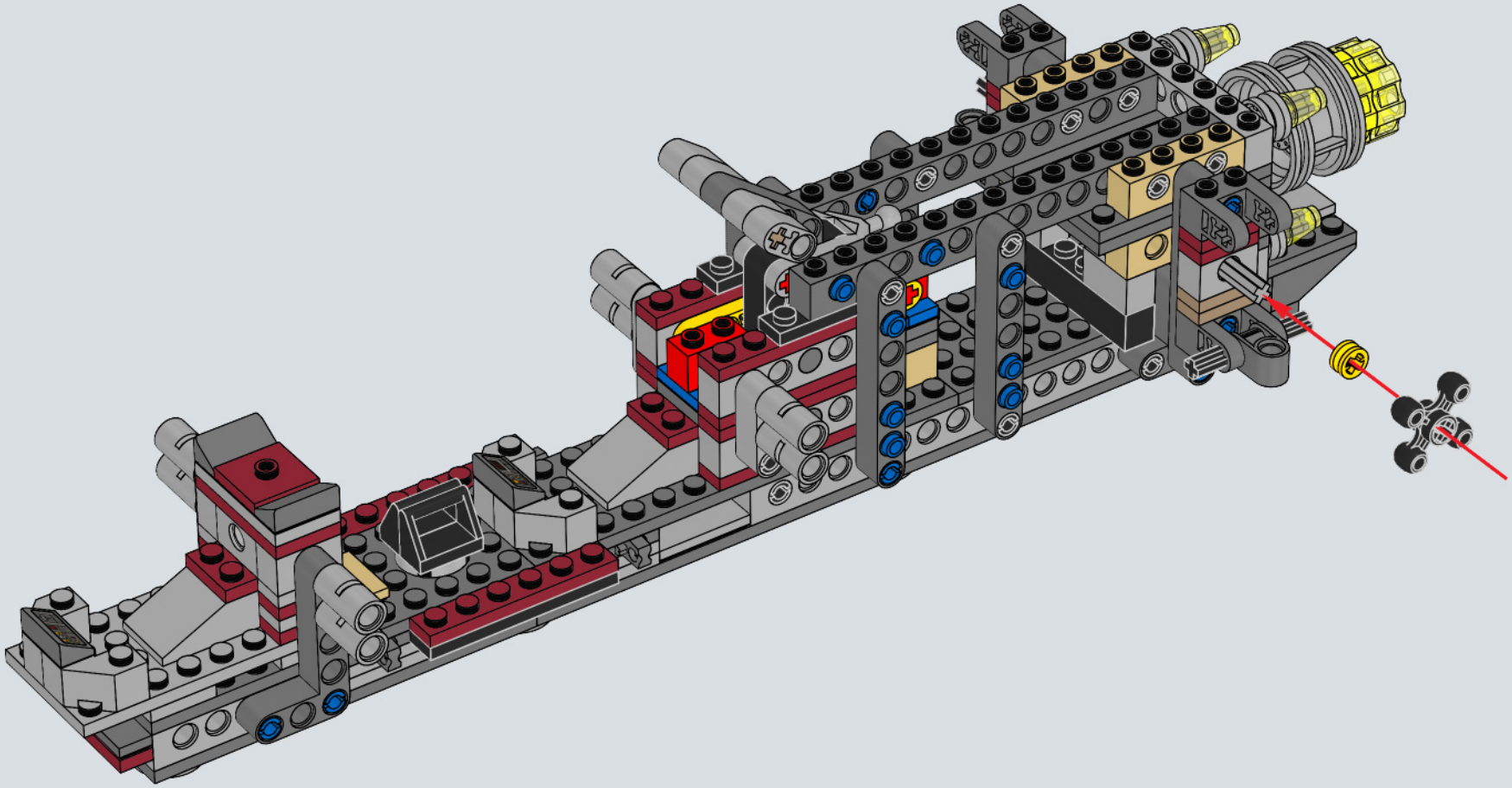

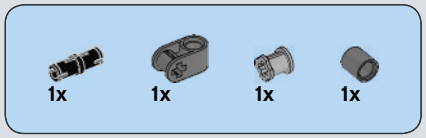

68

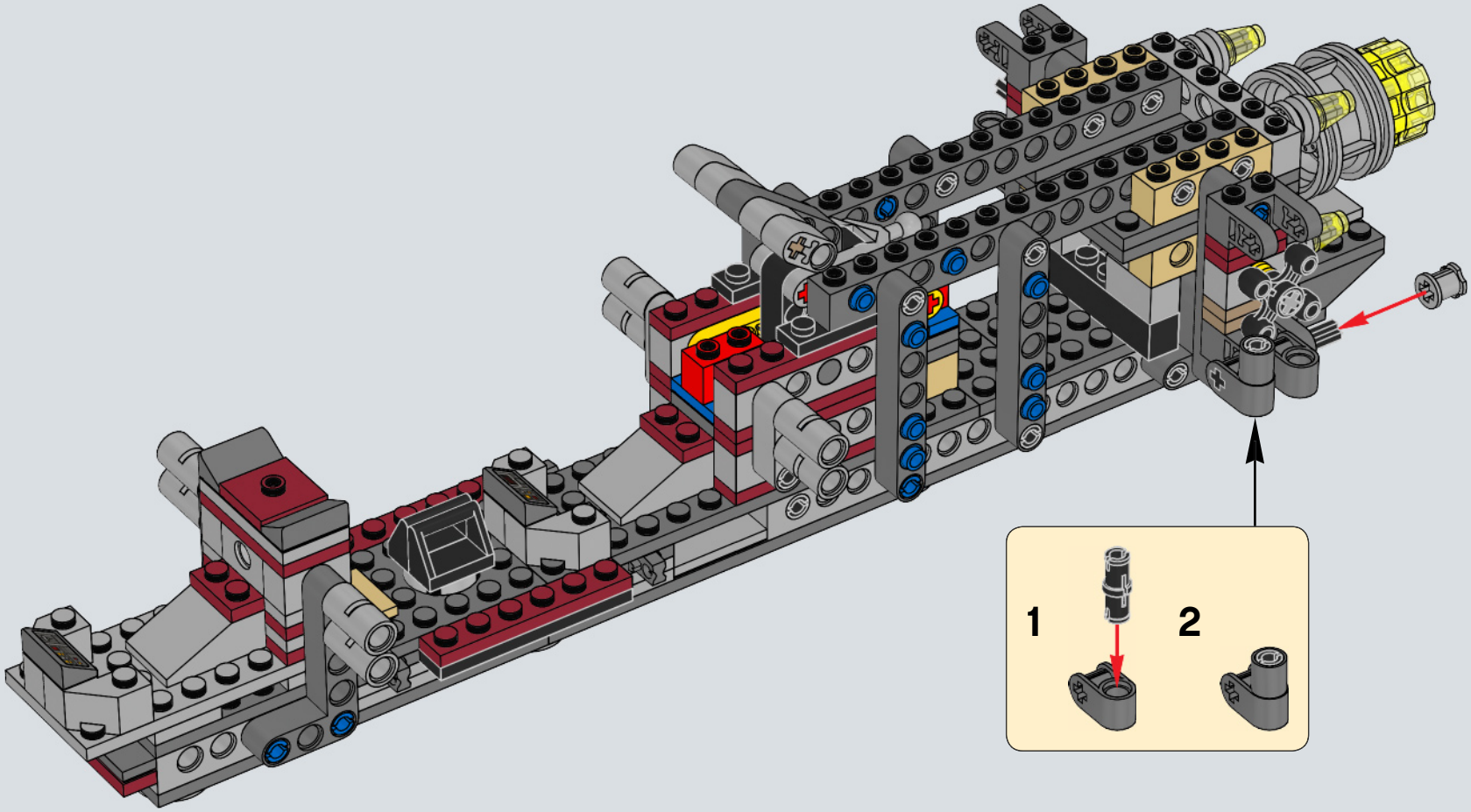

69

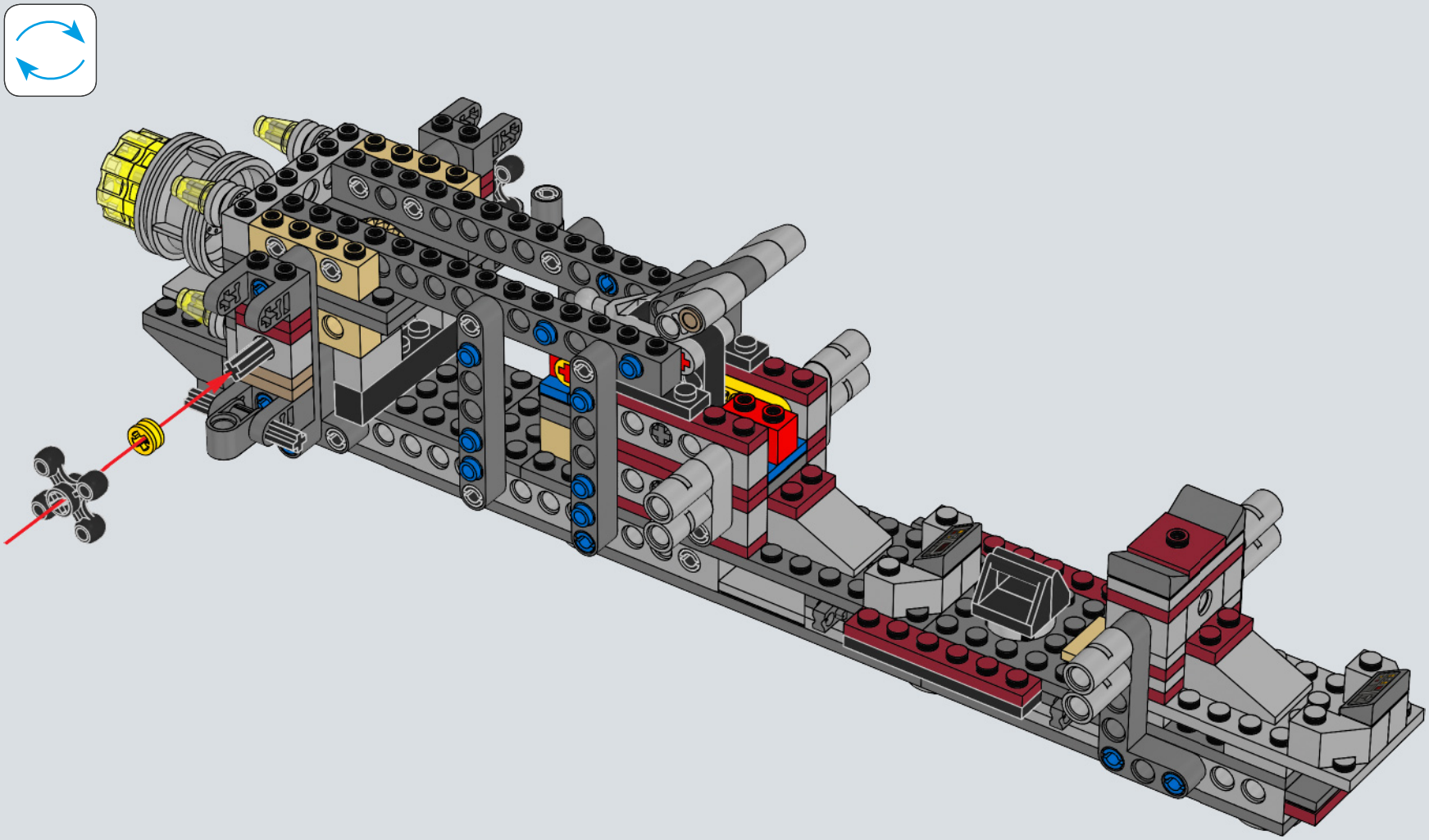

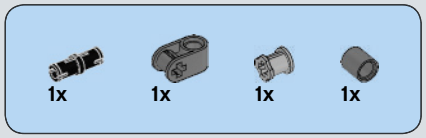

70

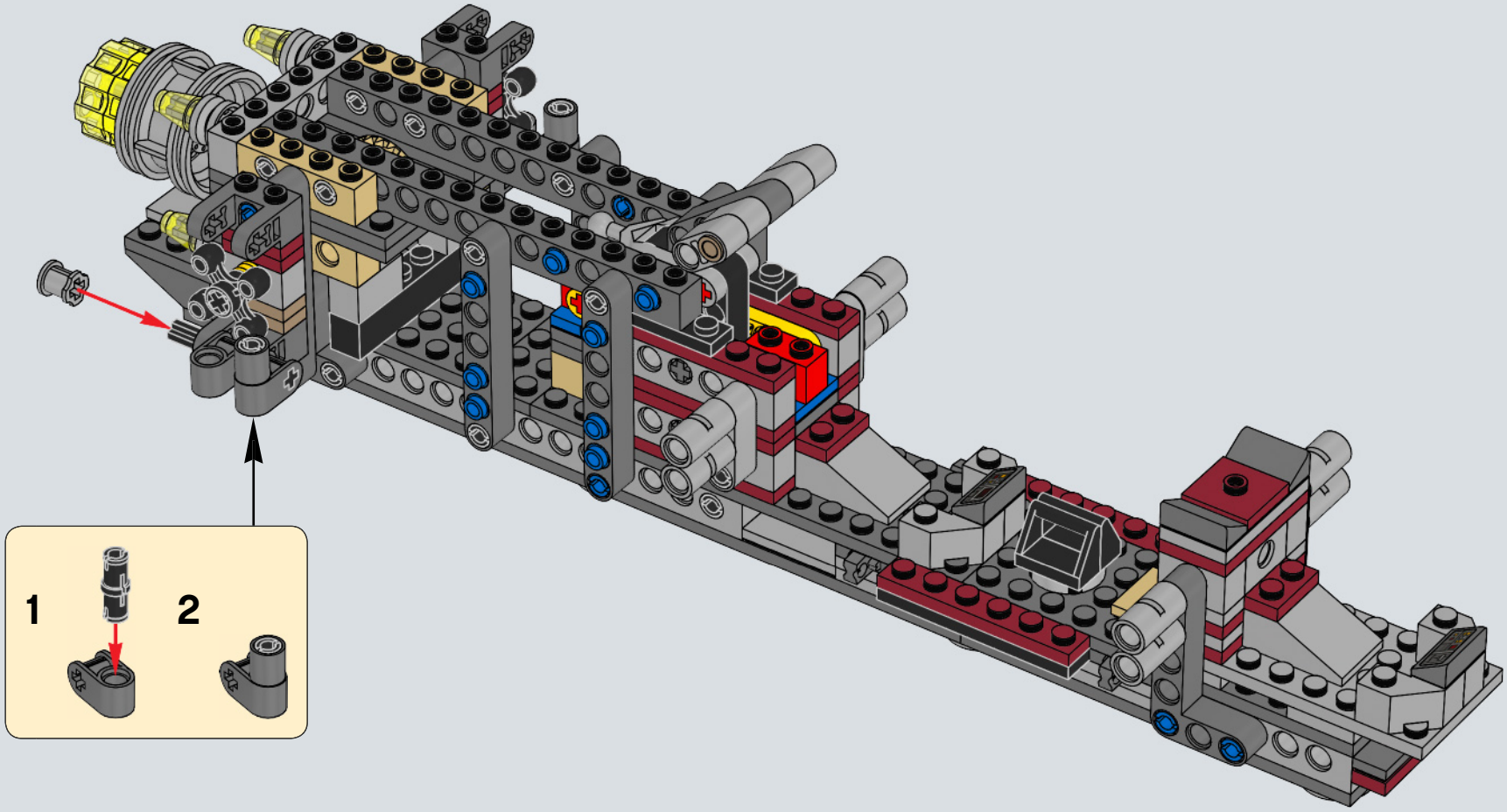

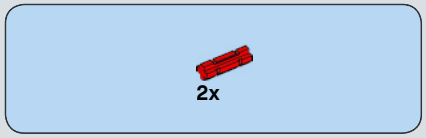

71

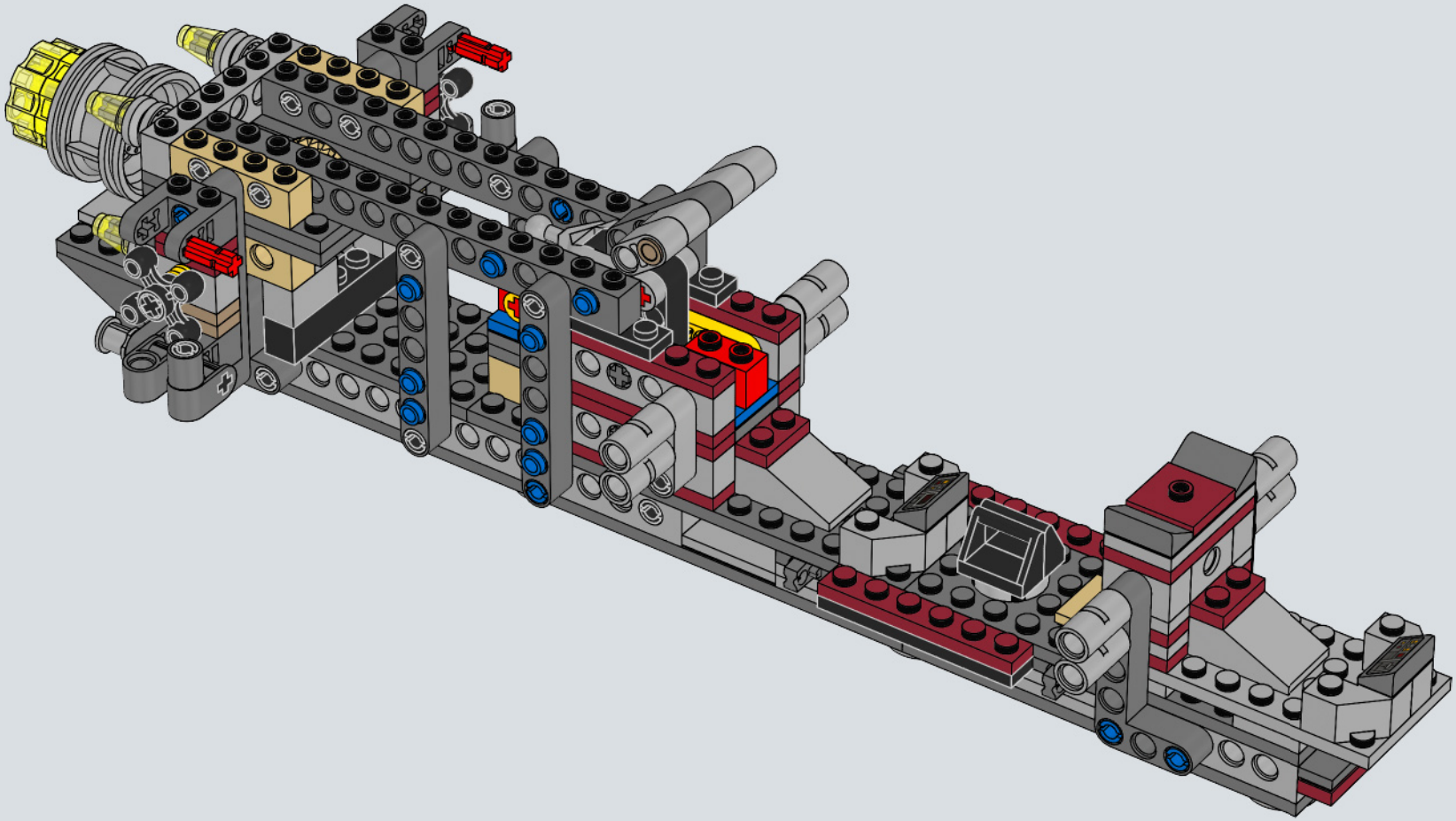

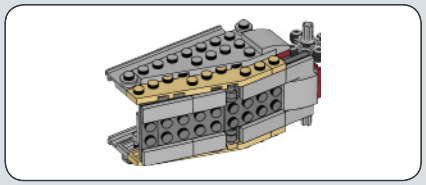

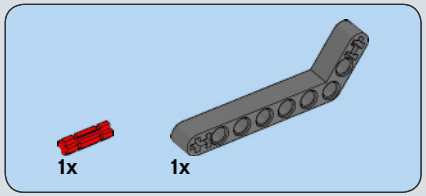

72

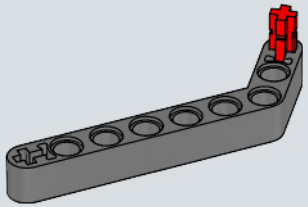

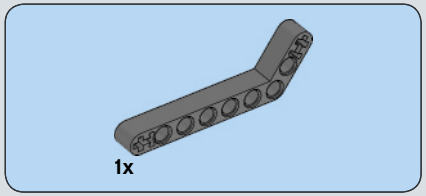

73

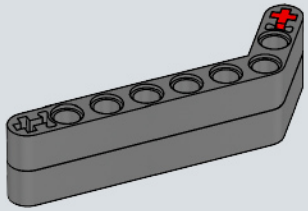

74

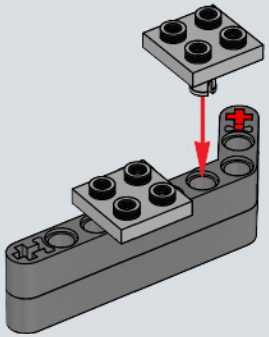

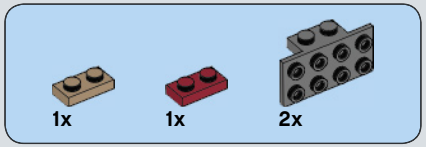

75

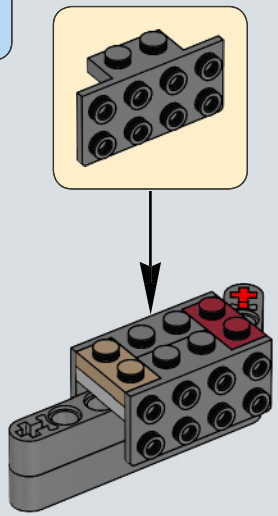

76

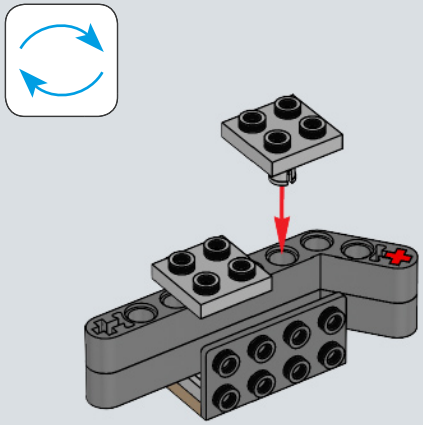

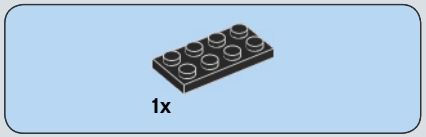

77

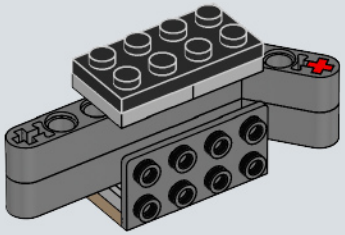

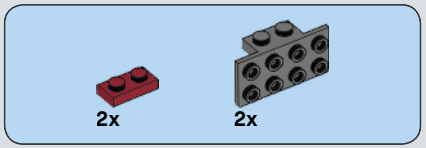

78

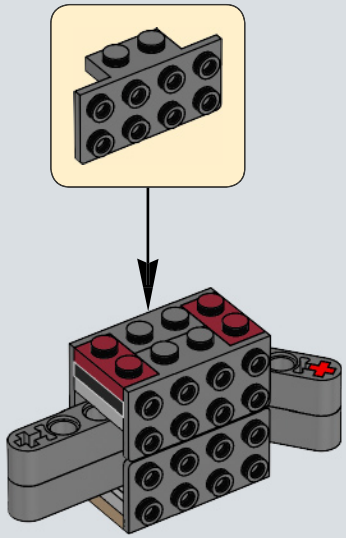

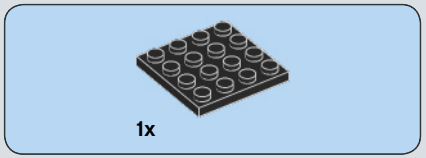

79

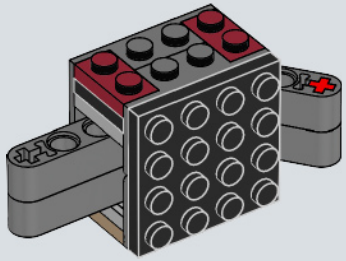

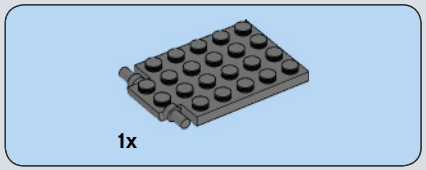

80

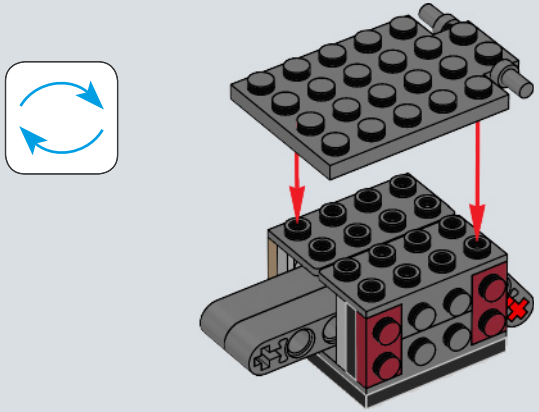

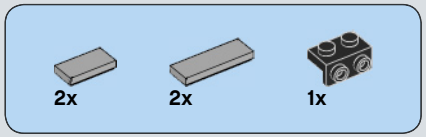

81

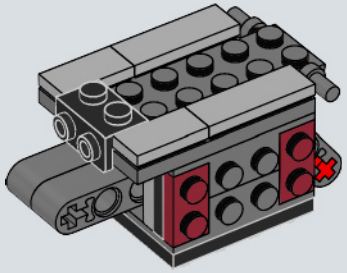

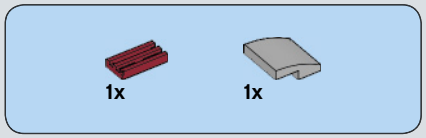

82

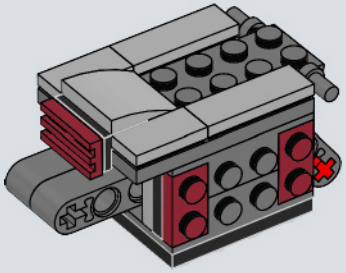

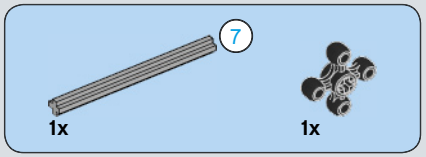

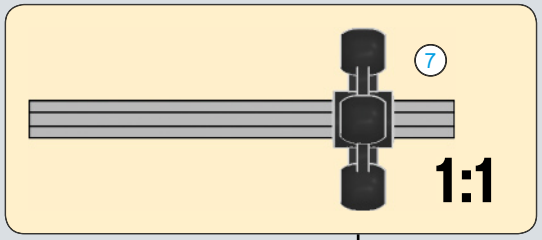

83

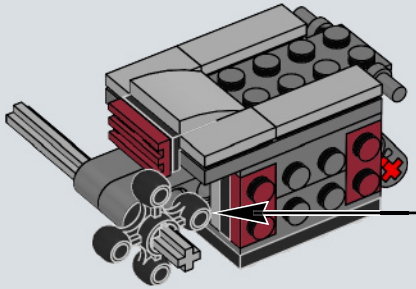

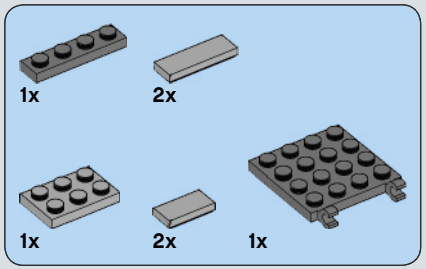

84

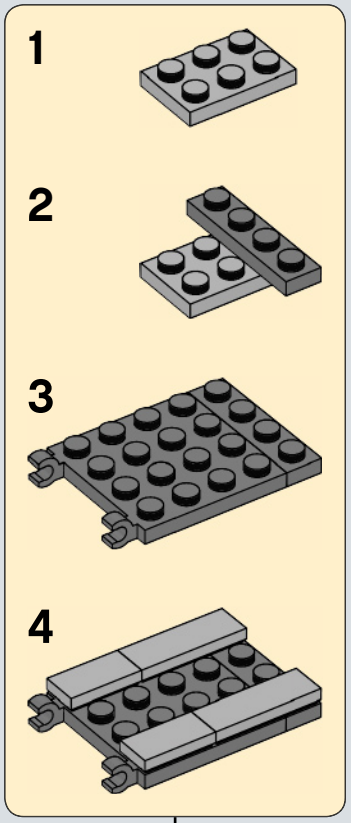

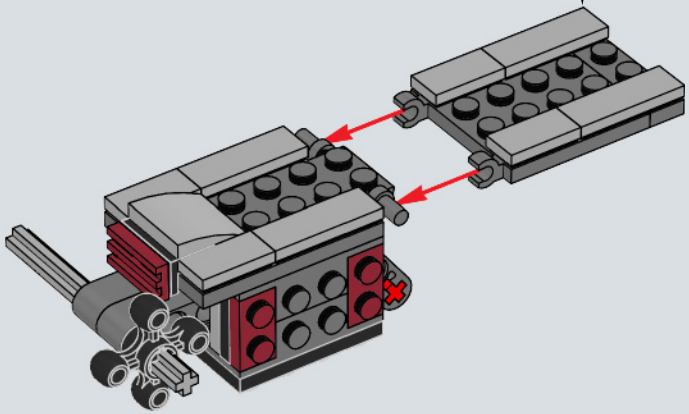

85

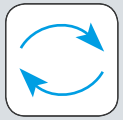

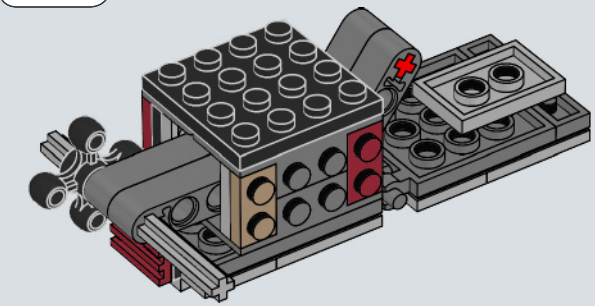

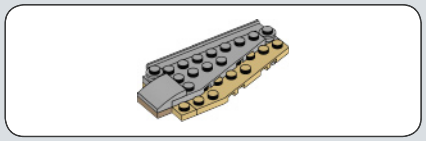

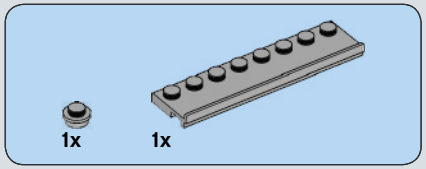

86

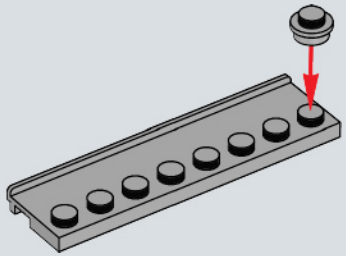

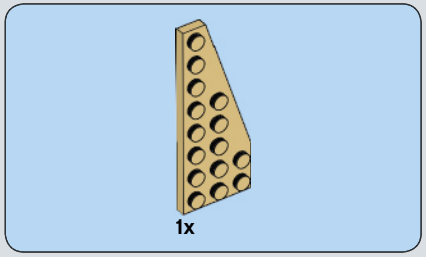

87

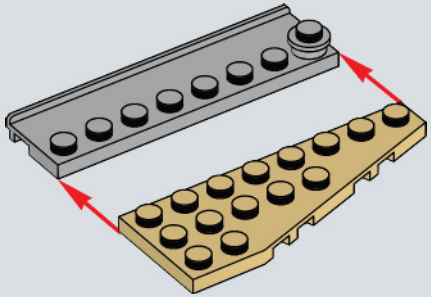

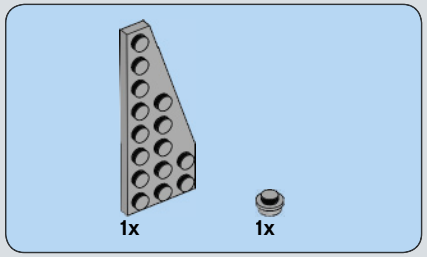

88

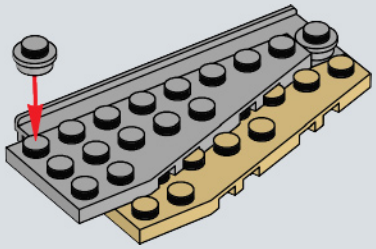

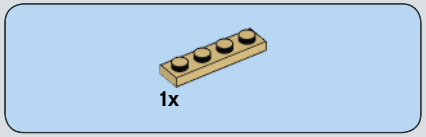

89

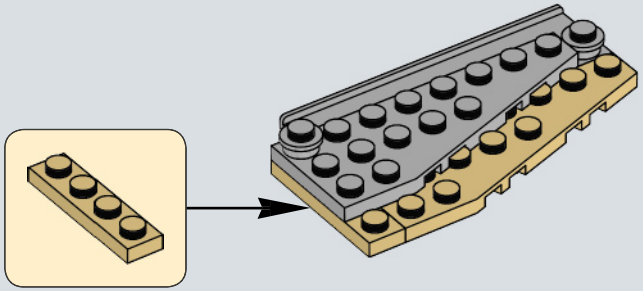

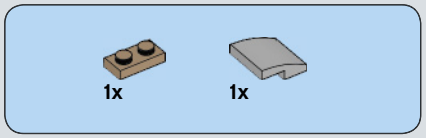

90

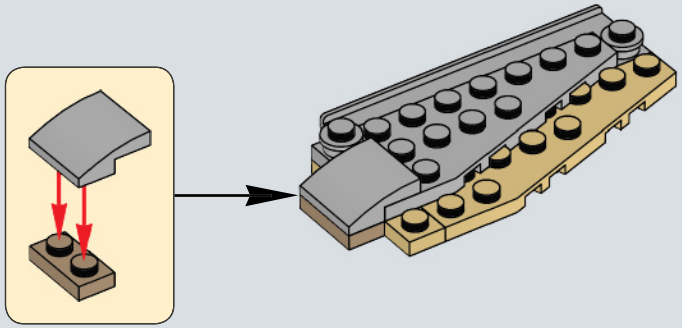

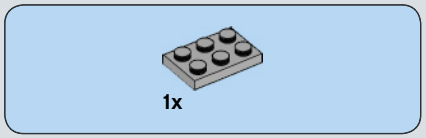

91

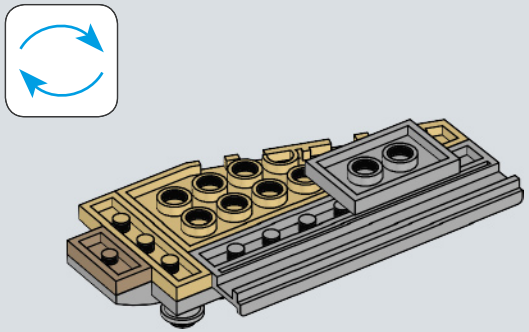

92

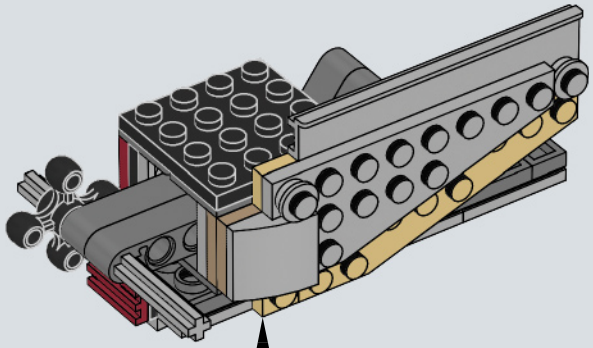

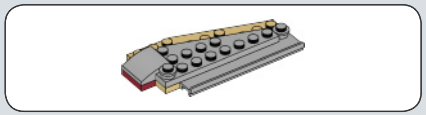

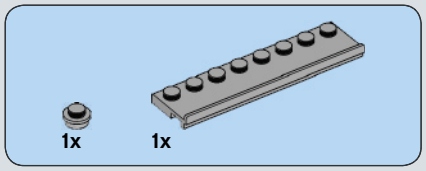

93

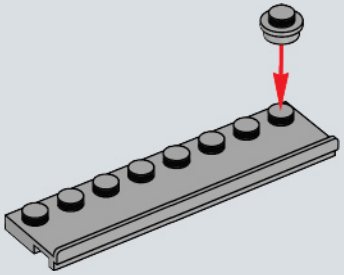

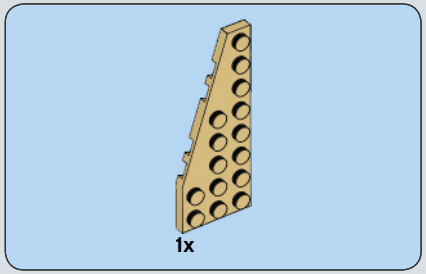

94

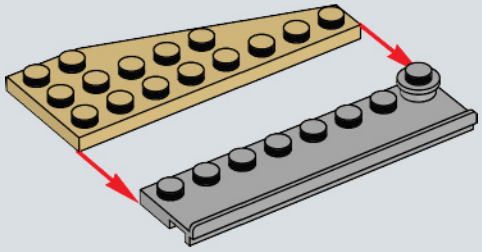

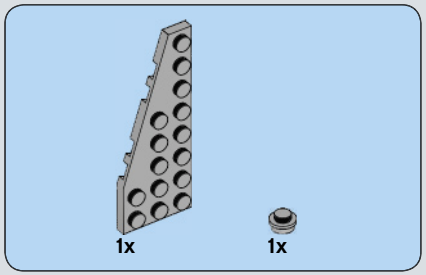

95

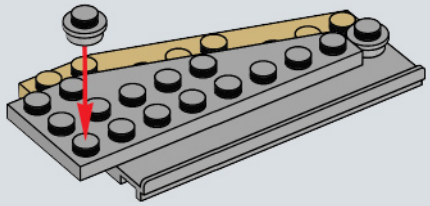

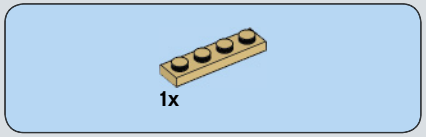

96

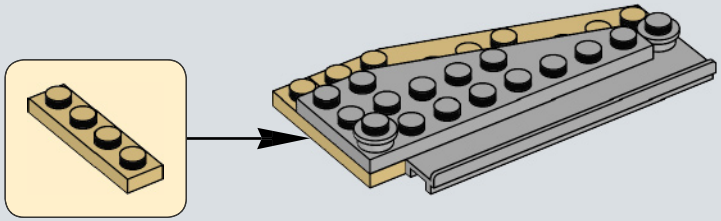

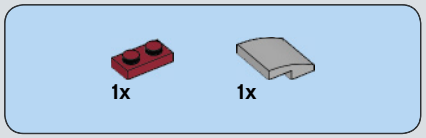

97

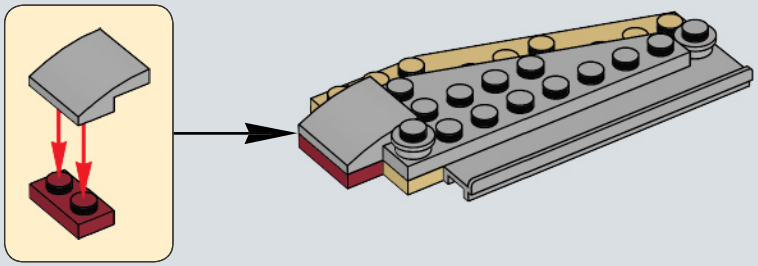

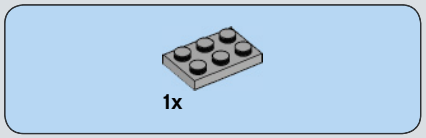

98

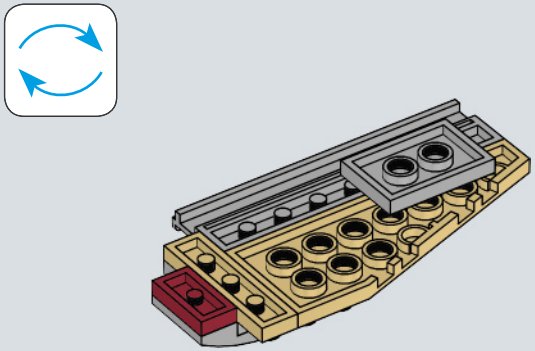

99

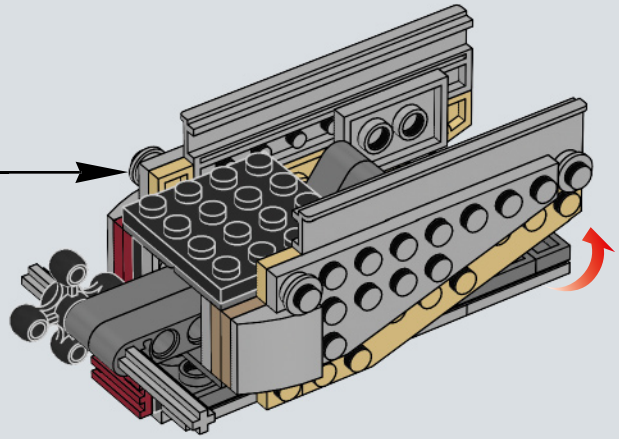

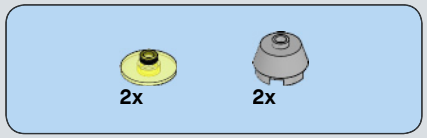

100

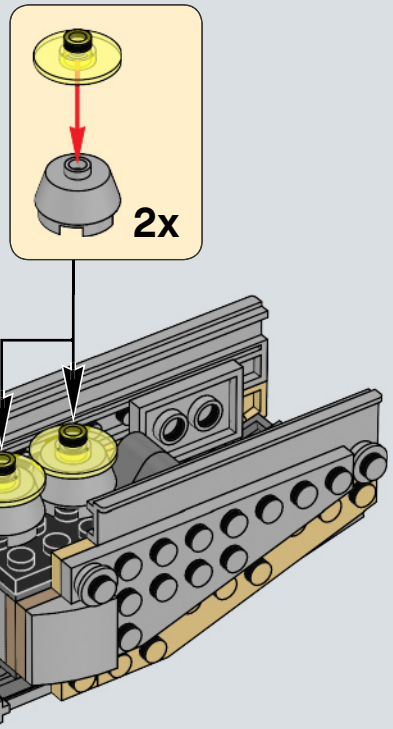

101

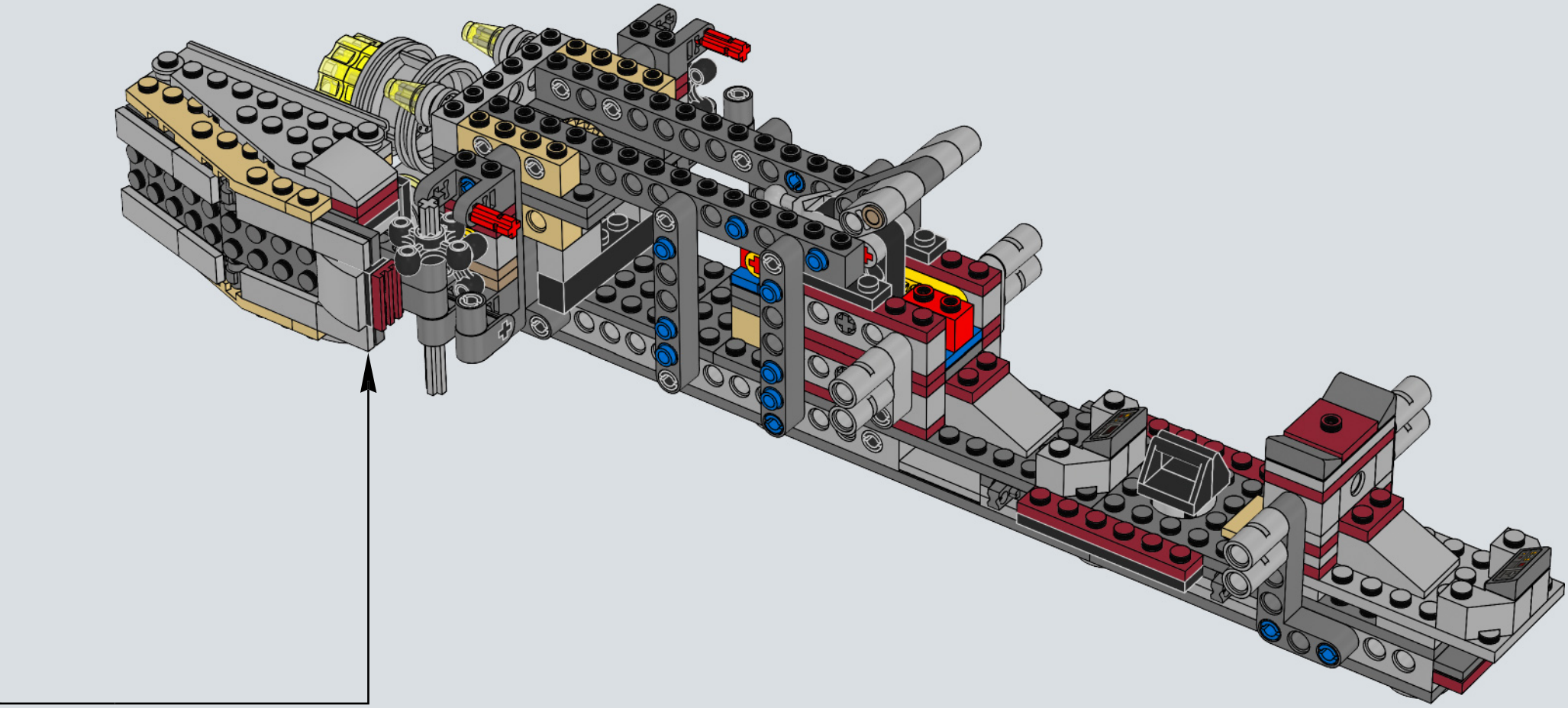

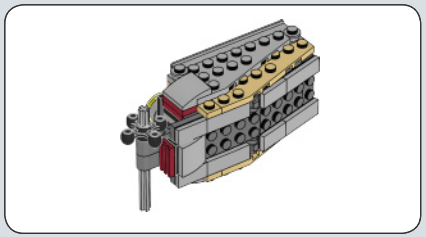

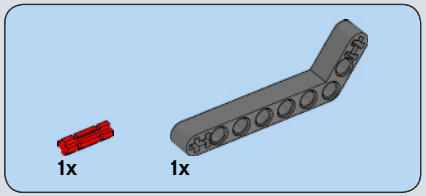

102

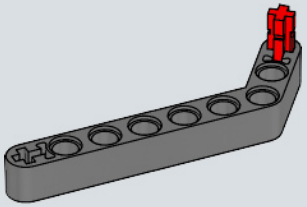

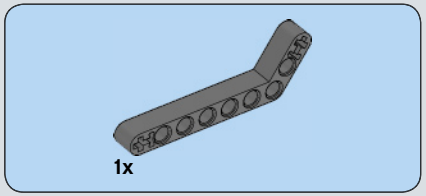

103

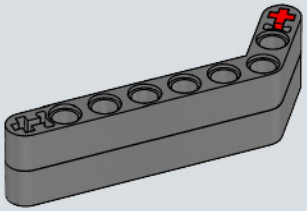

104

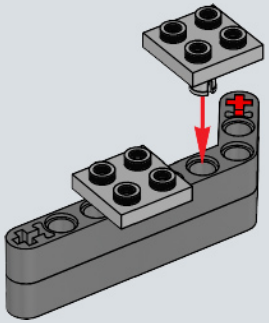

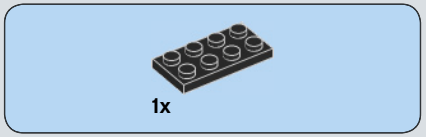

105

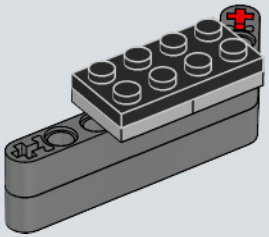

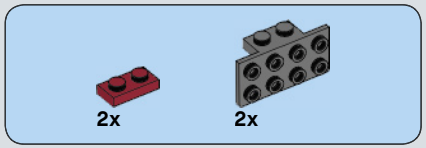

106

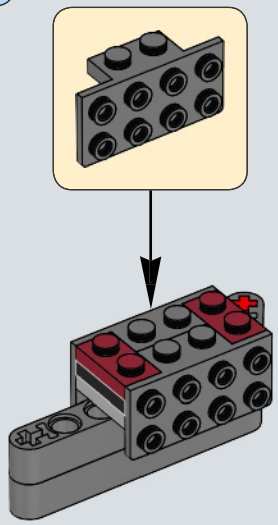

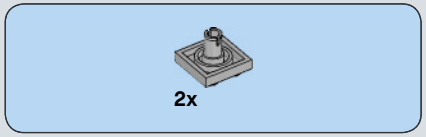

107

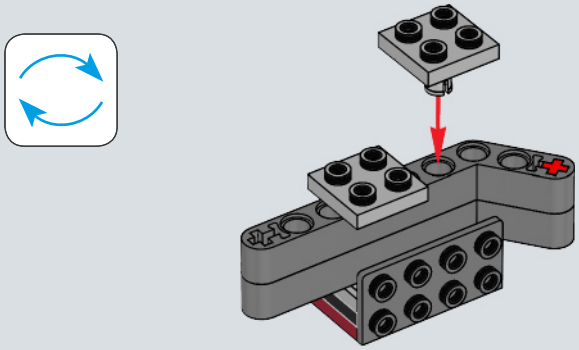

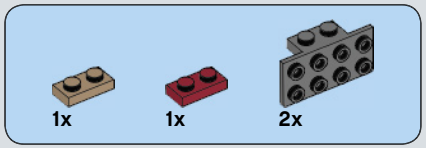

108

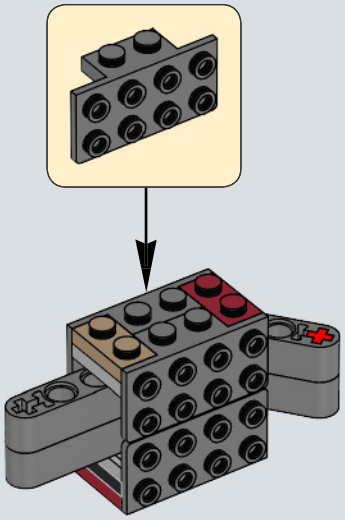

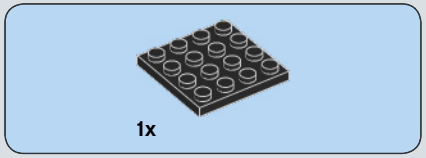

109

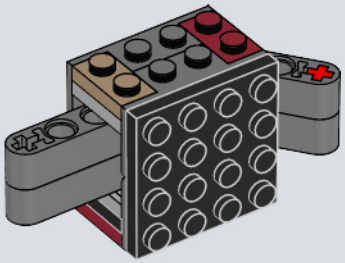

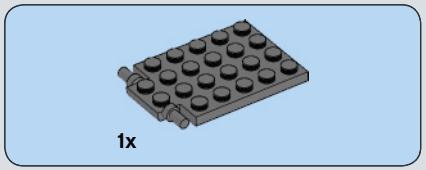

110

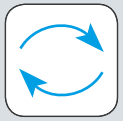

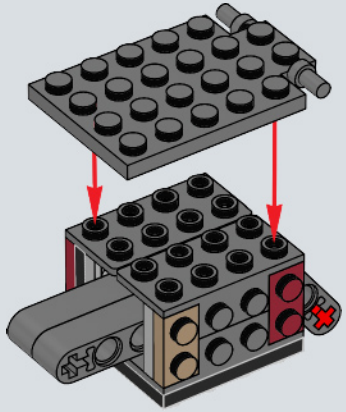

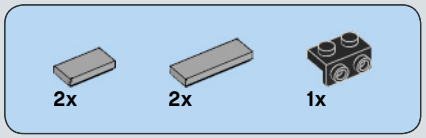

111

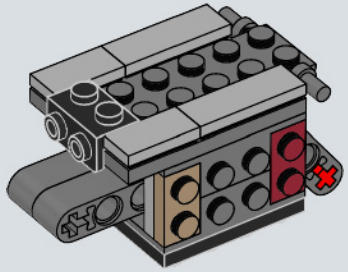

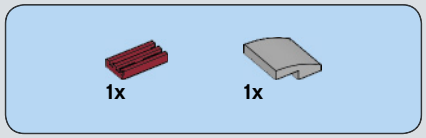

112

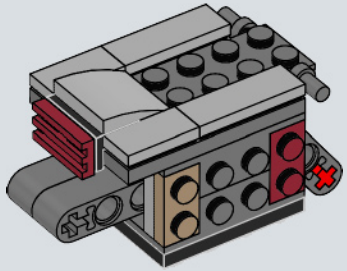

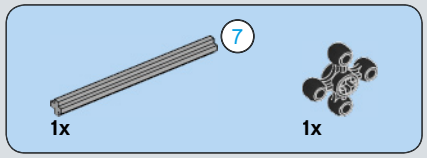

113

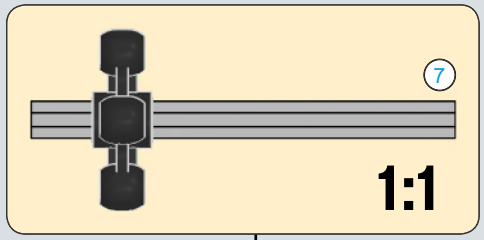

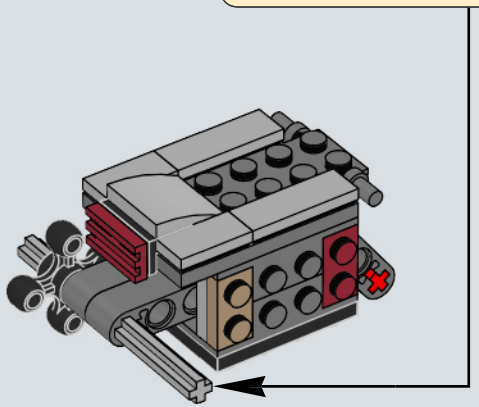

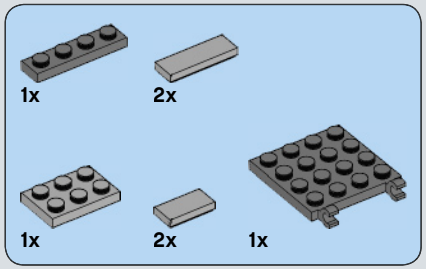

114

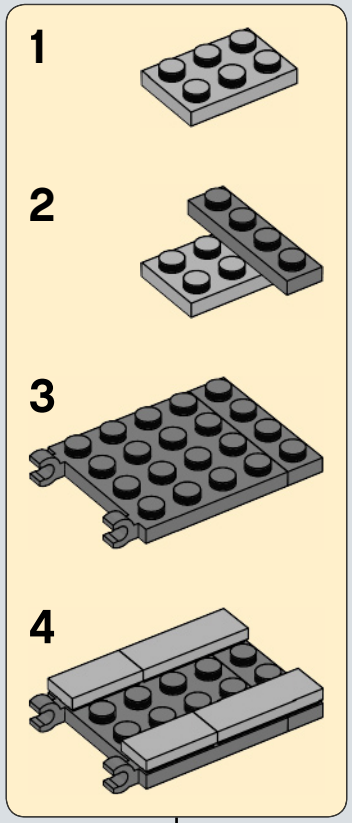

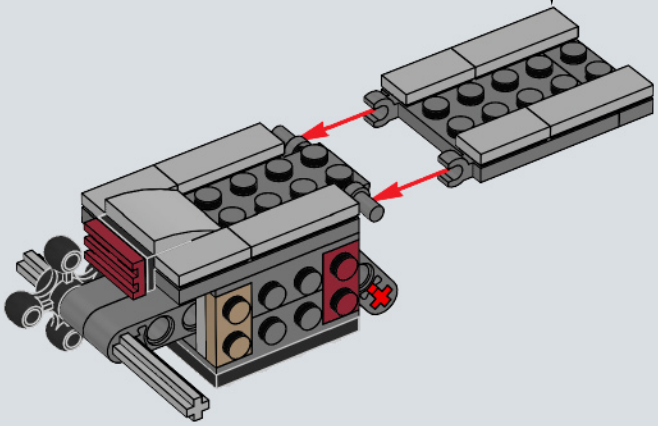

115

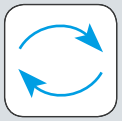

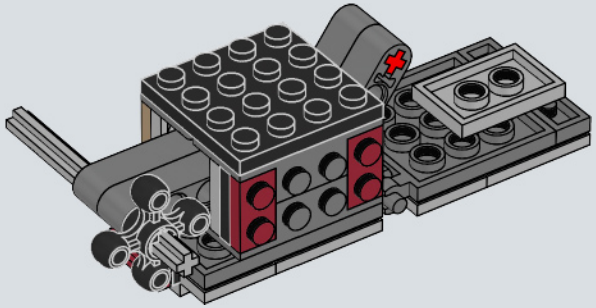

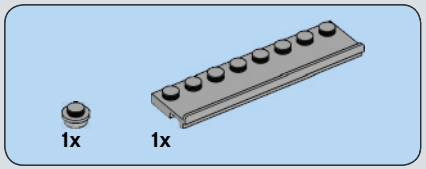

116

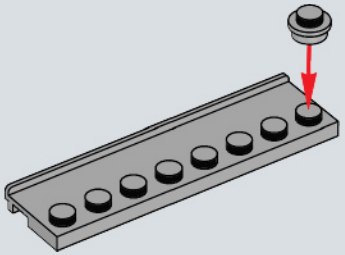

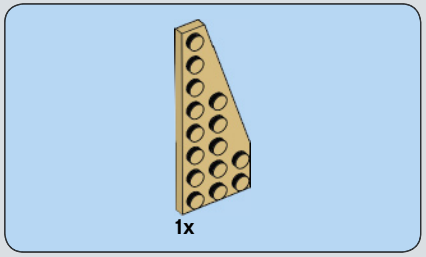

117

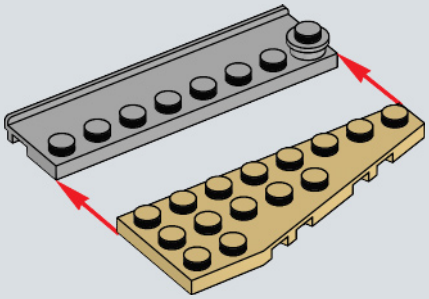

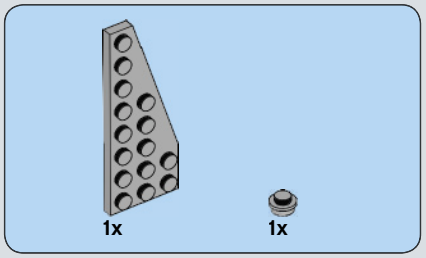

118

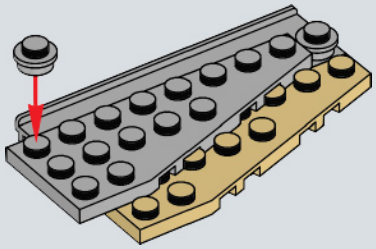

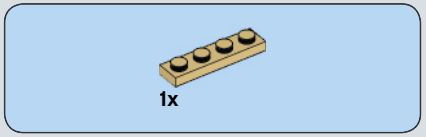

119

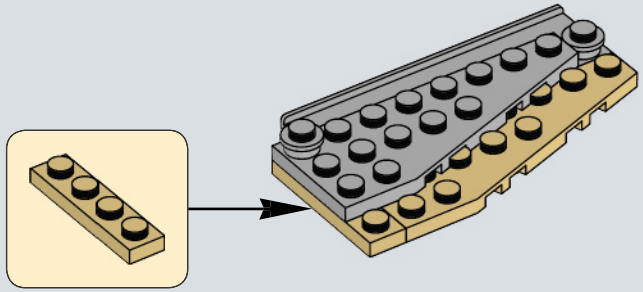

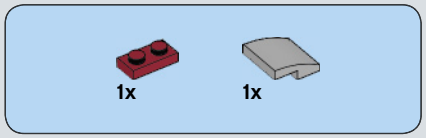

120

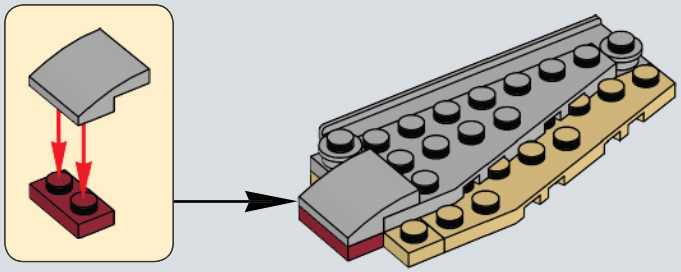

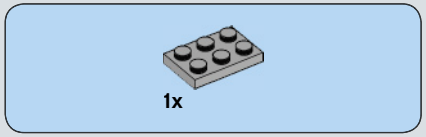

121

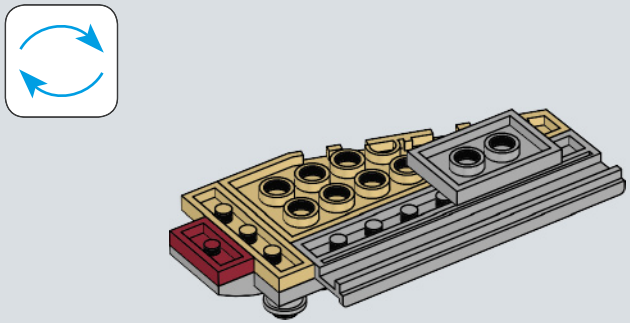

122

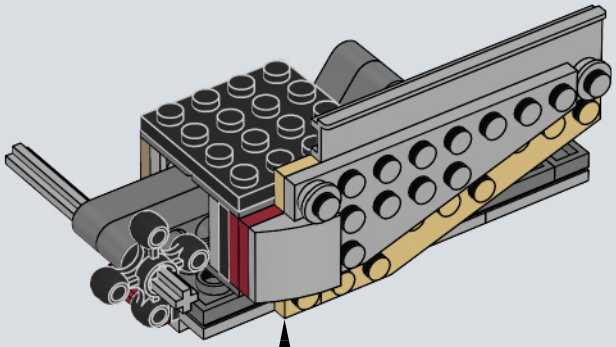

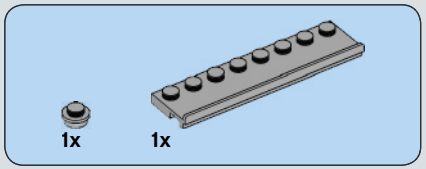

123

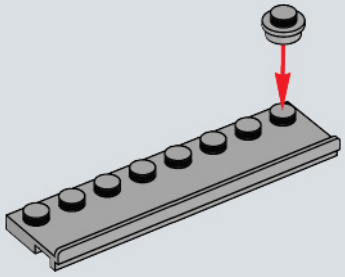

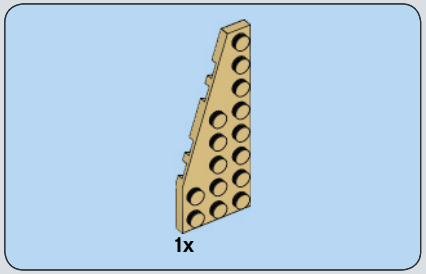

124

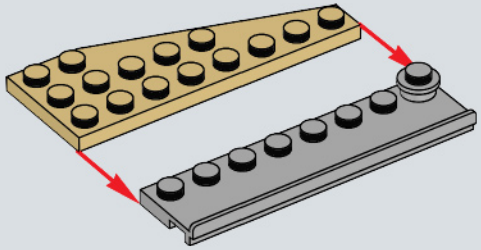

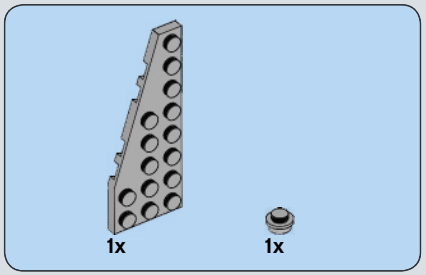

125

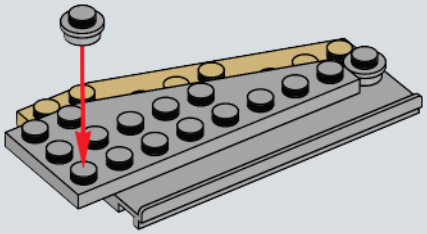

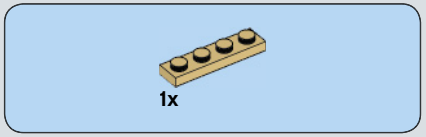

126

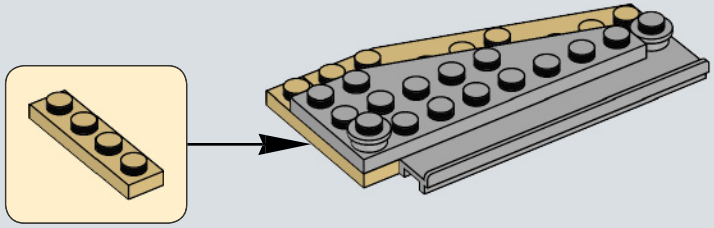

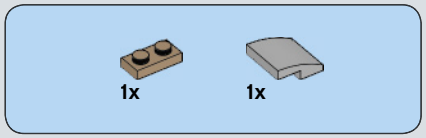

127

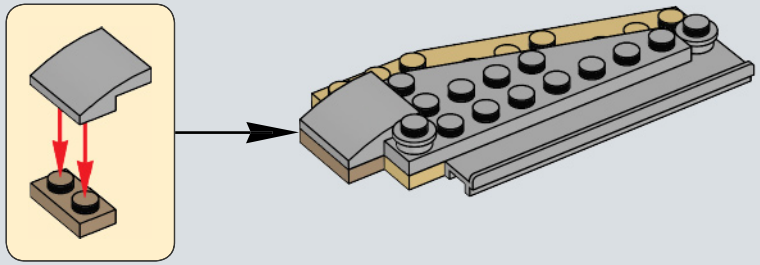

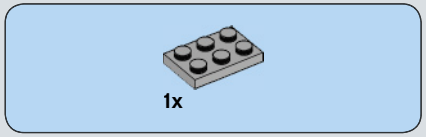

128

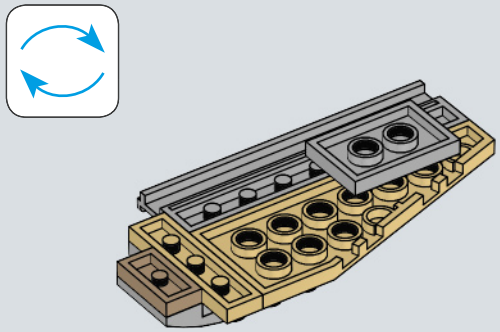

129

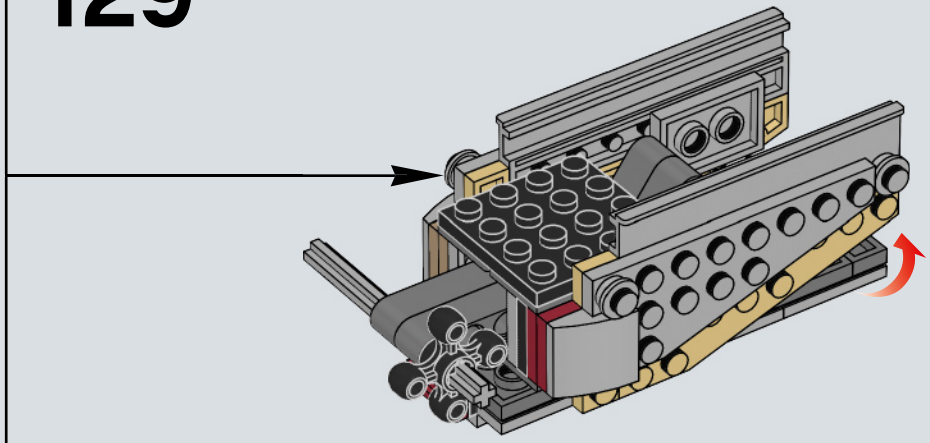

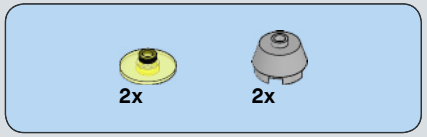

130

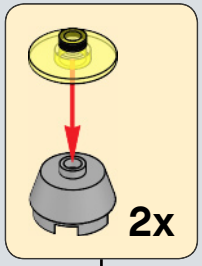

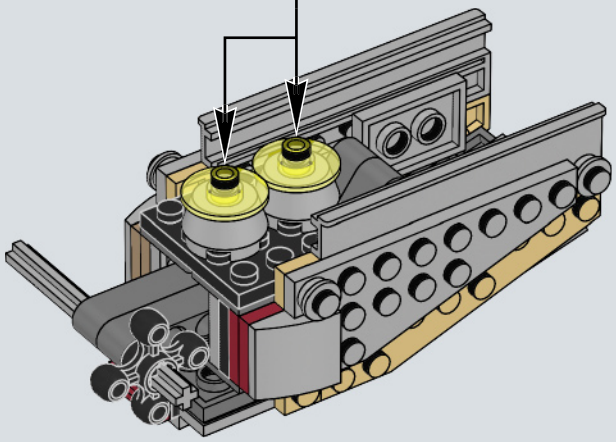

131

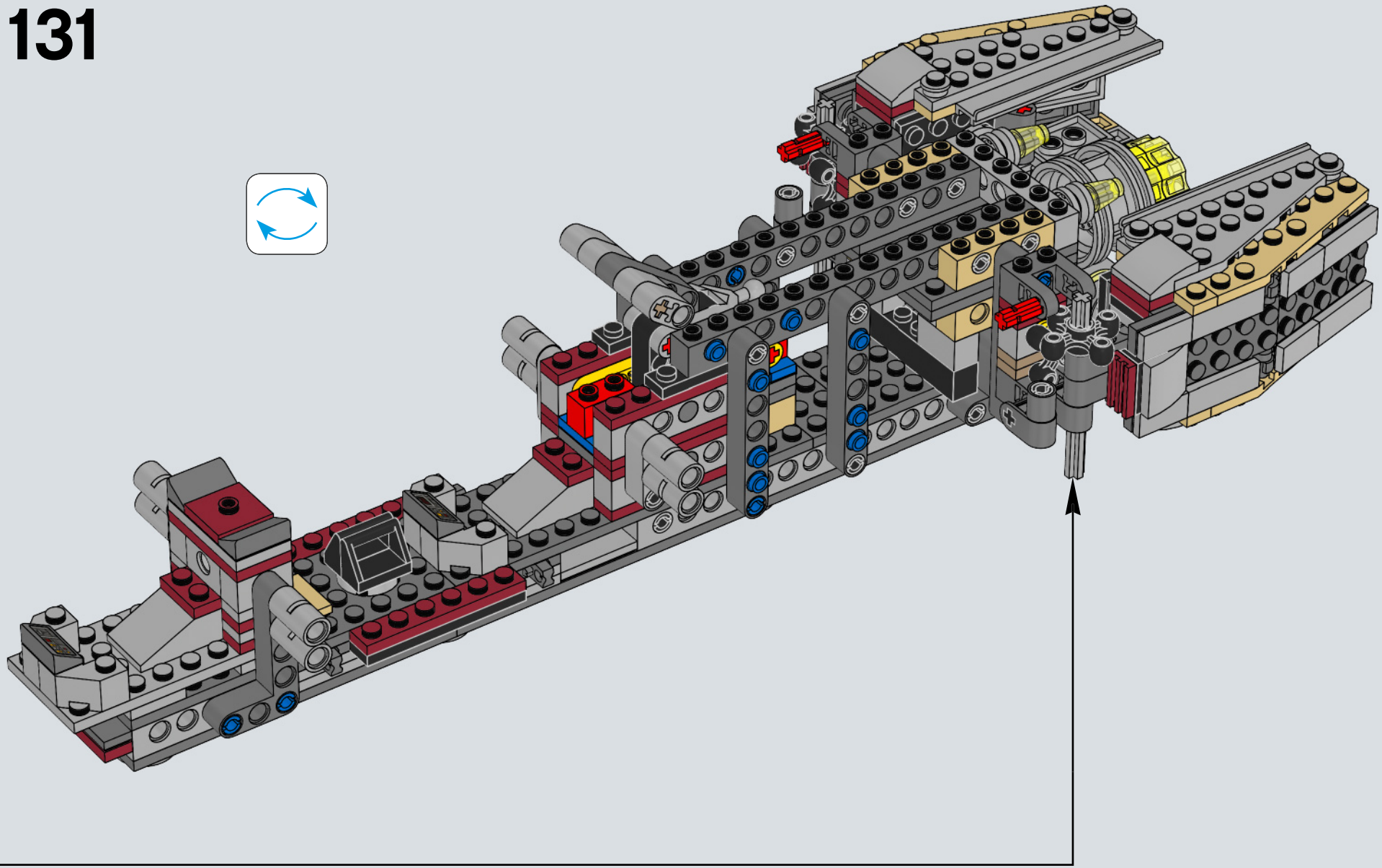

132

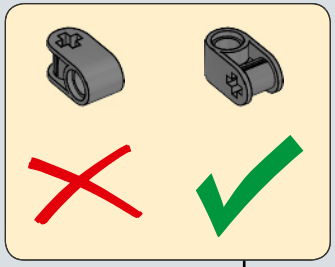

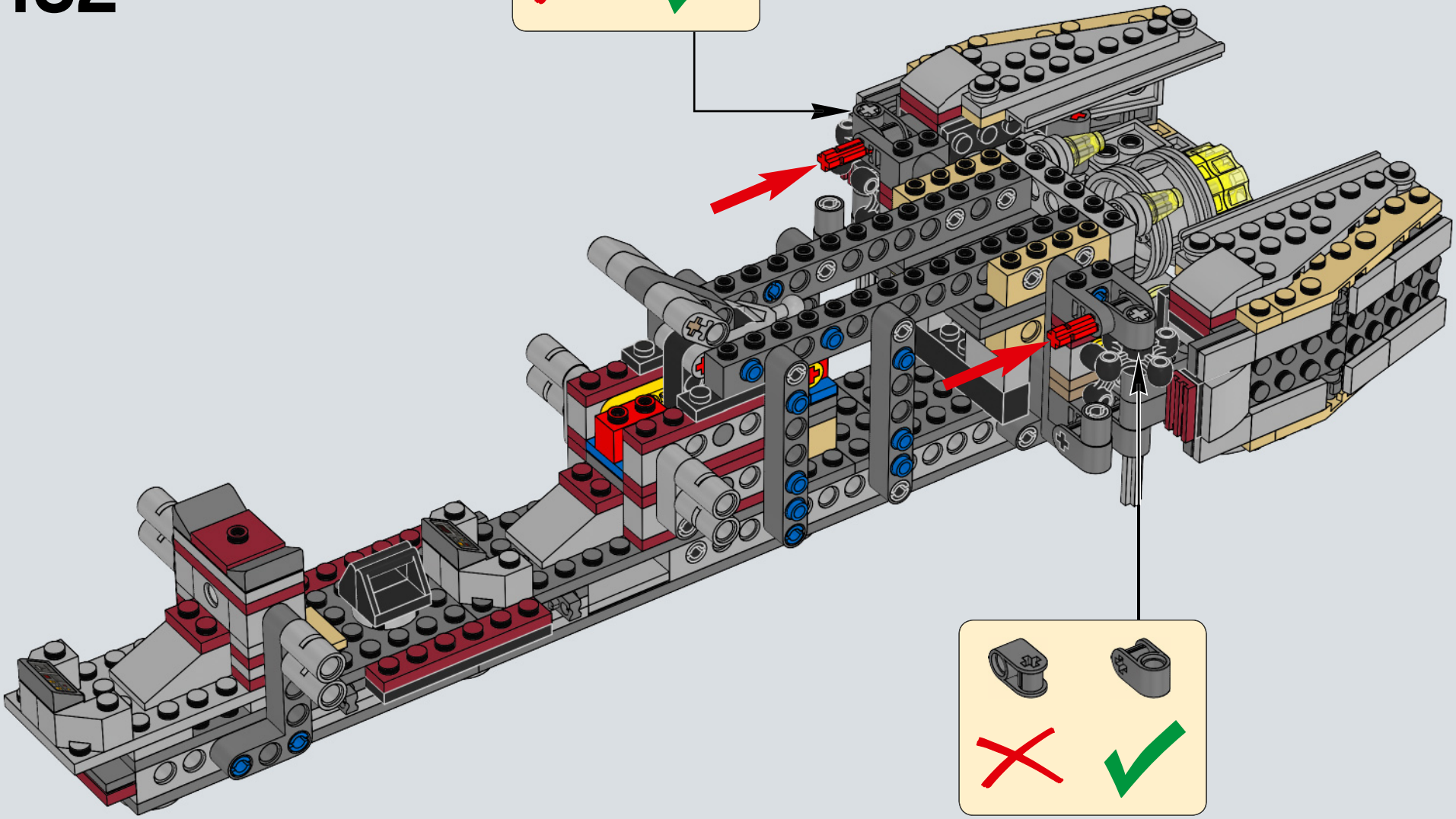

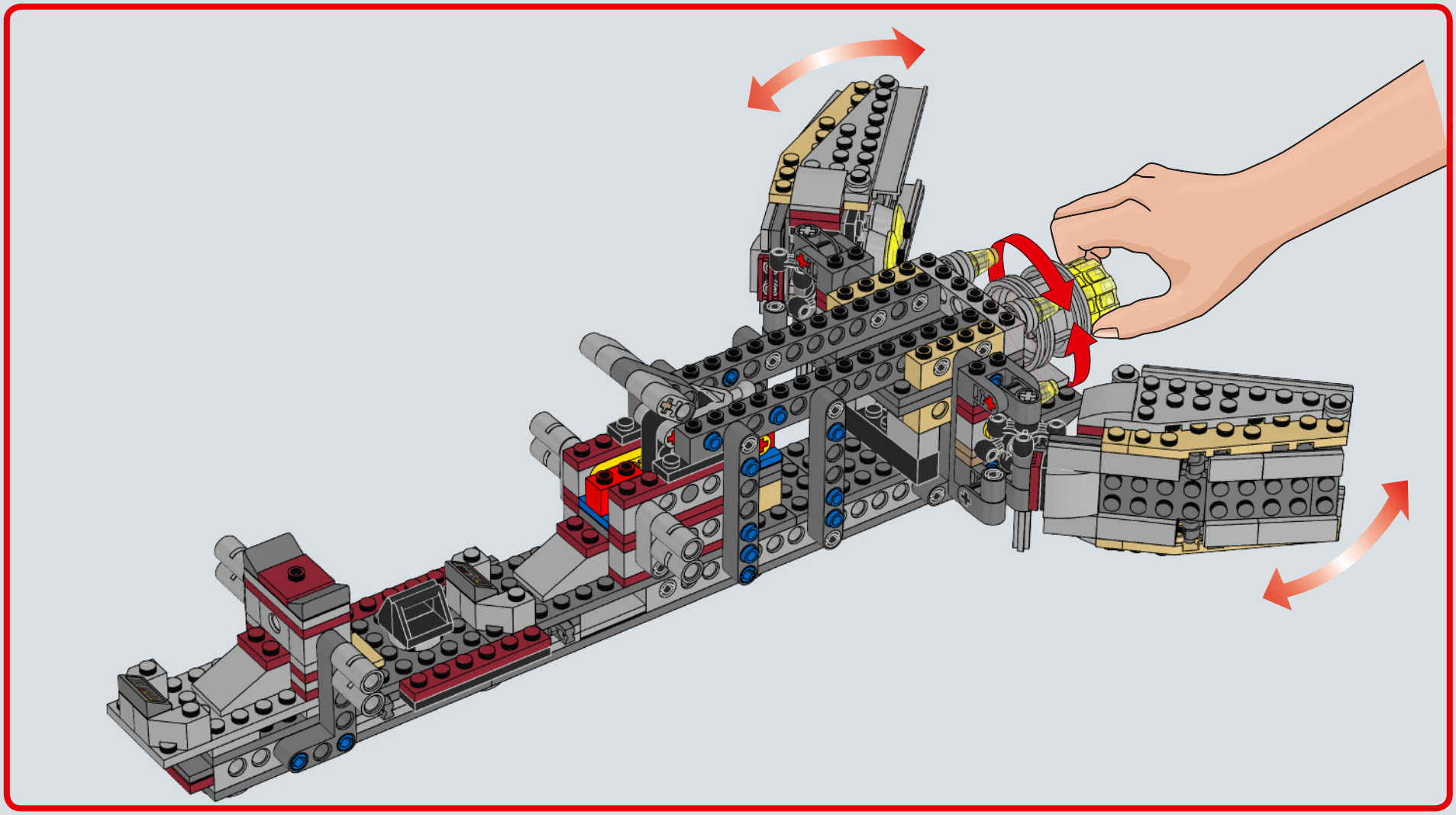

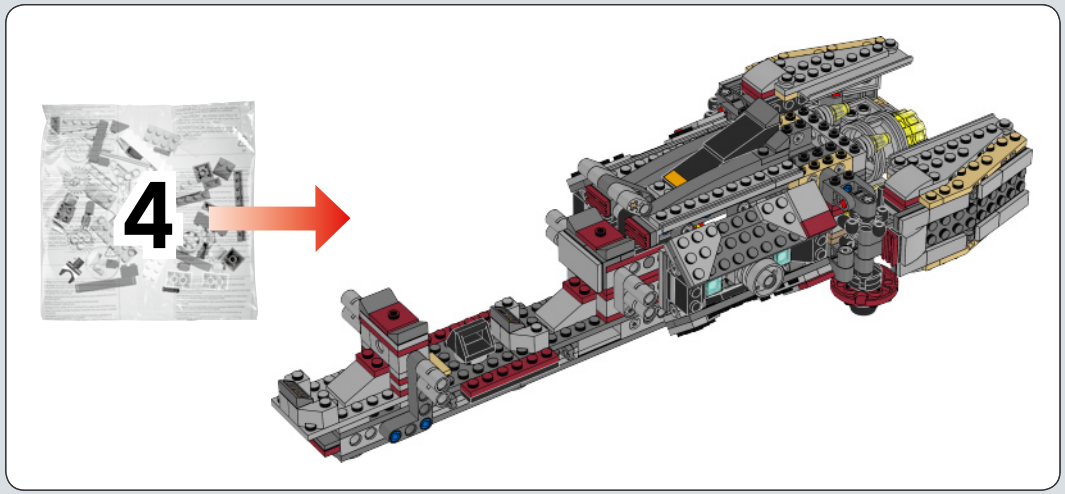

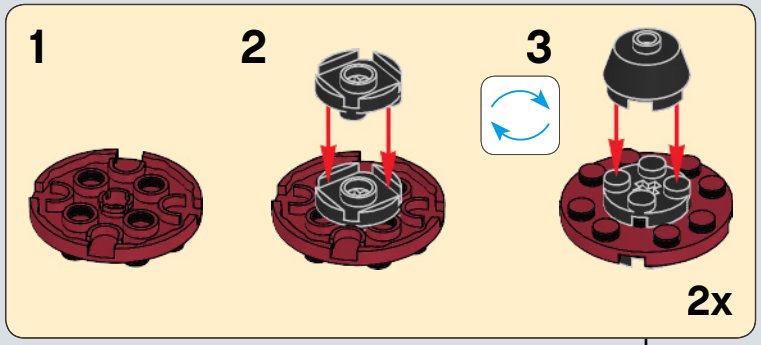

133

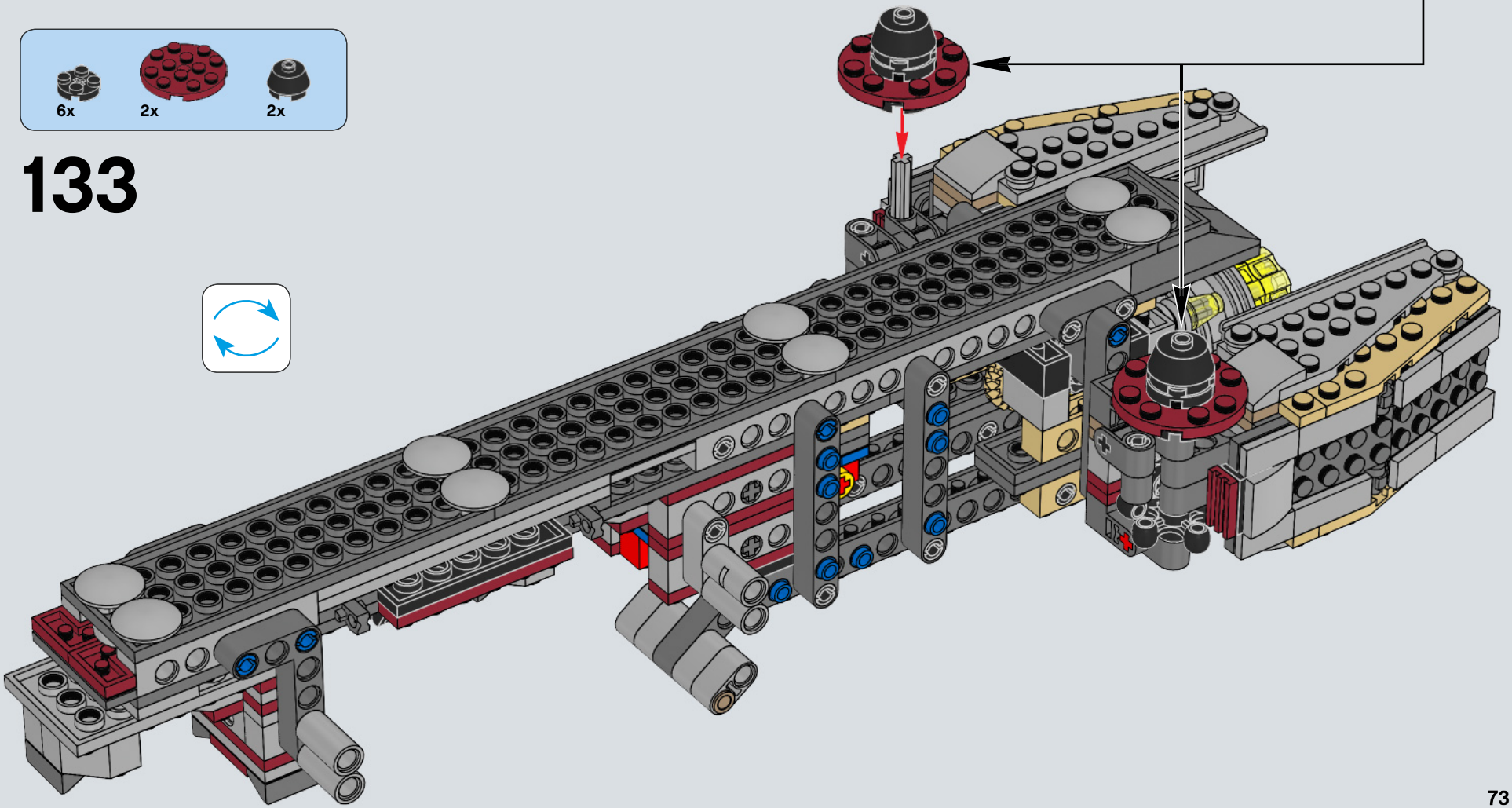

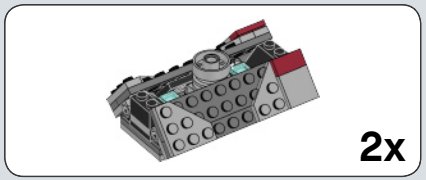

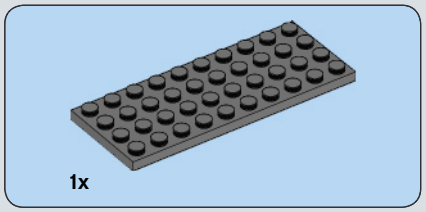

134

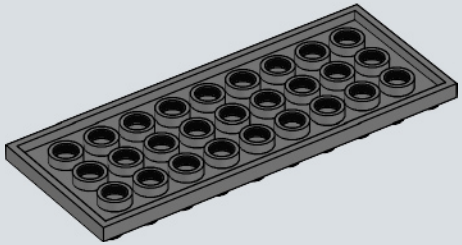

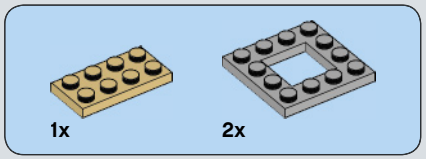

135

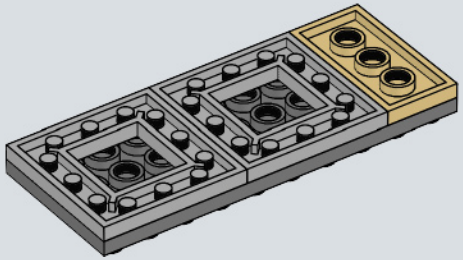

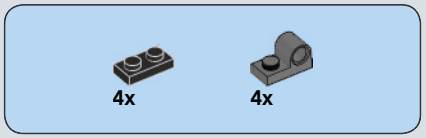

136

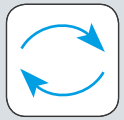

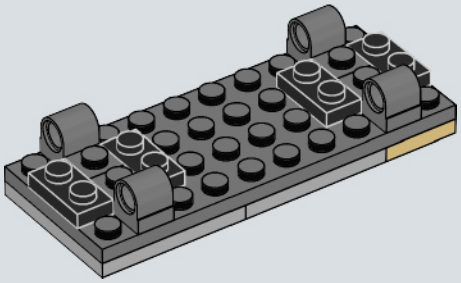

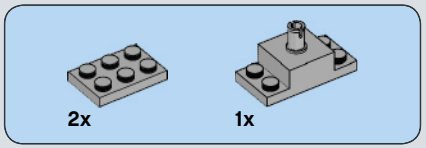

137

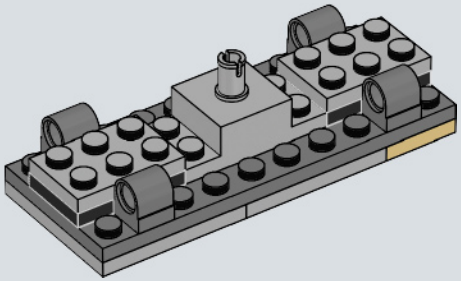

138

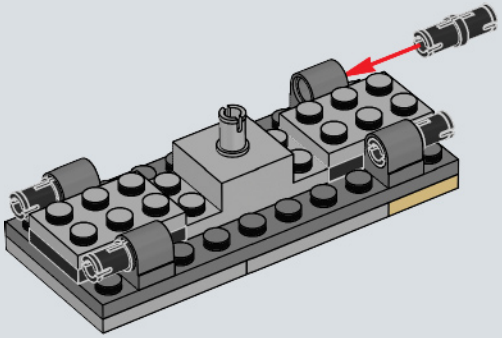

139

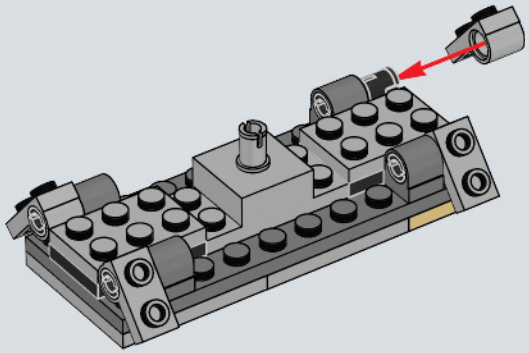

140

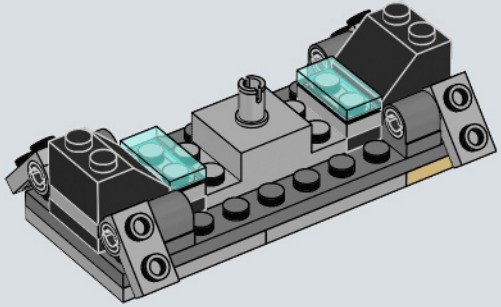

2x

141

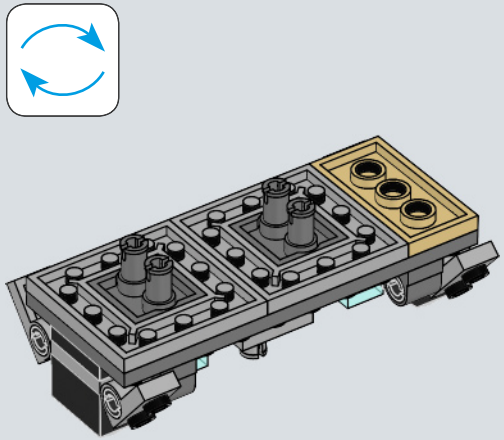

1x

142

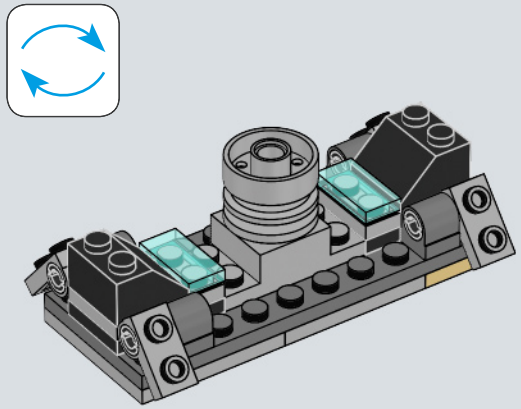

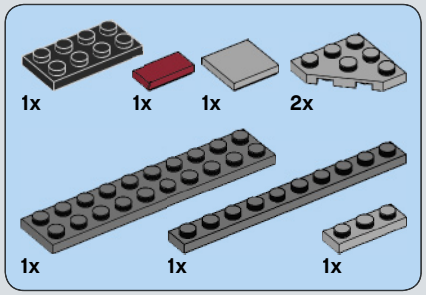

143

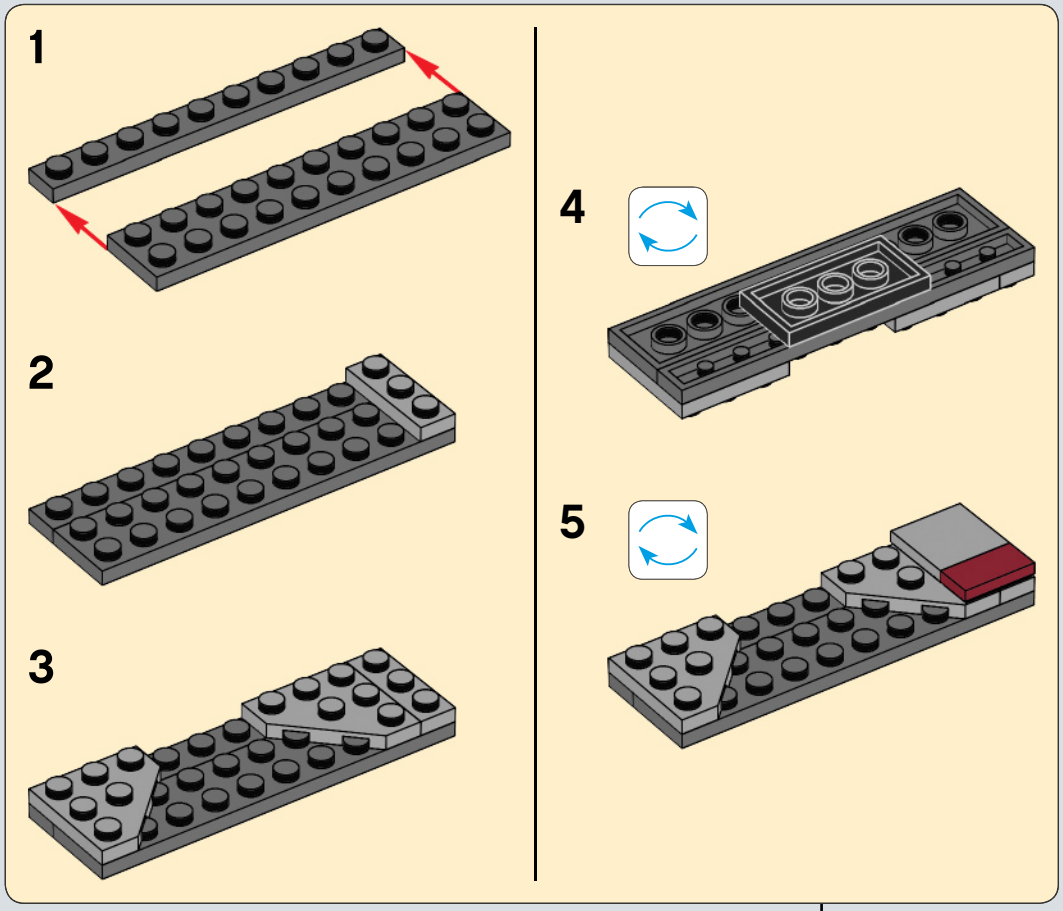

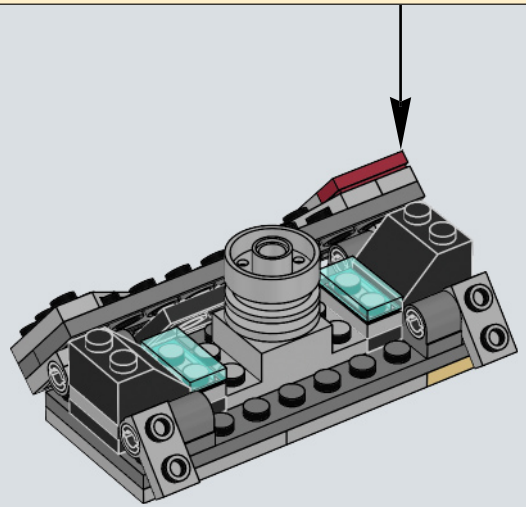

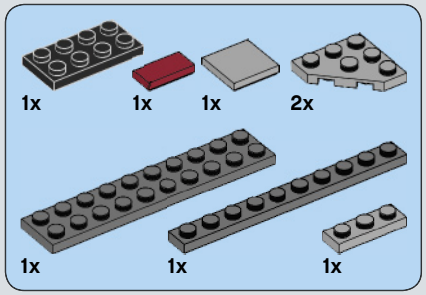

144

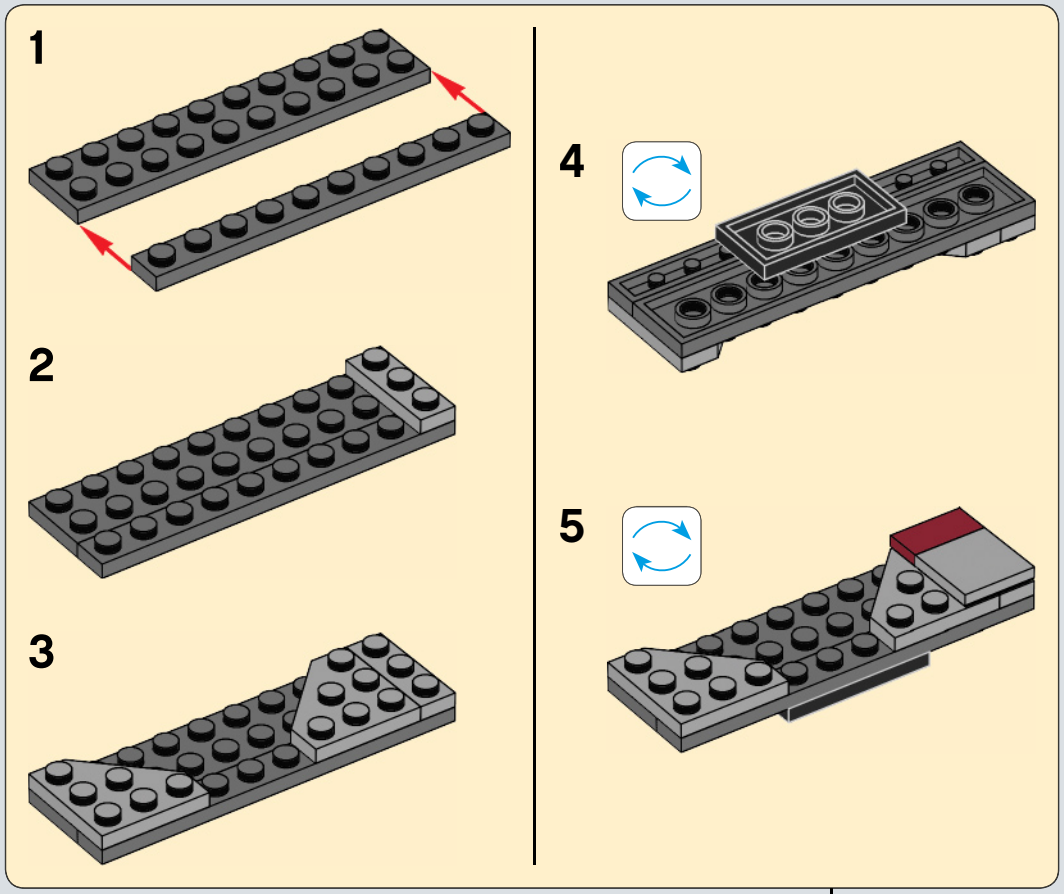

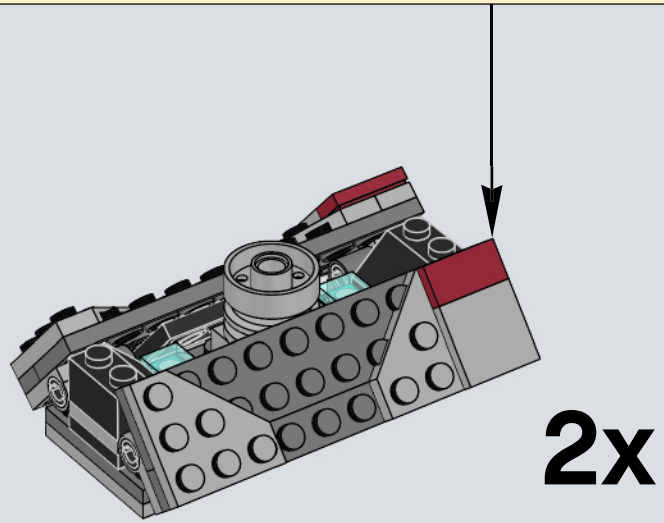

145

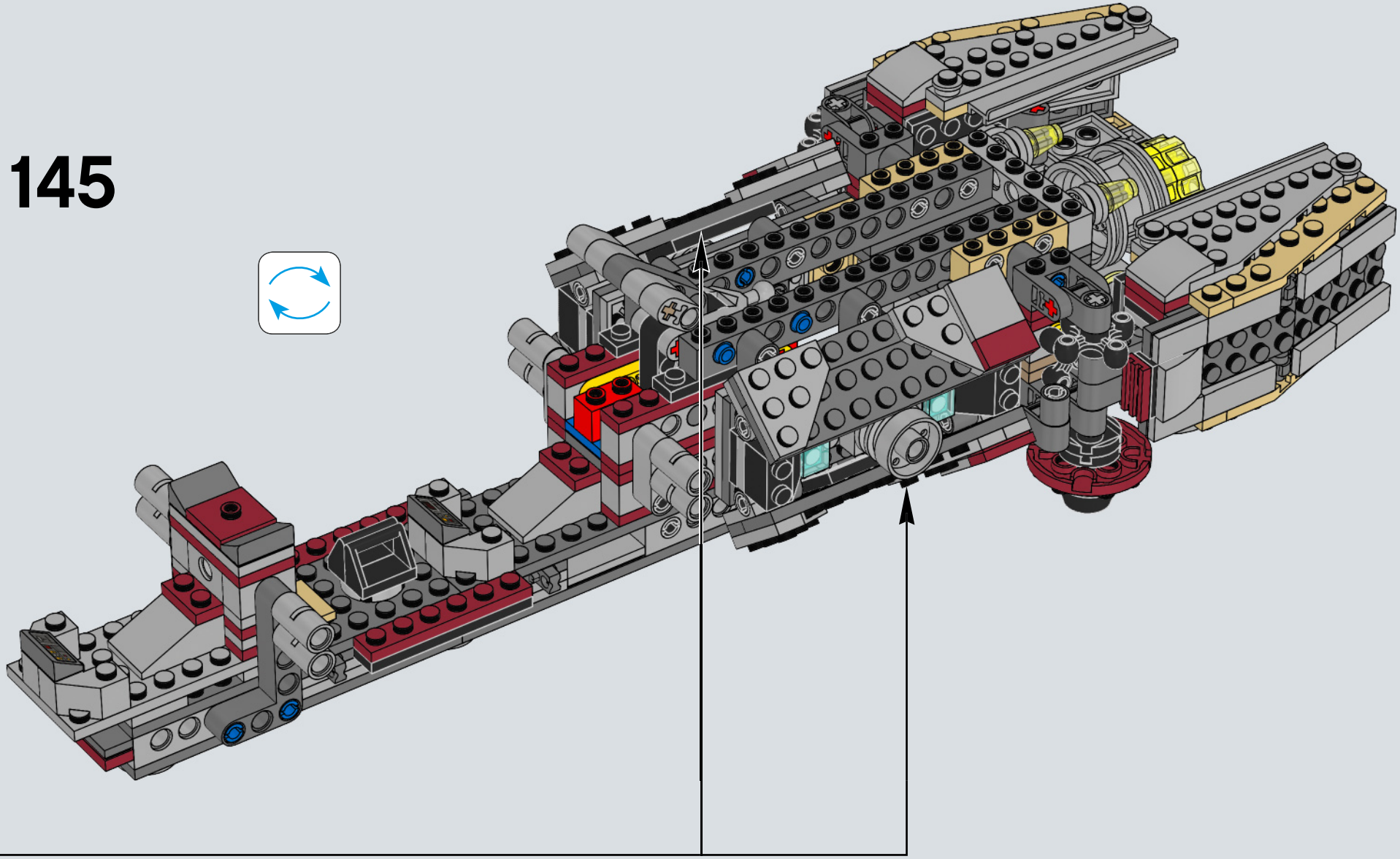

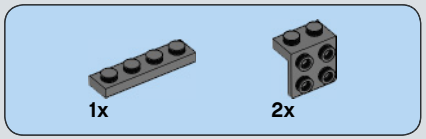

146

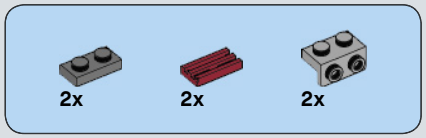

147

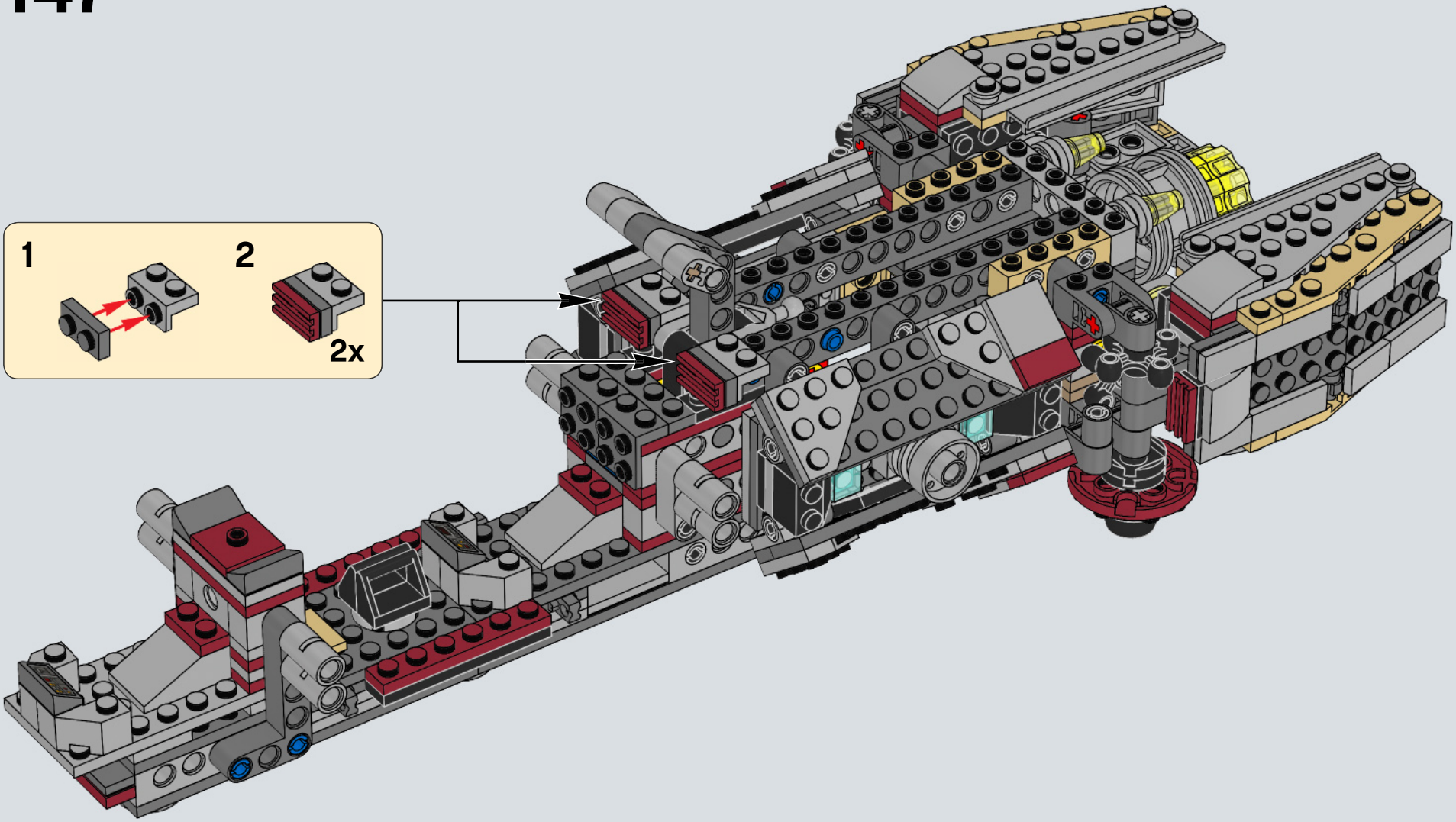

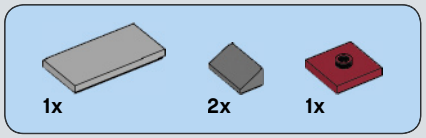

148

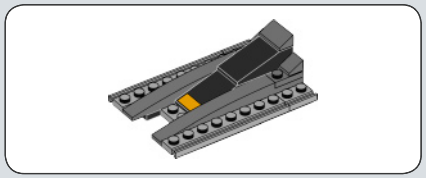

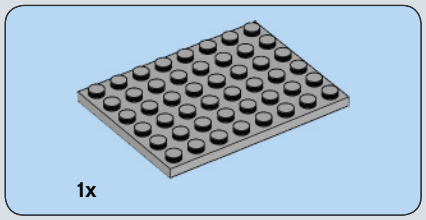

149

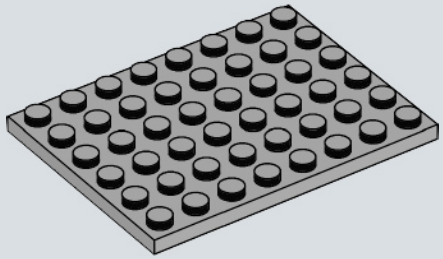

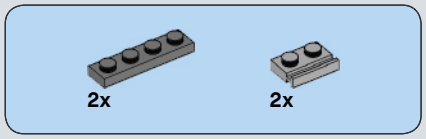

150

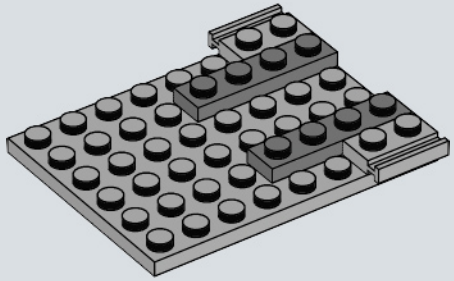

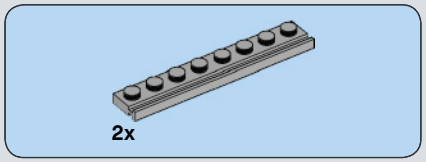

151

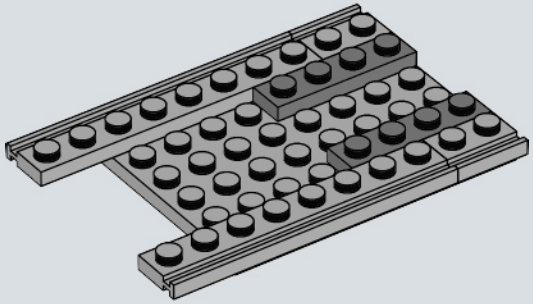

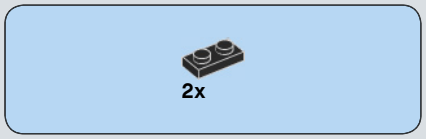

152

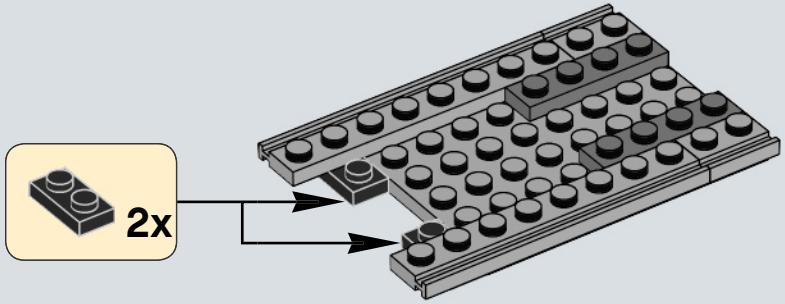

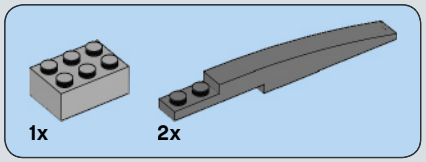

153

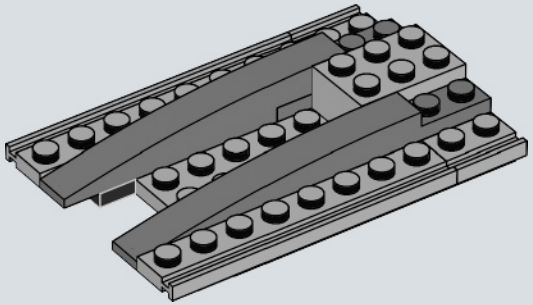

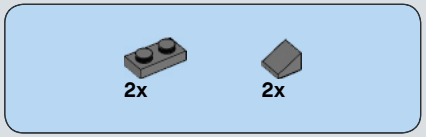

154

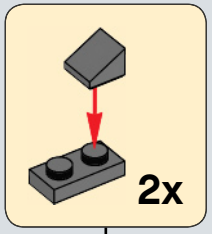

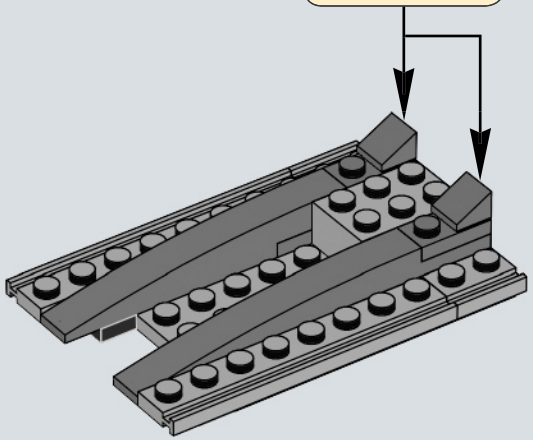

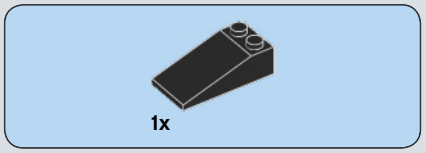

155

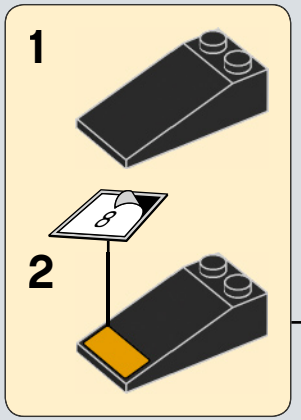

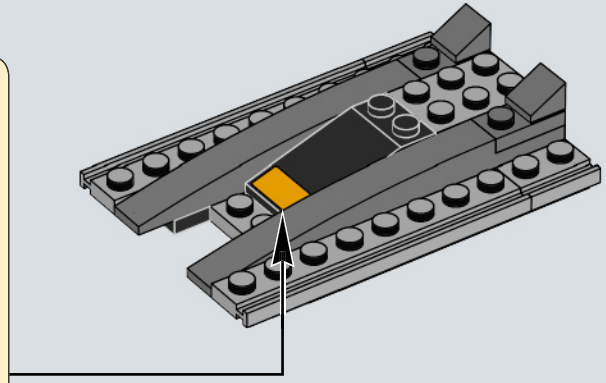

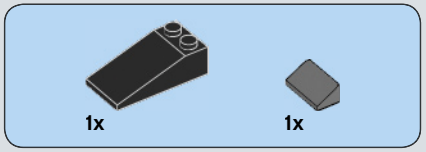

156

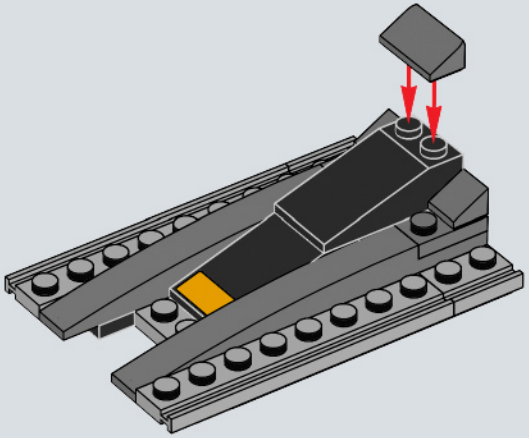

157

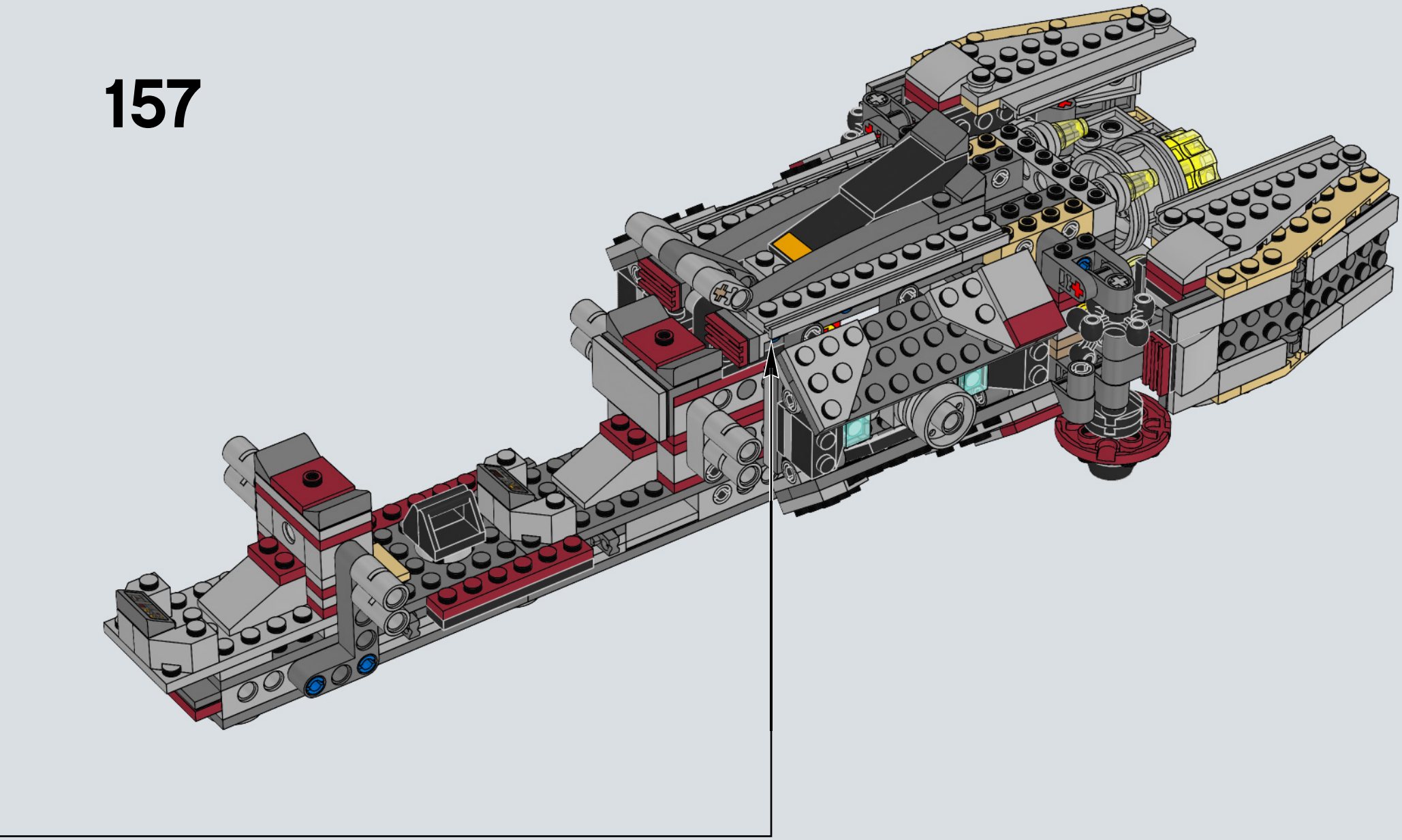

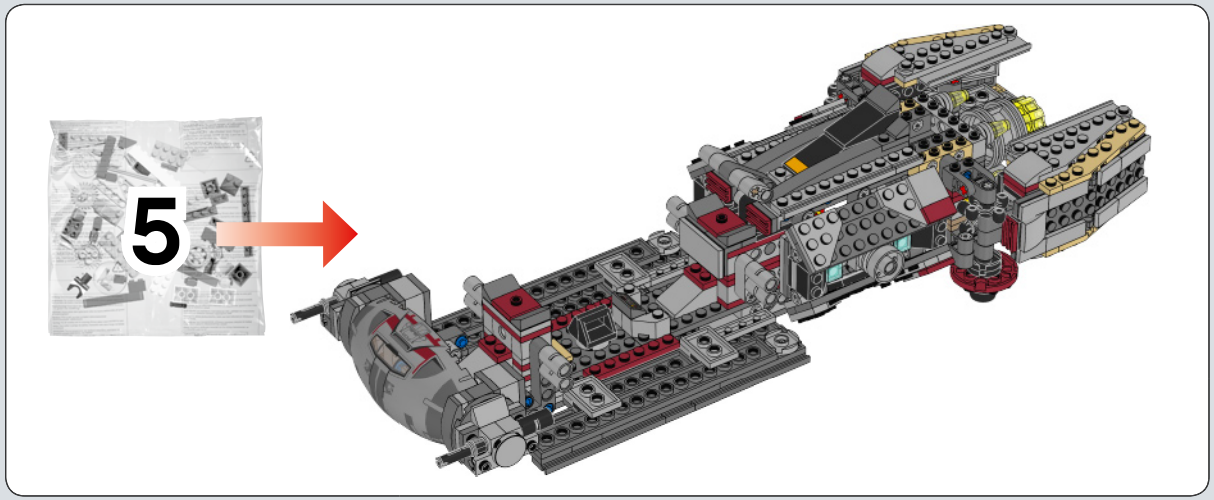

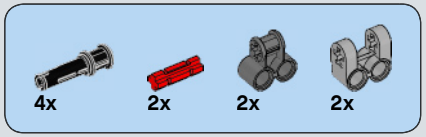

158

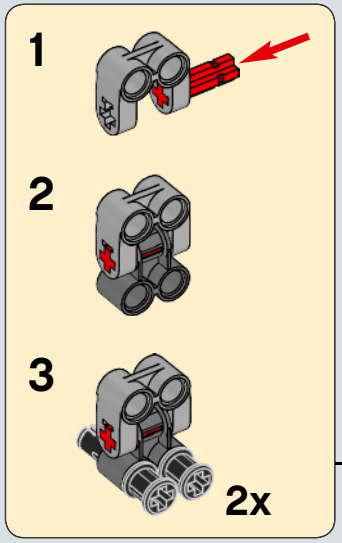

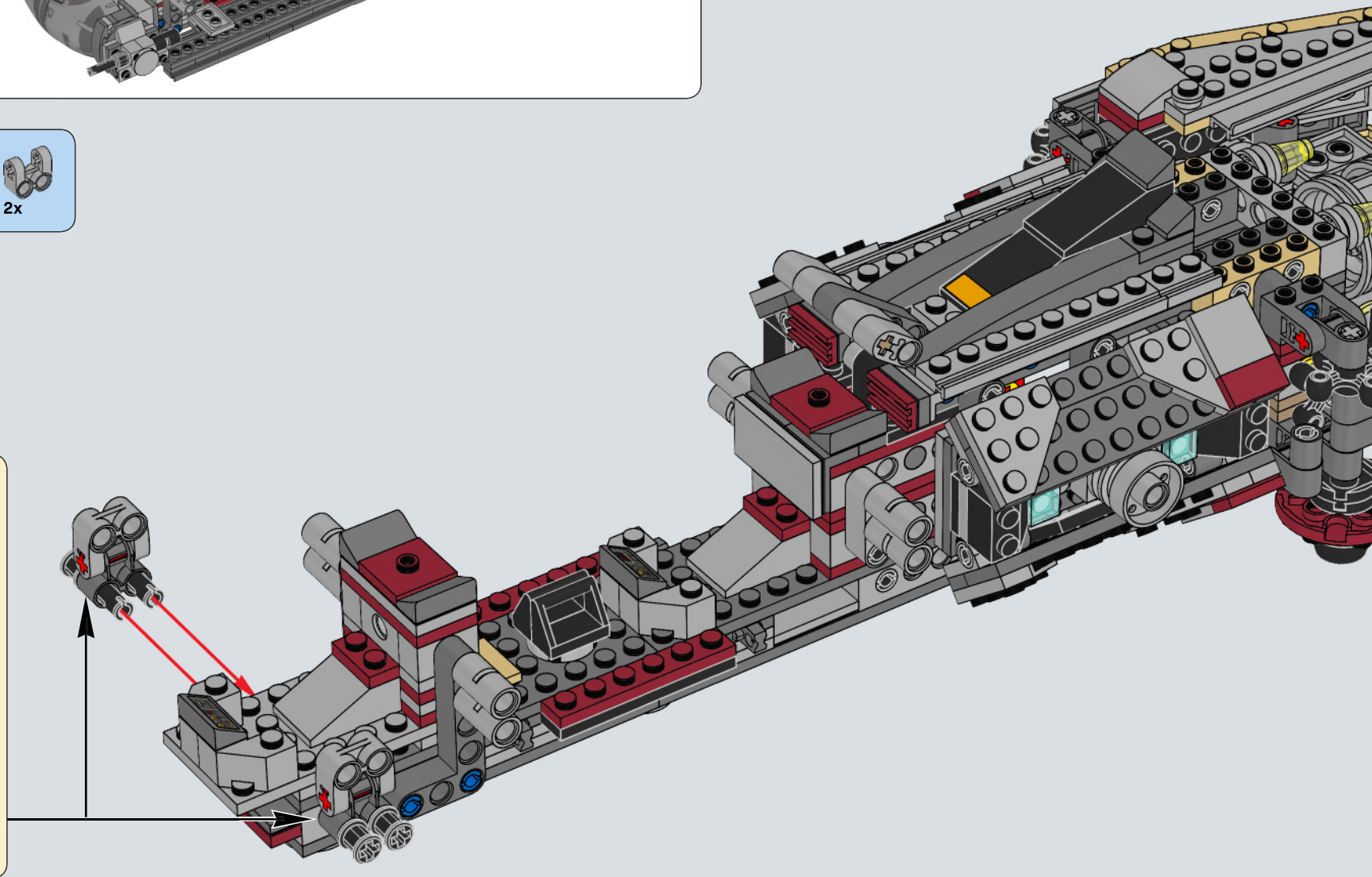

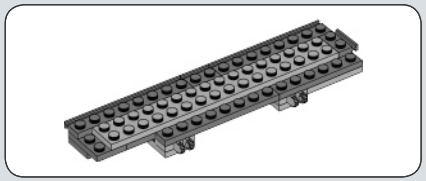

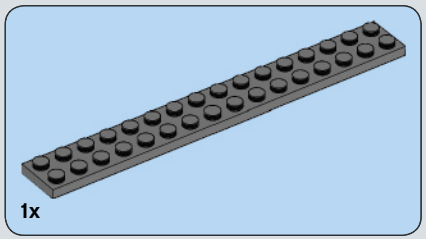

159

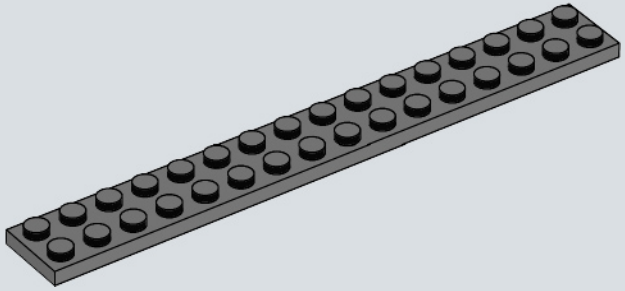

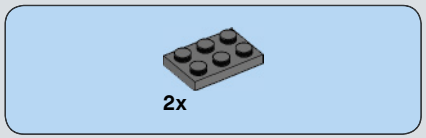

160

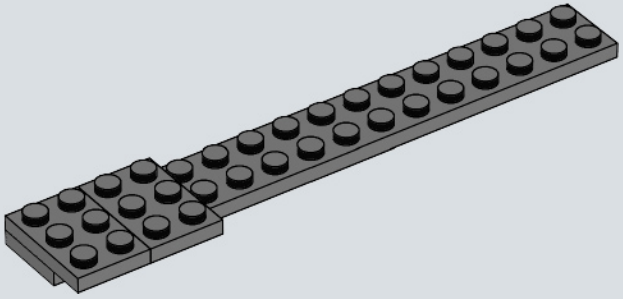

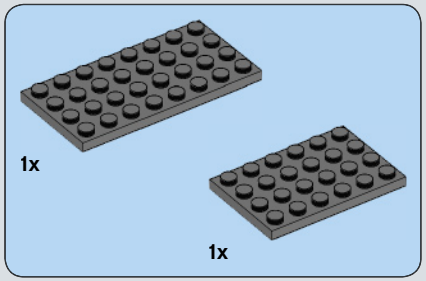

161

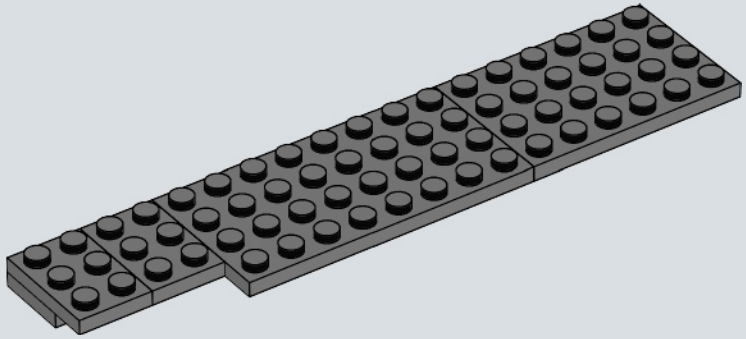

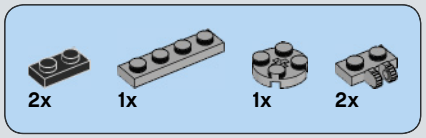

162

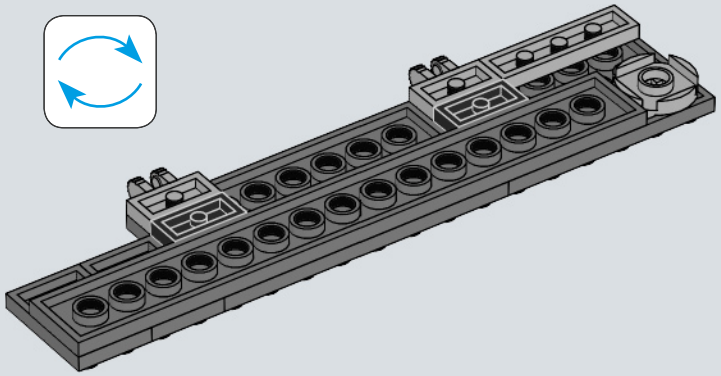

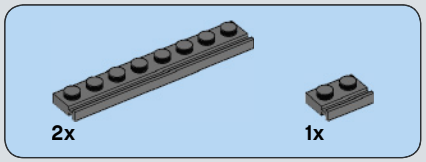

163

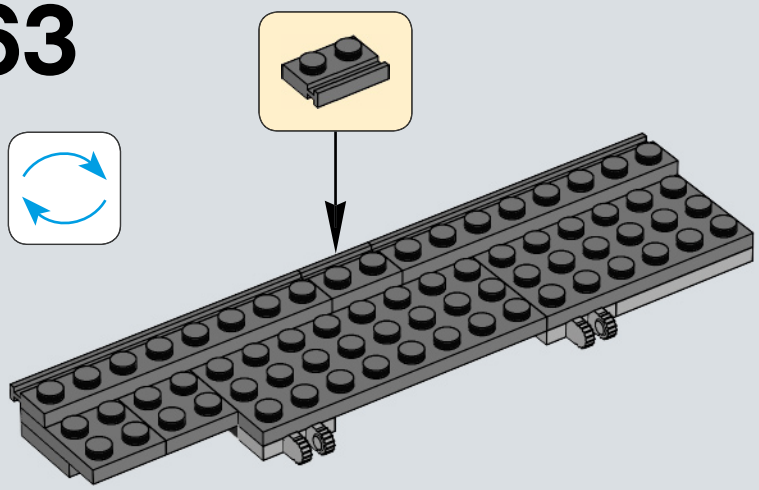

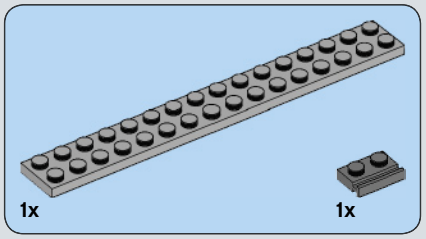

164

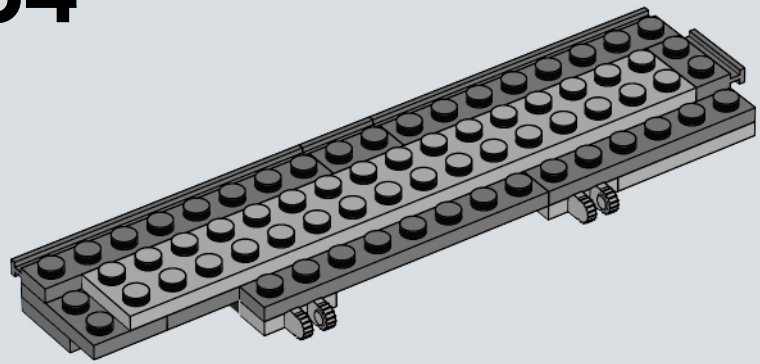

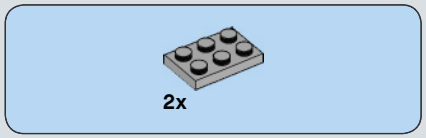

165

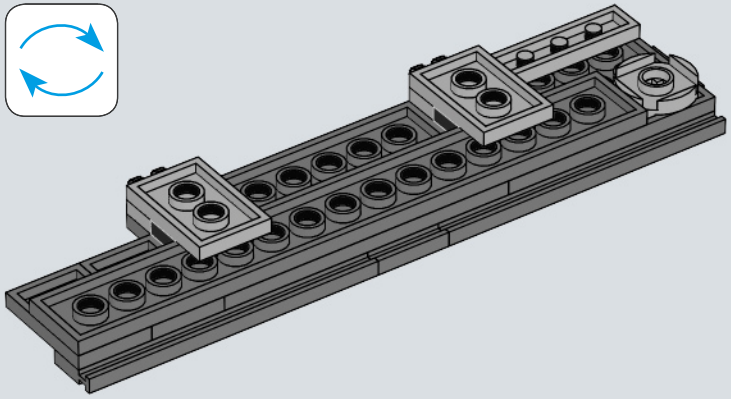

166

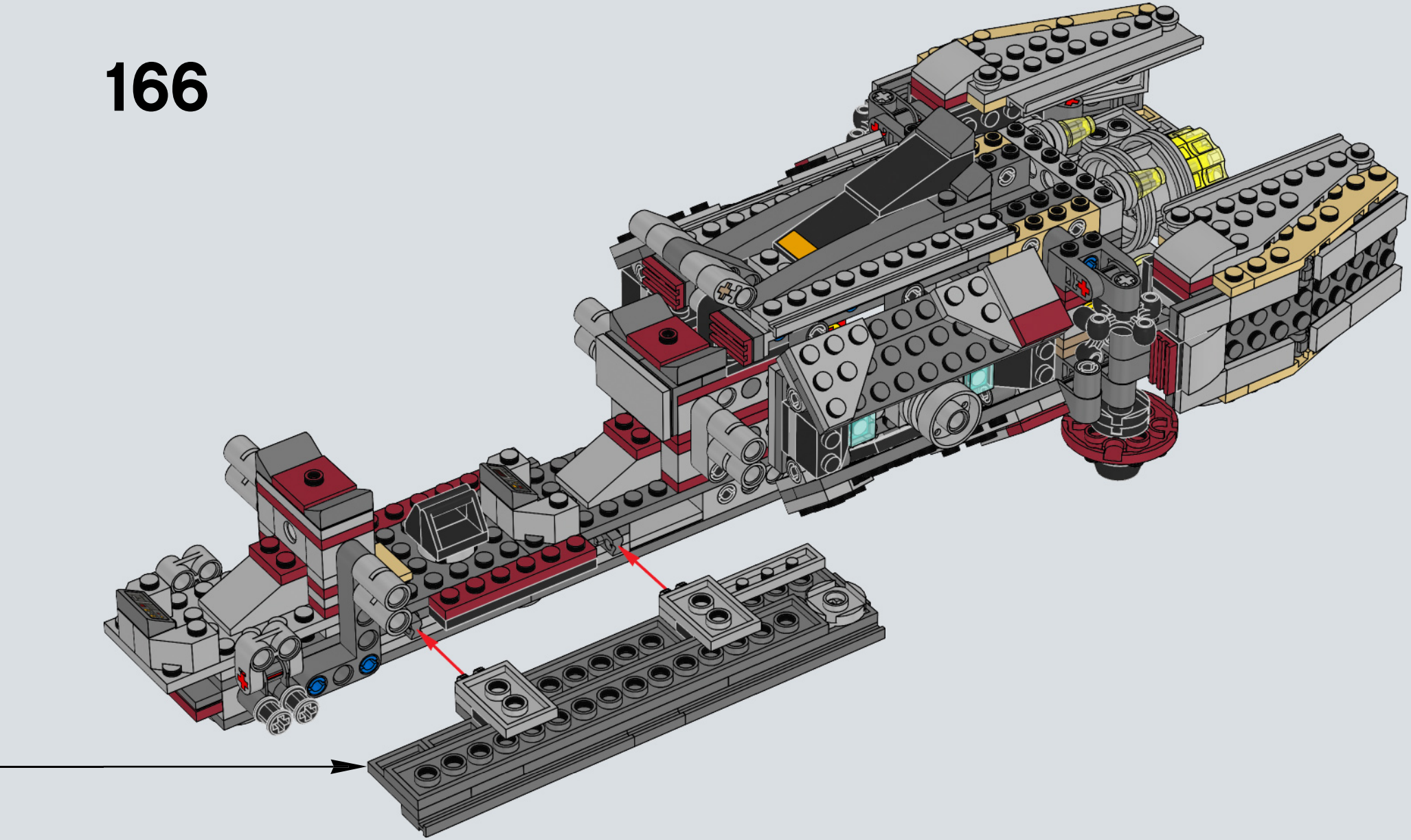

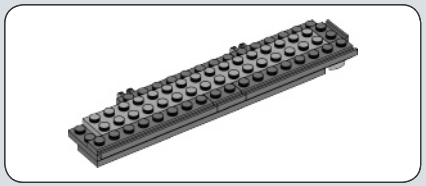

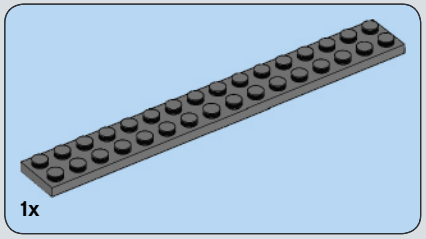

167

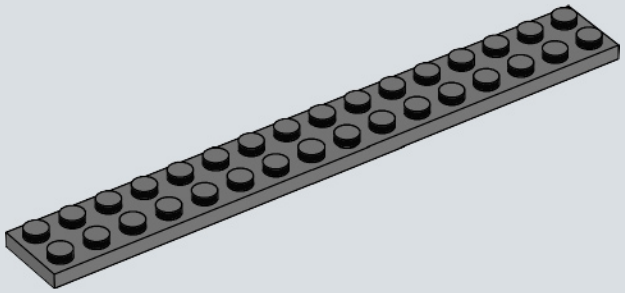

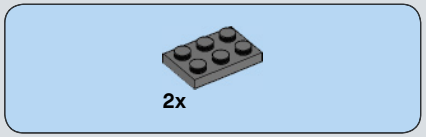

168

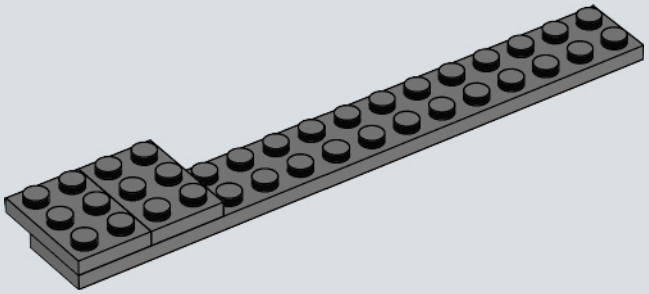

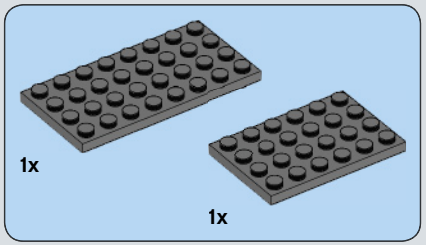

169

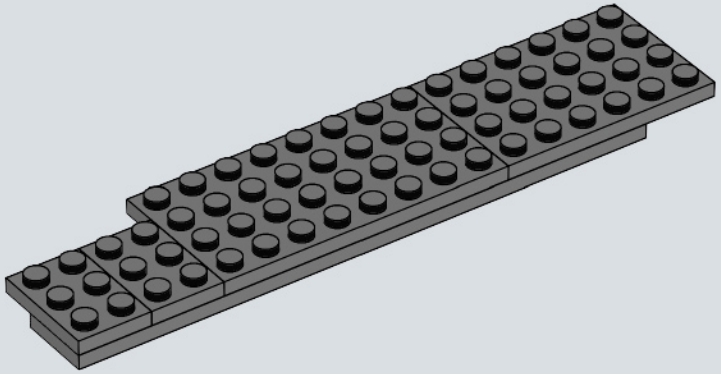

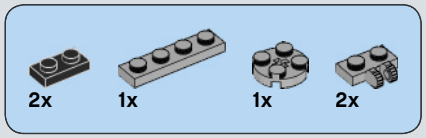

170

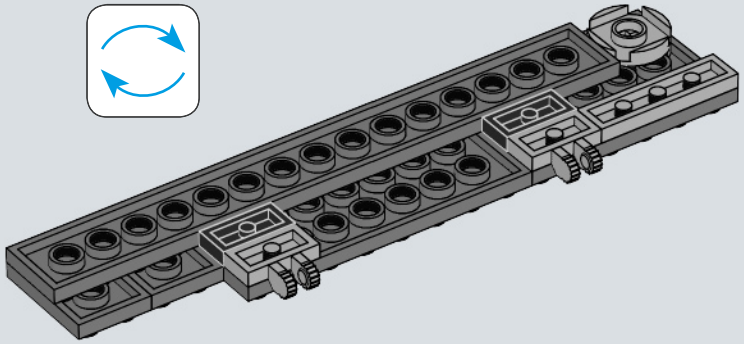

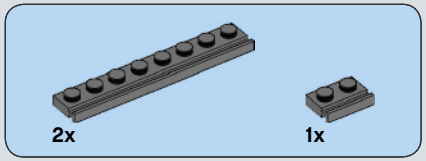

171

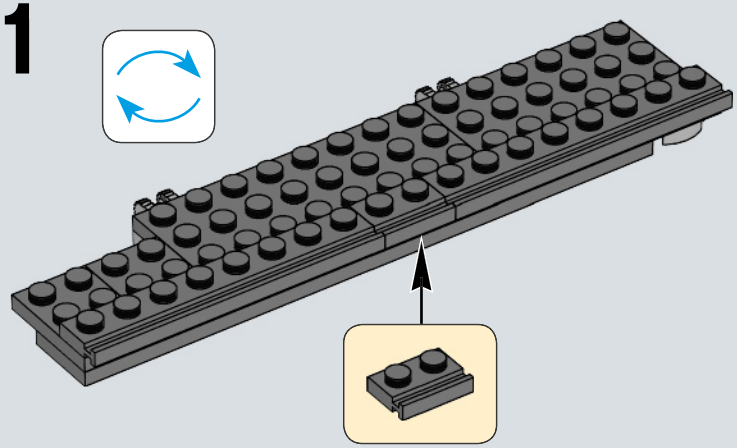

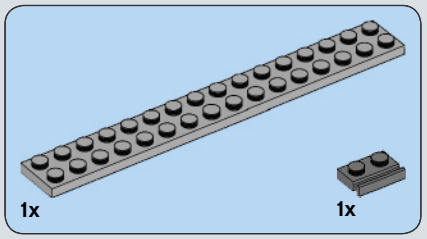

172

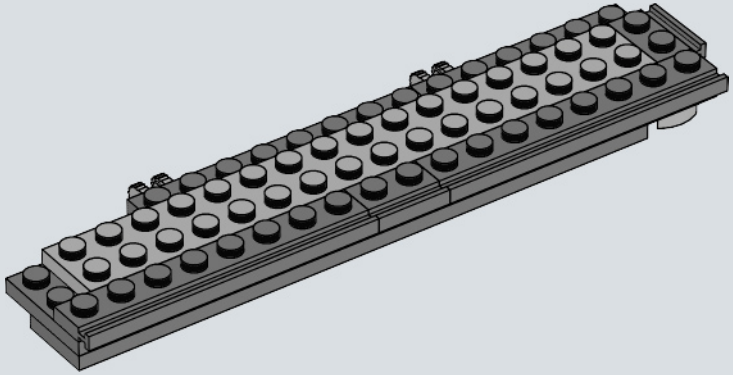

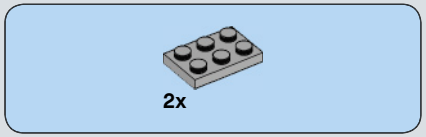

173

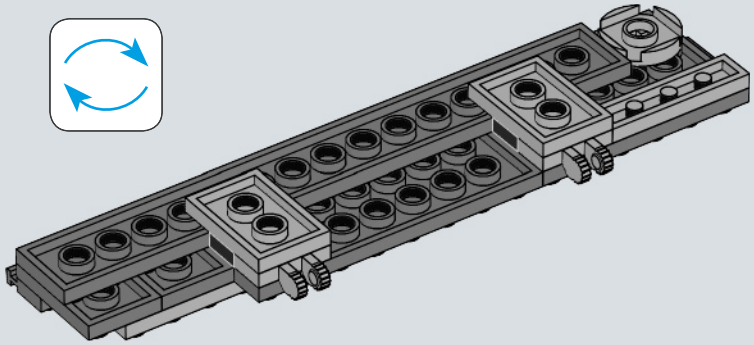

174

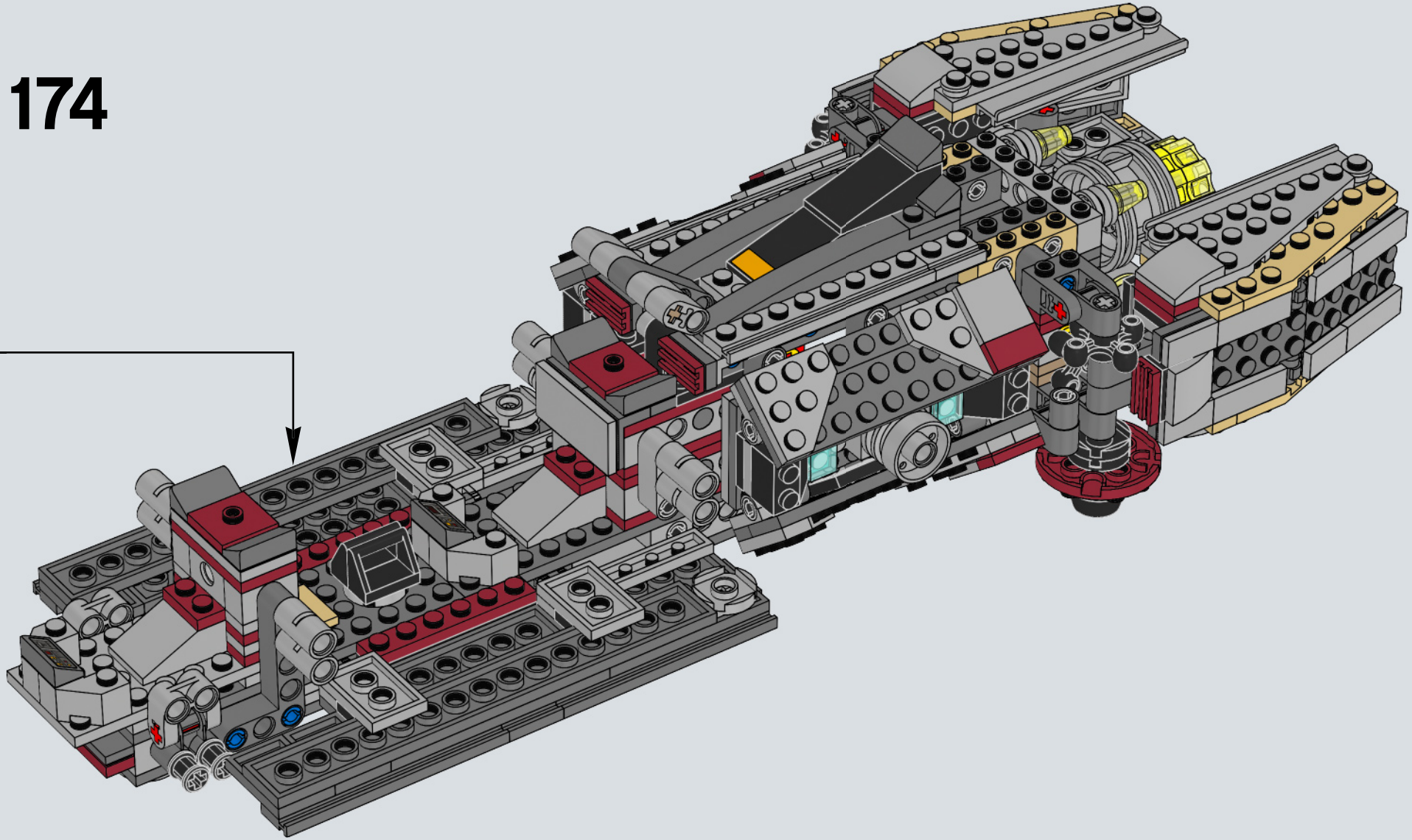

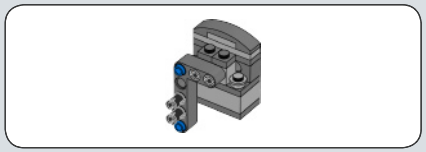

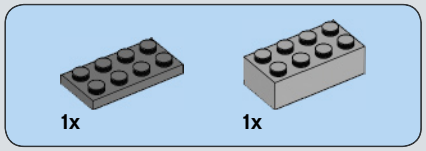

175

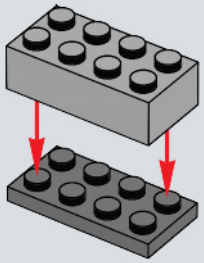

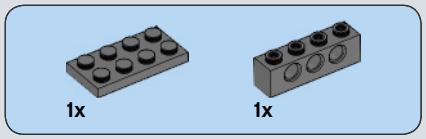

176

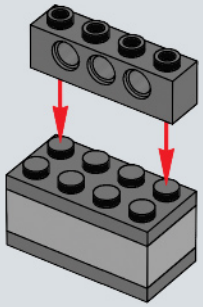

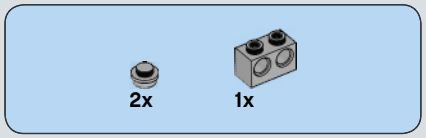

177

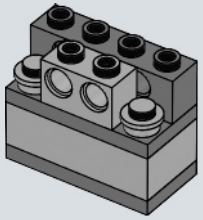

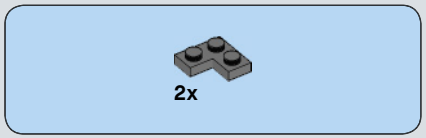

178

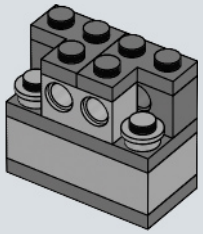

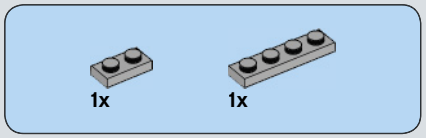

179

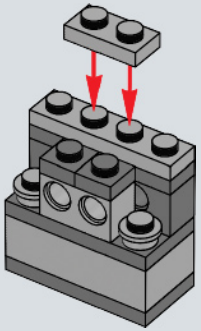

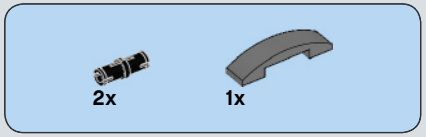

180

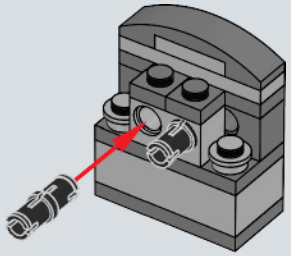

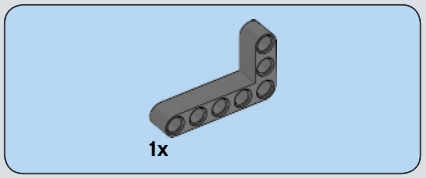

181

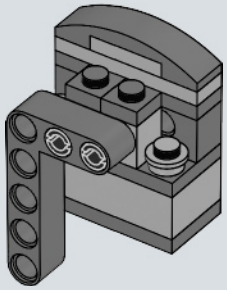

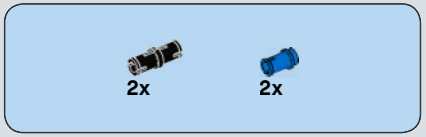

182

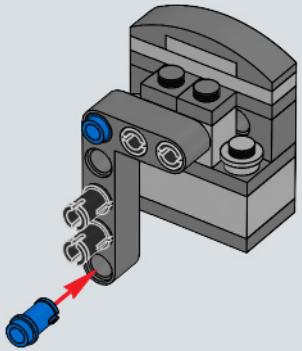

183

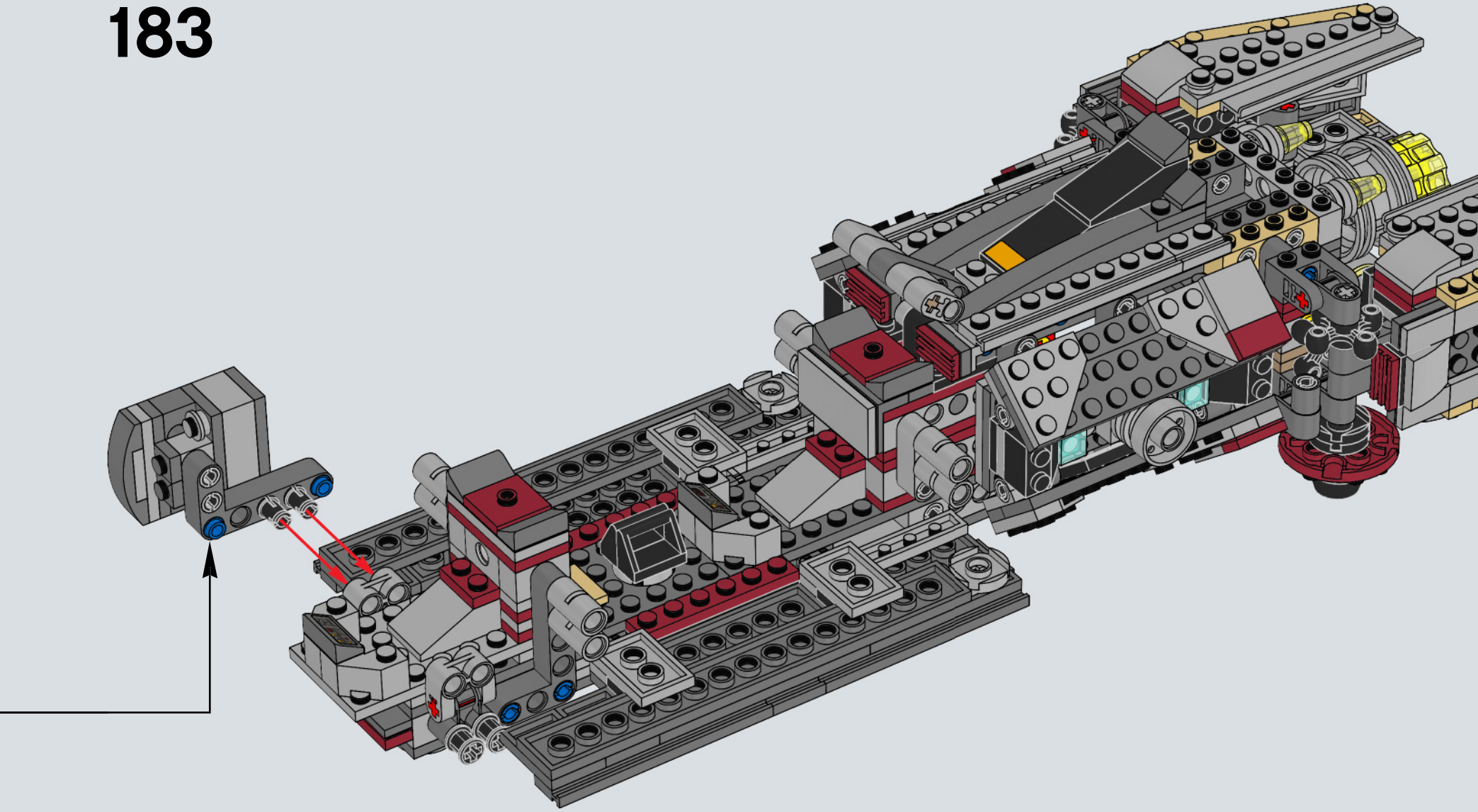

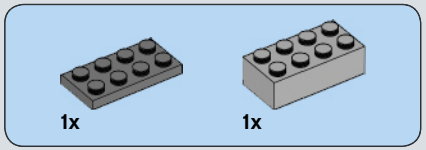

184

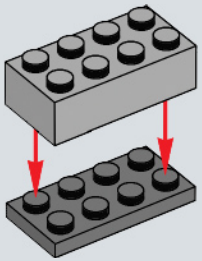

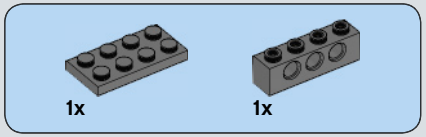

185

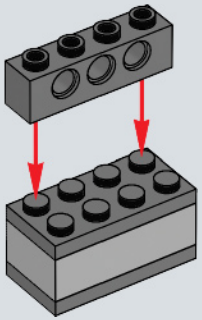

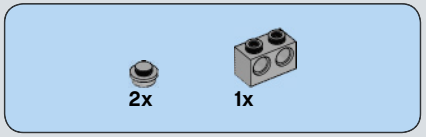

186

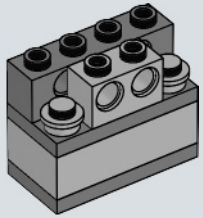

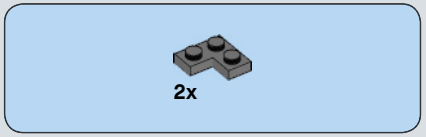

187

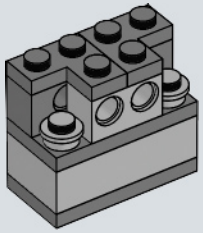

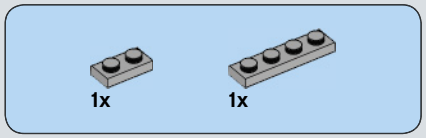

188

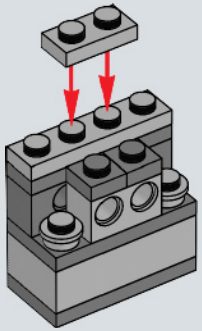

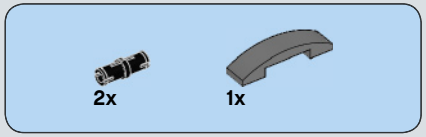

189

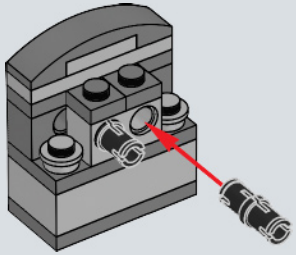

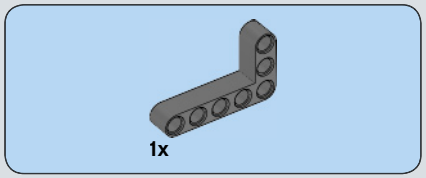

190

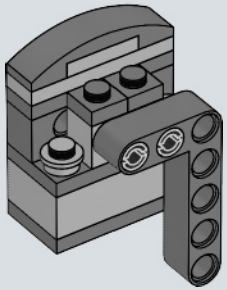

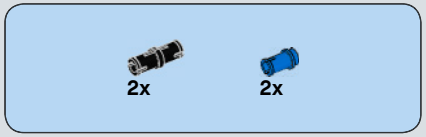

191

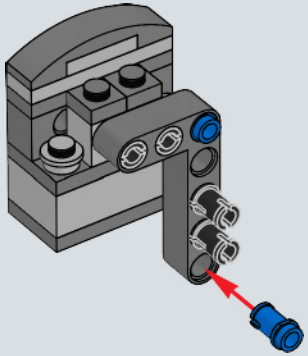

192

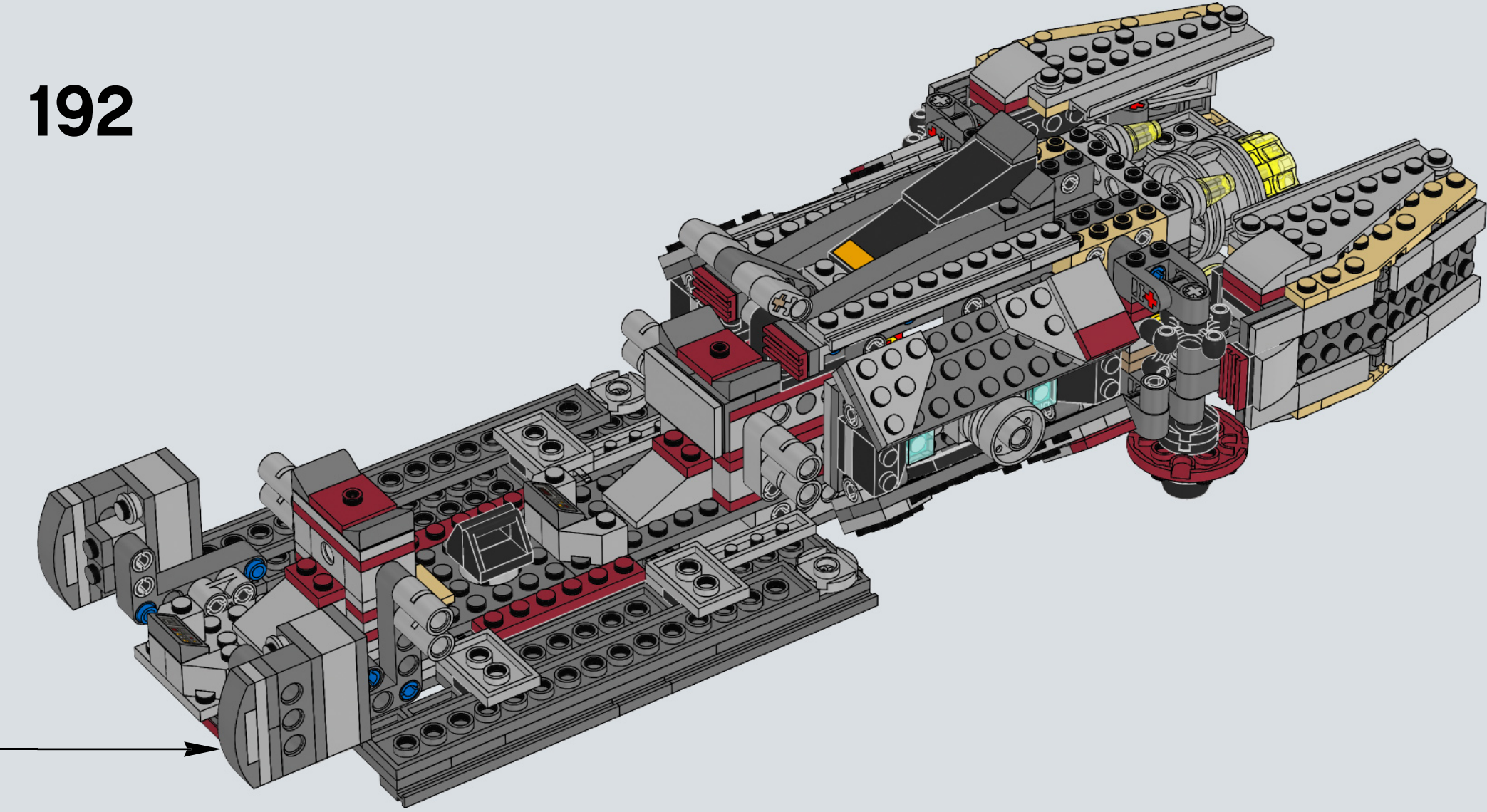

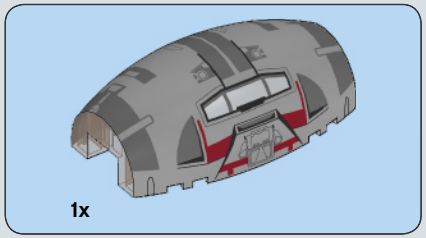

193

194

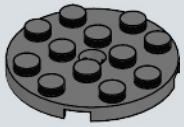

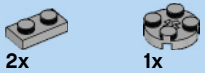

195

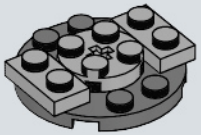

196

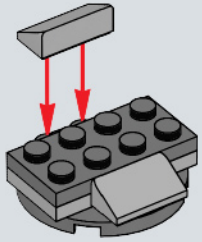

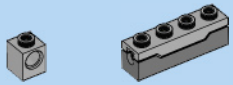

197

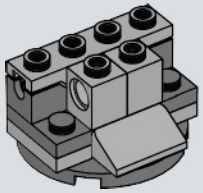

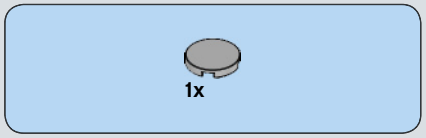

198

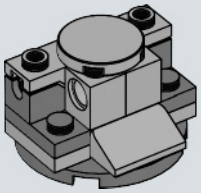

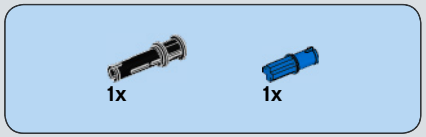

199

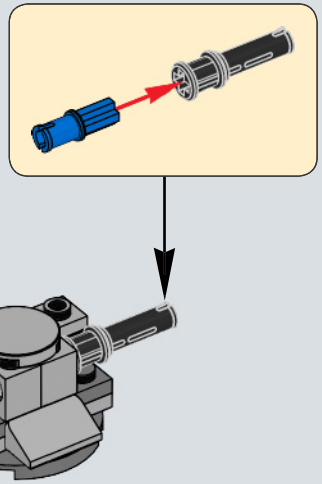

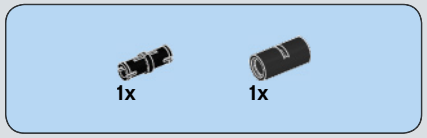

200

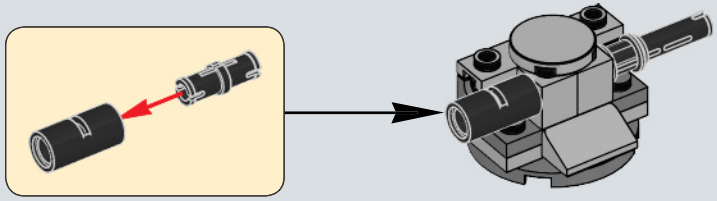

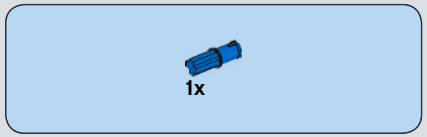

201

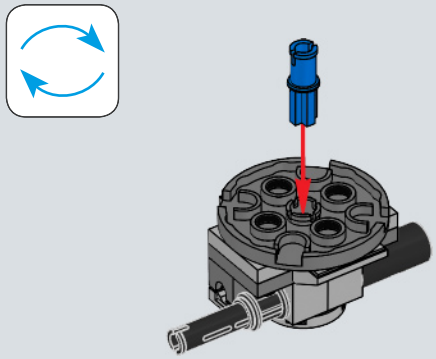

202

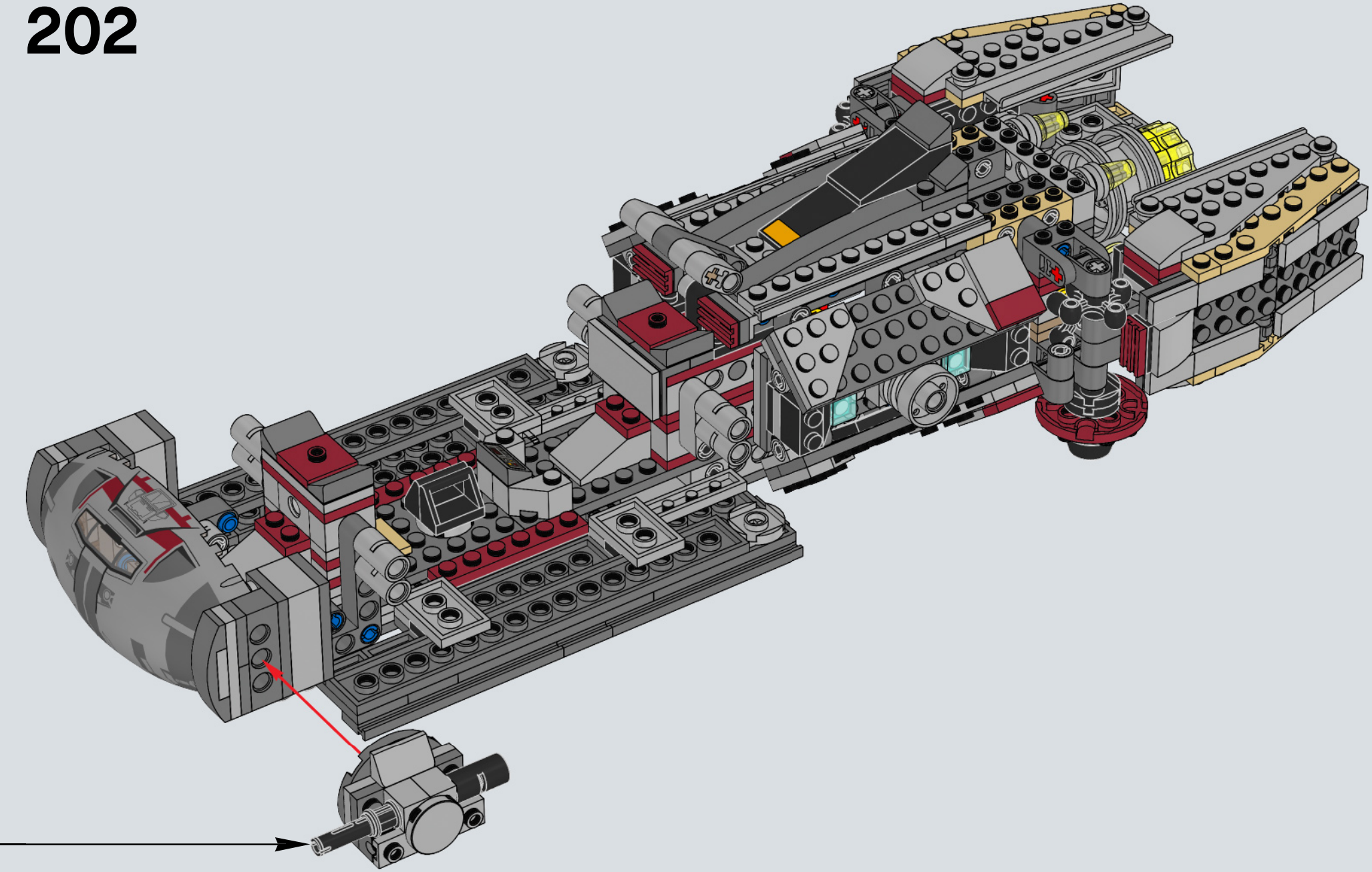

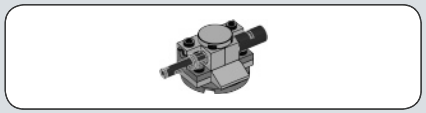

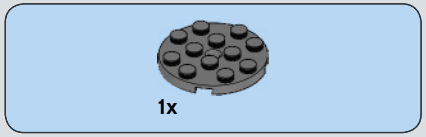

203

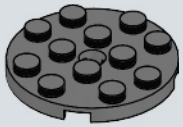

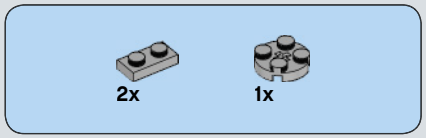

204

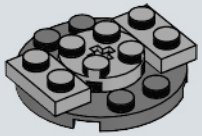

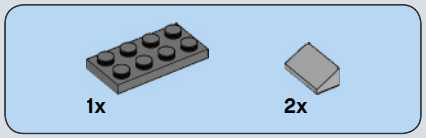

205

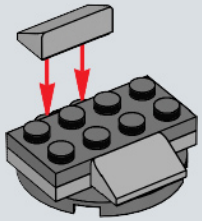

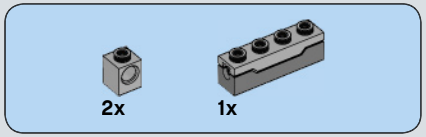

206

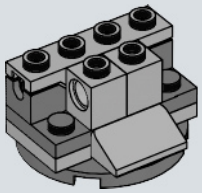

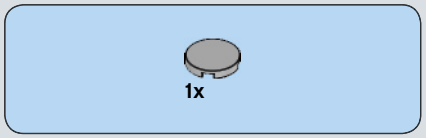

207

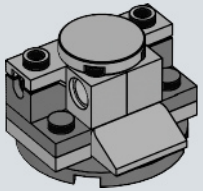

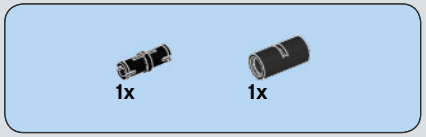

208

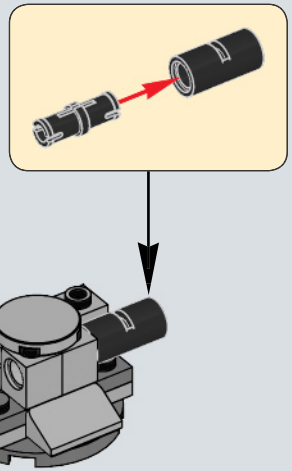

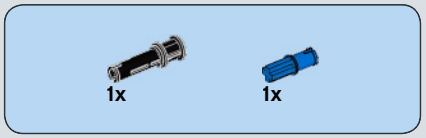

209

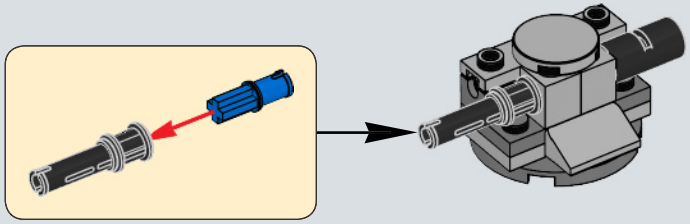

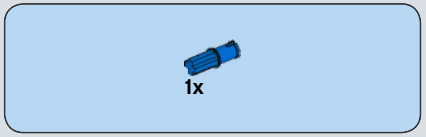

210

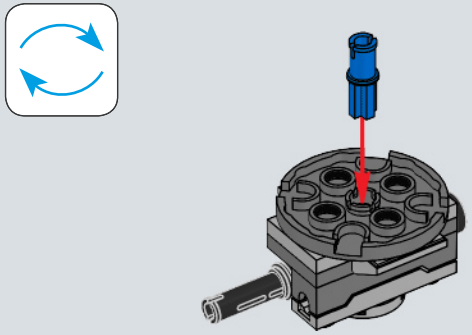

211

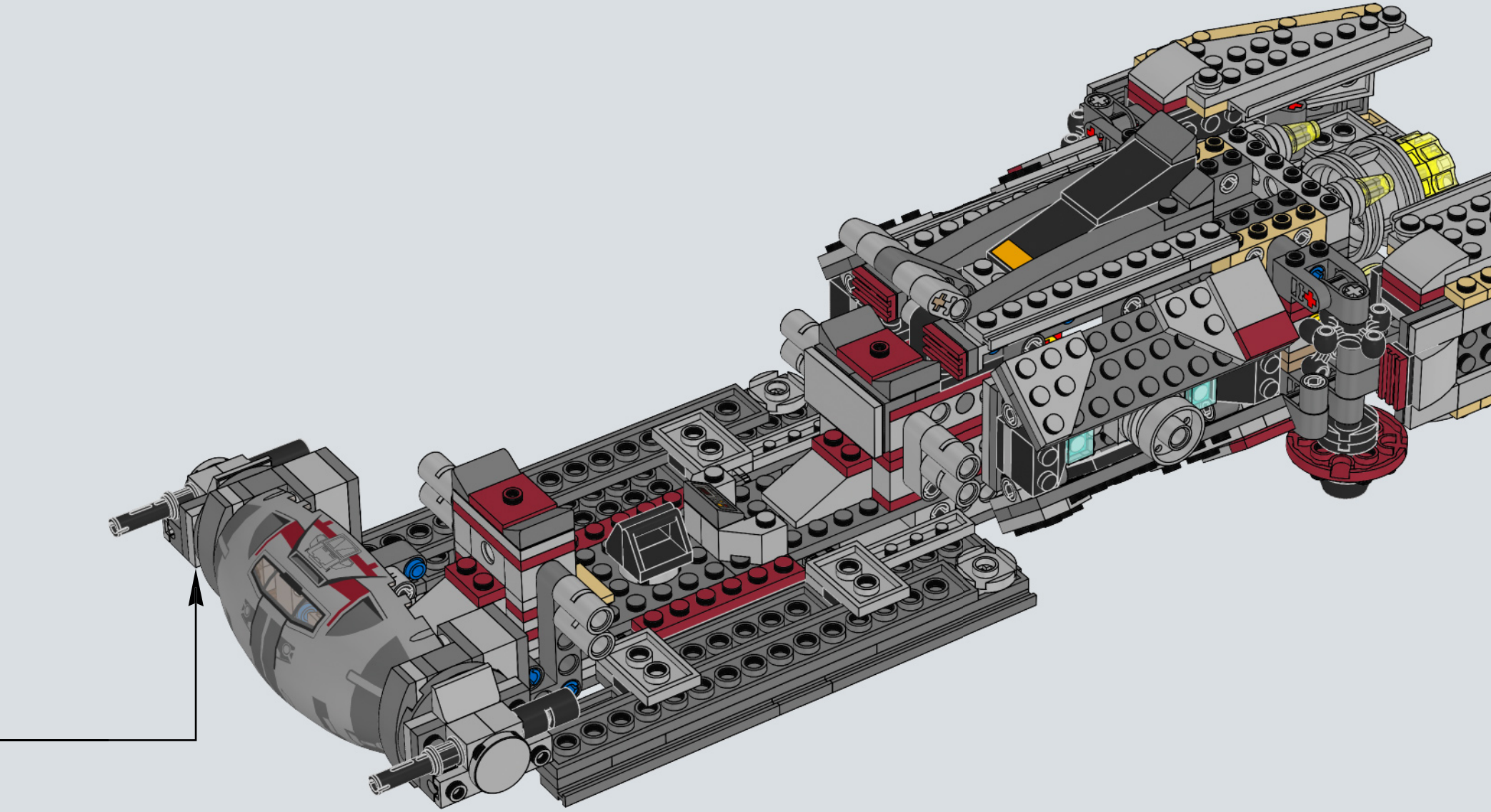

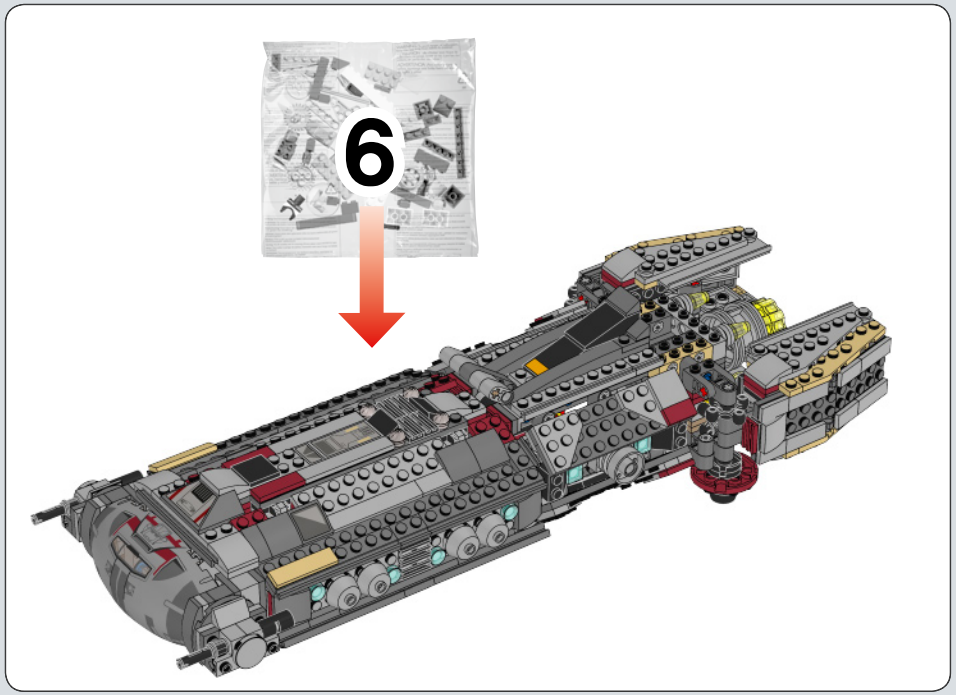

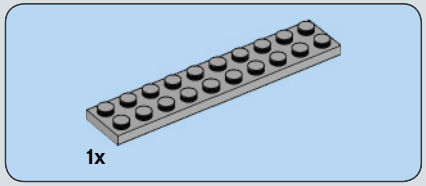

212

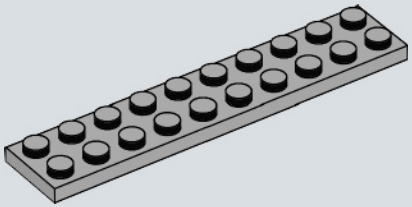

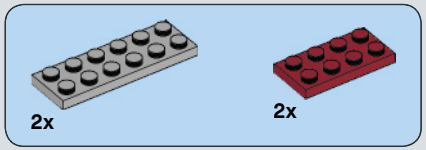

213

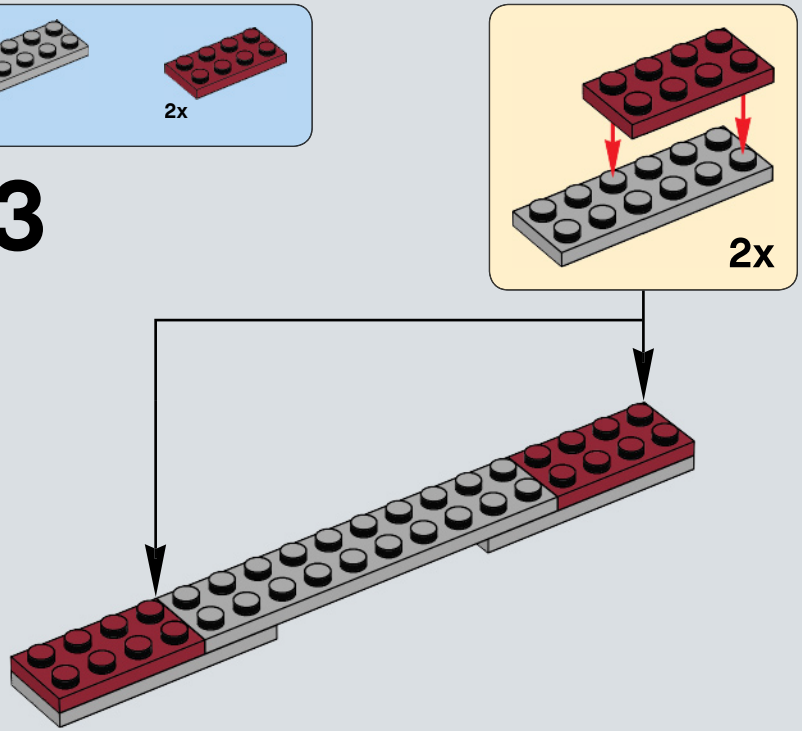

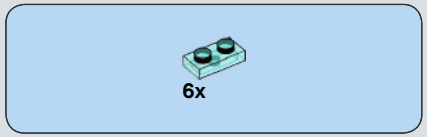

214

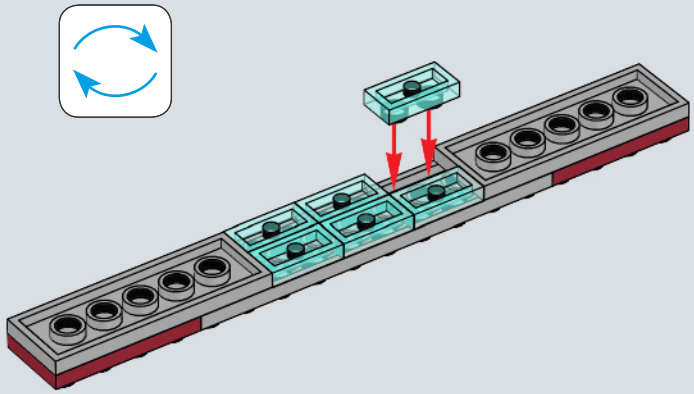

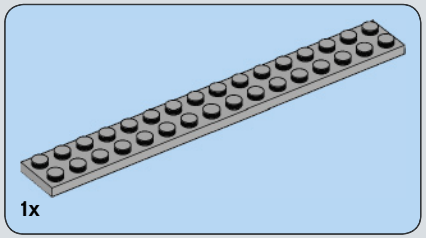

215

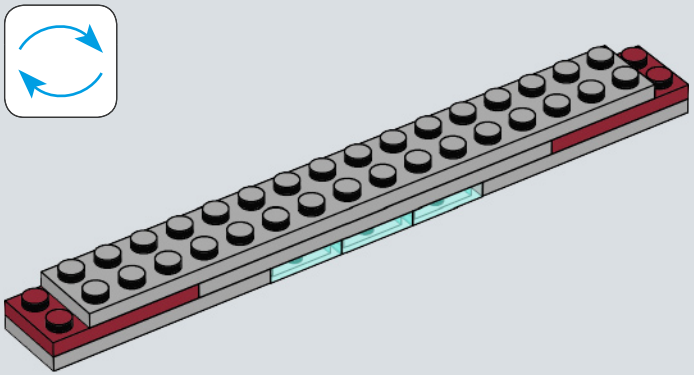

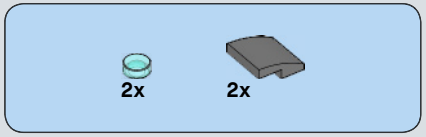

216

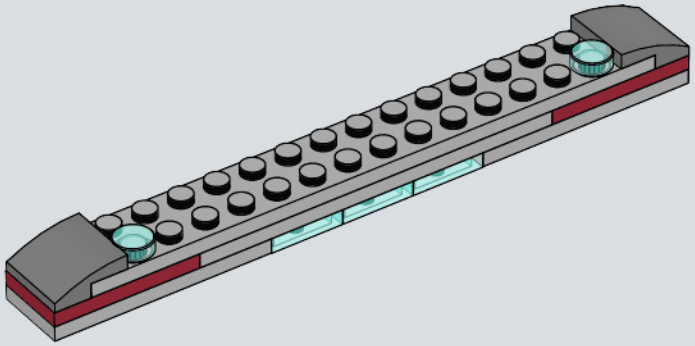

217

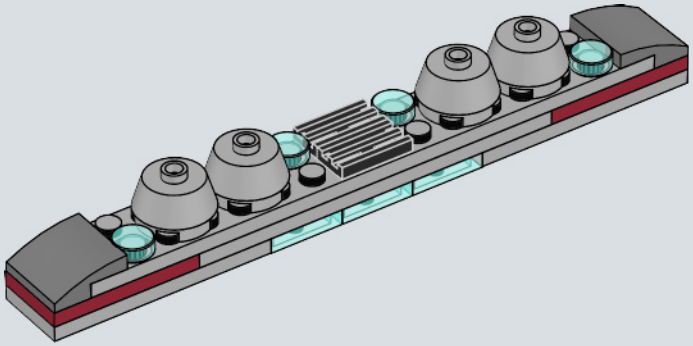

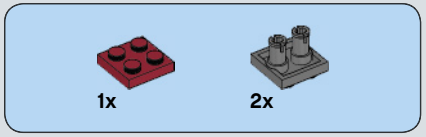

218

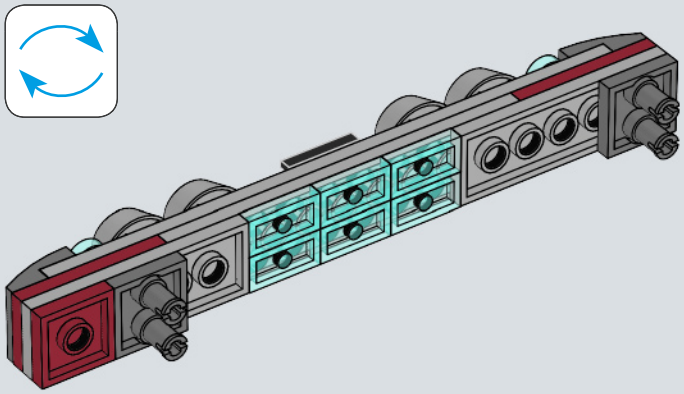

219

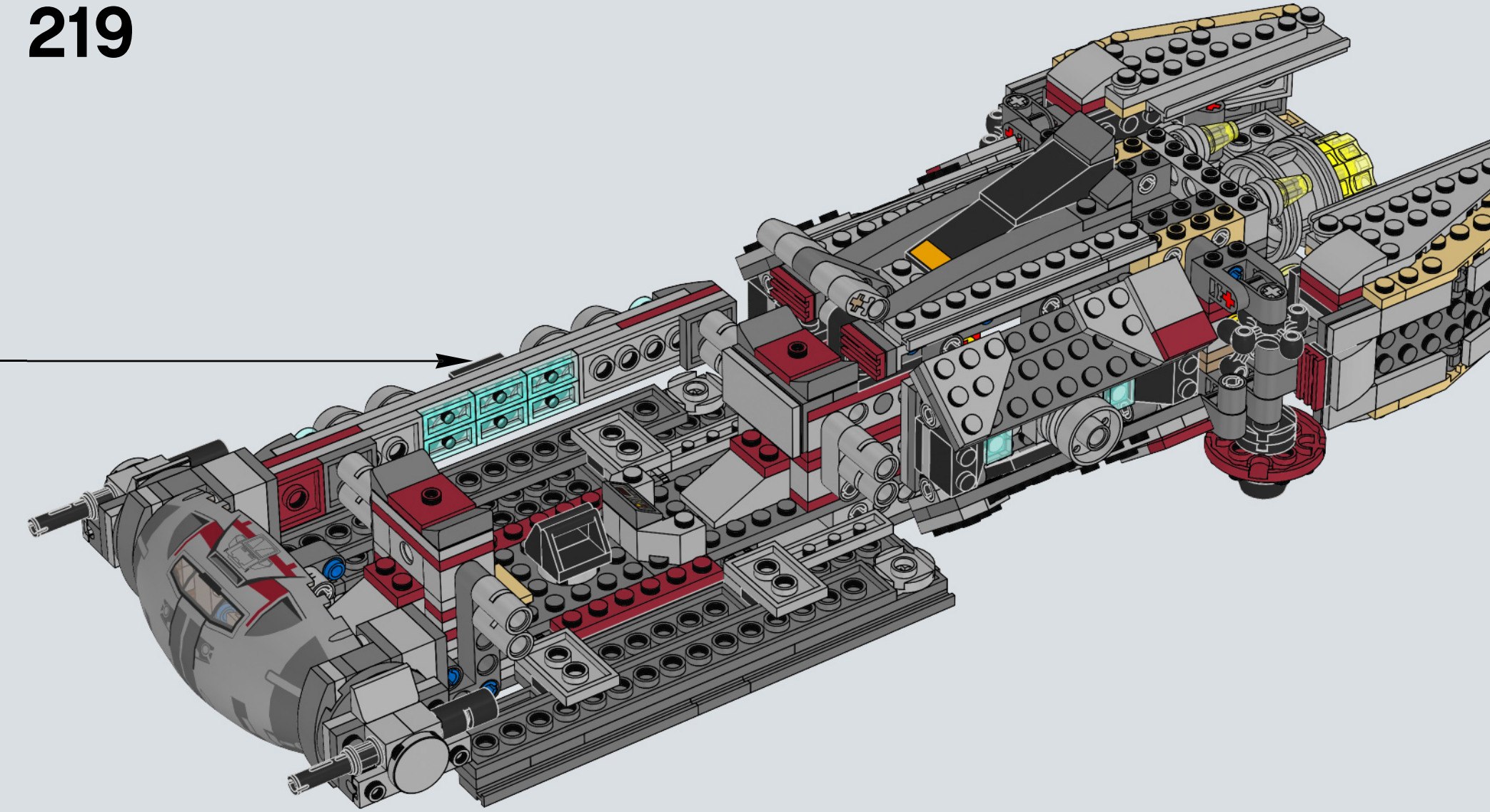

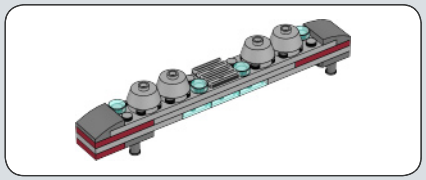

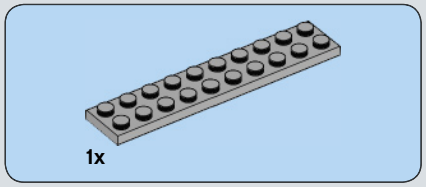

220

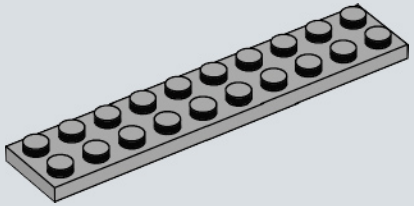

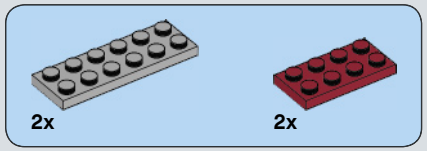

221

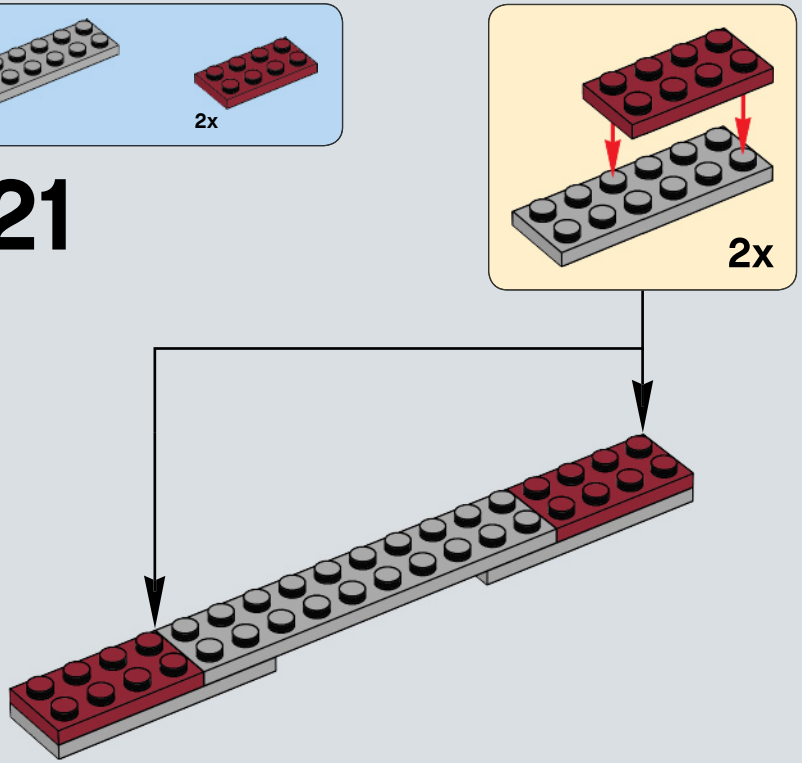

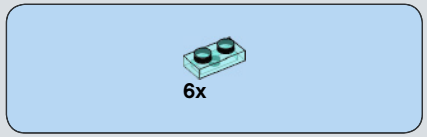

222

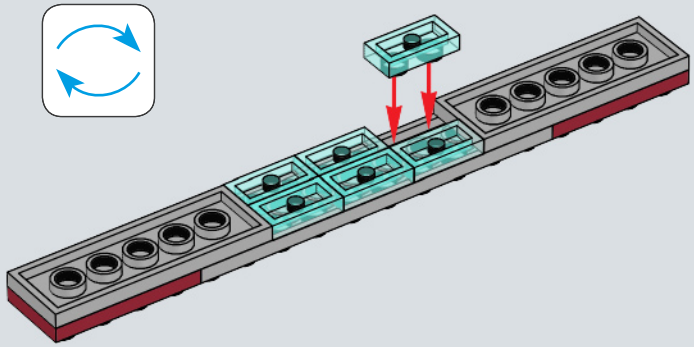

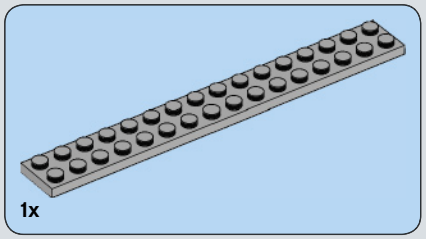

223

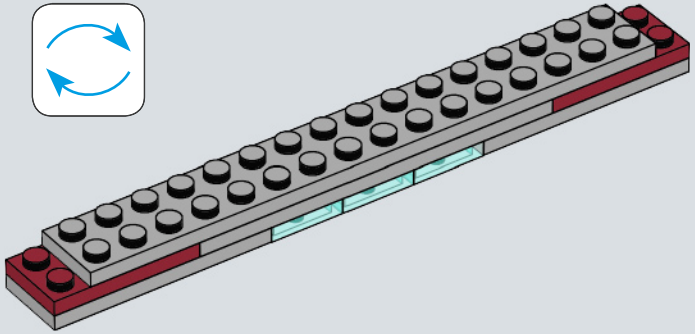

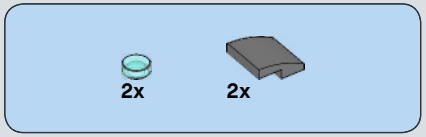

224

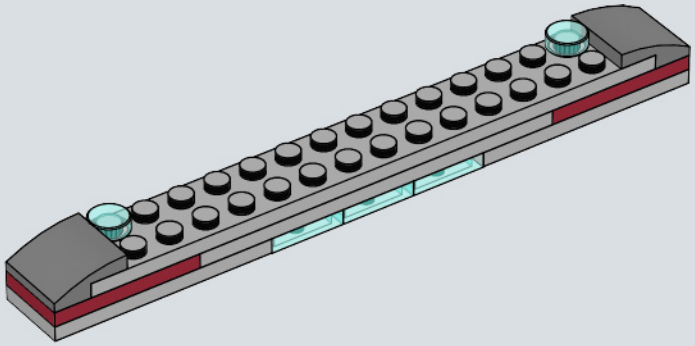

225

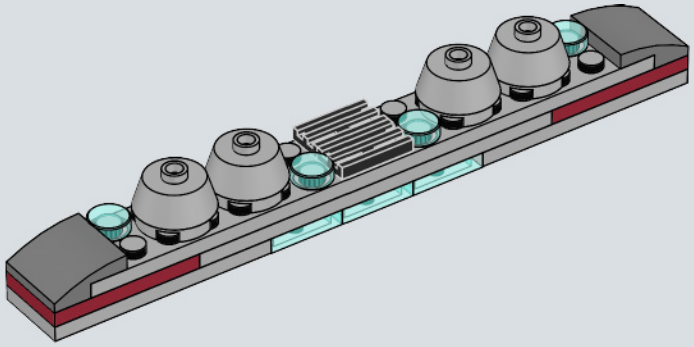

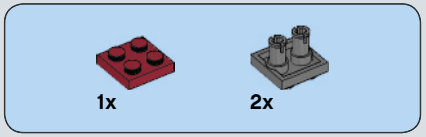

226

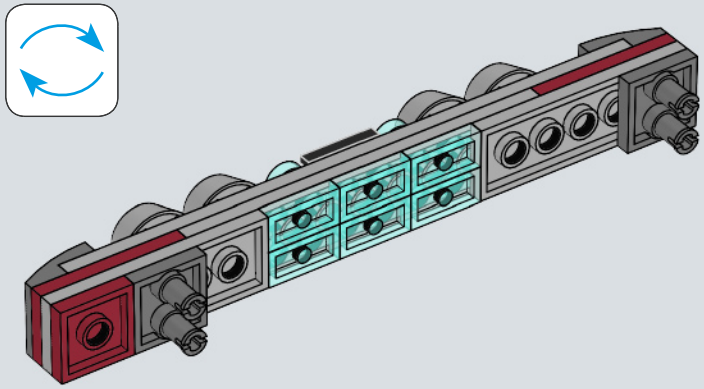

227

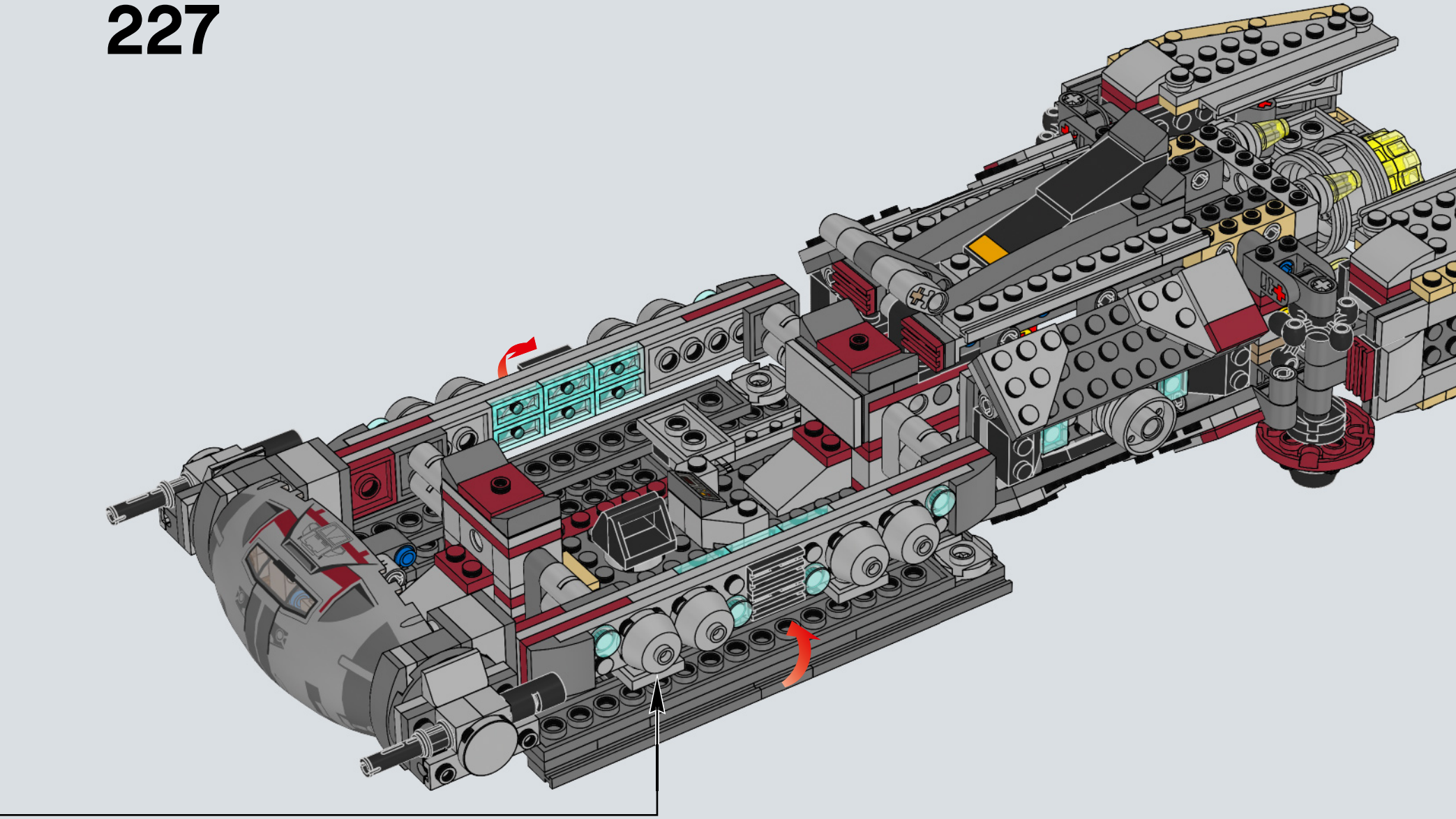

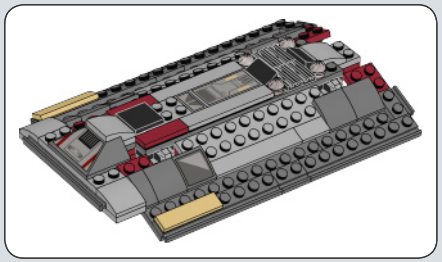

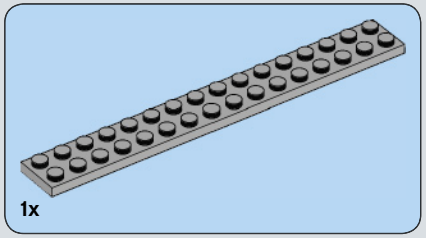

228

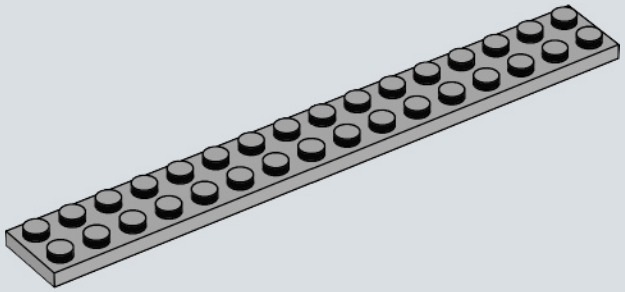

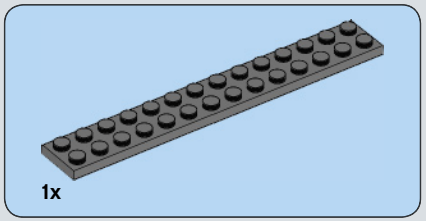

229

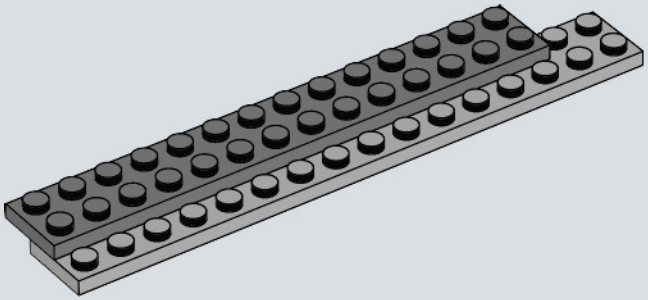

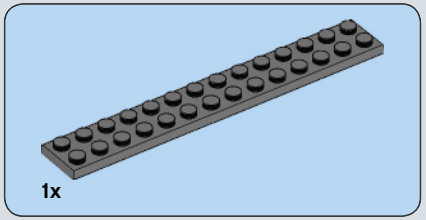

230

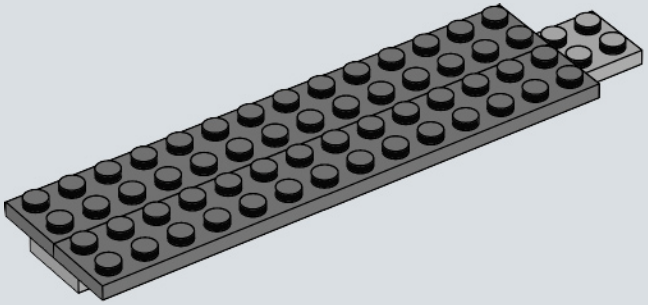

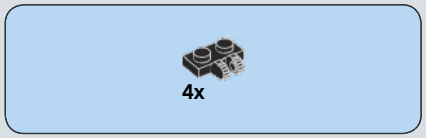

231

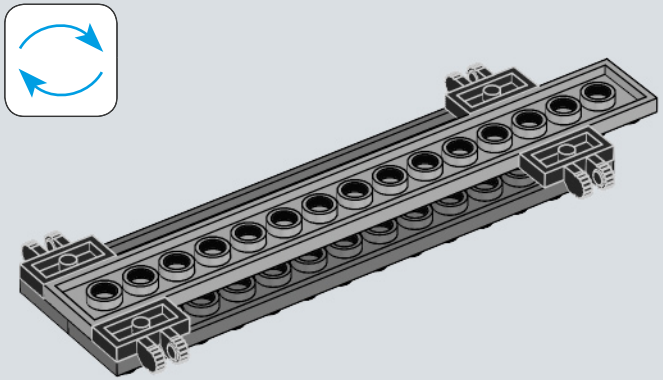

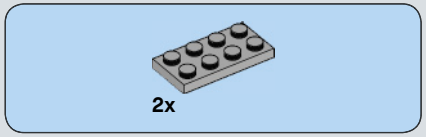

232

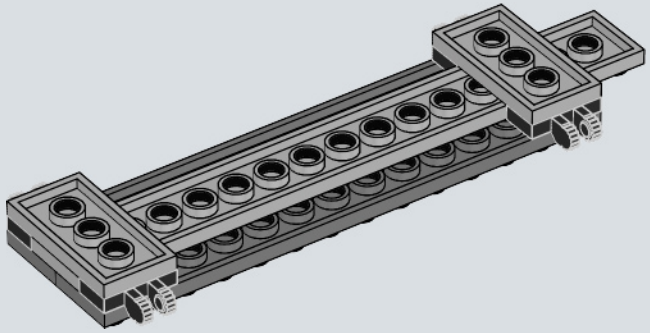

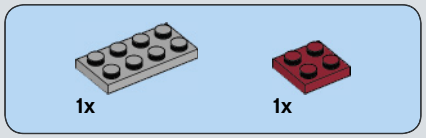

233

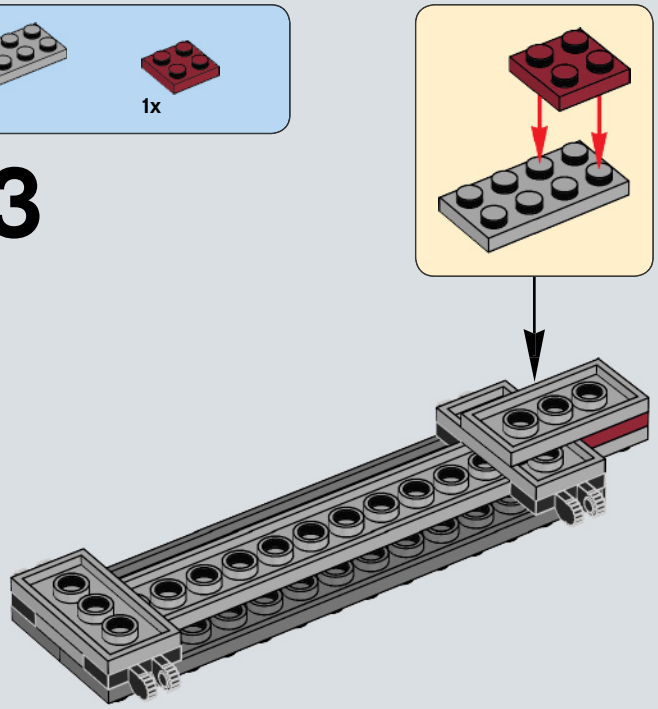

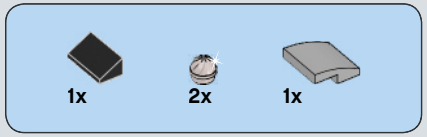

234

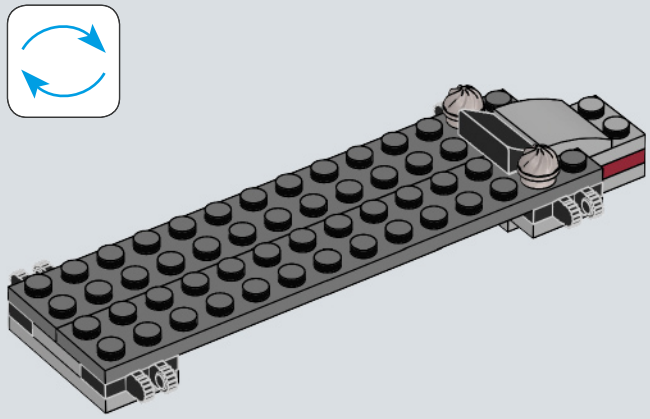

235

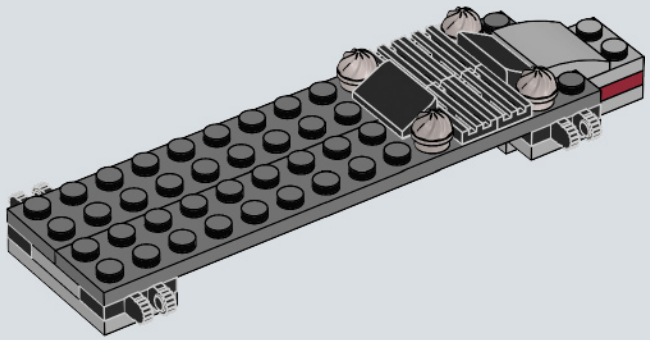

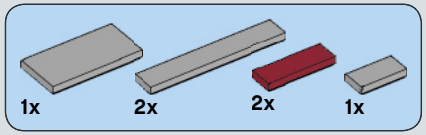

236

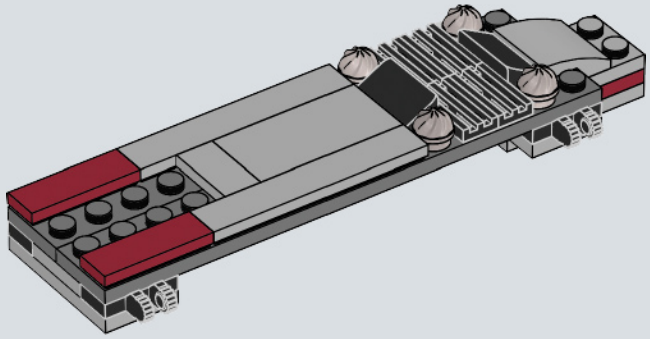

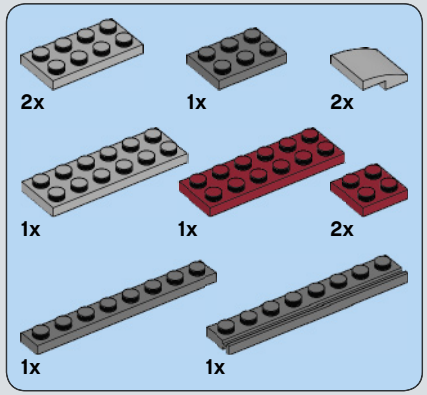

237

1

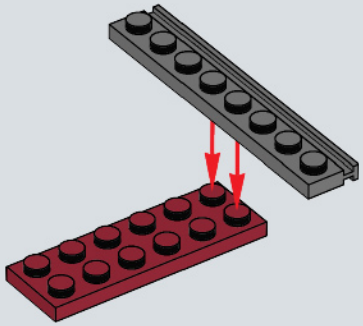

2

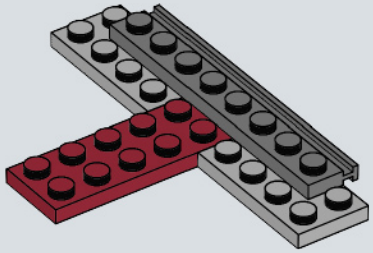

3

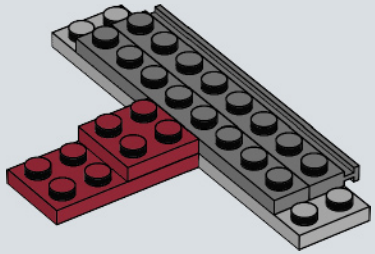

4

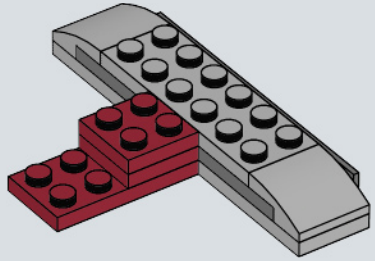

5

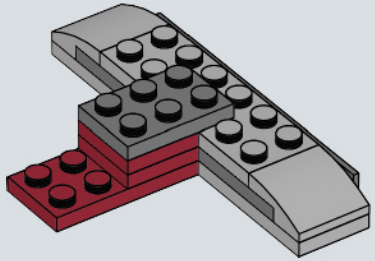

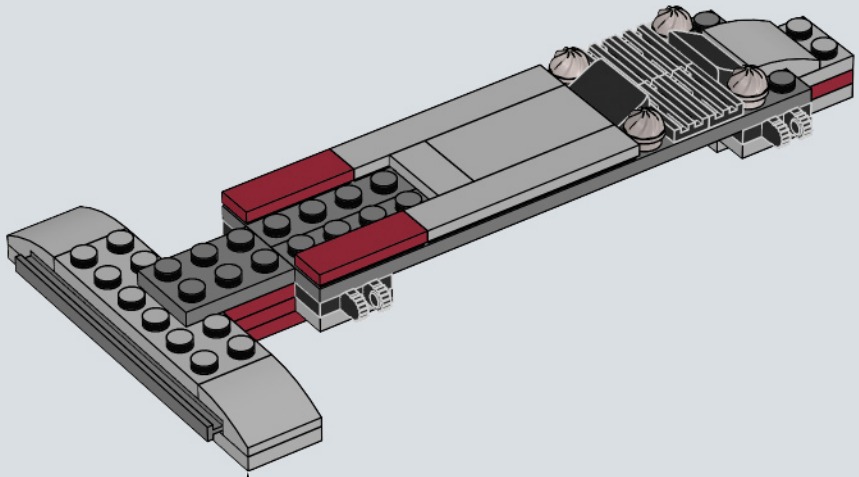

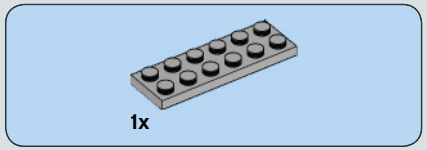

238

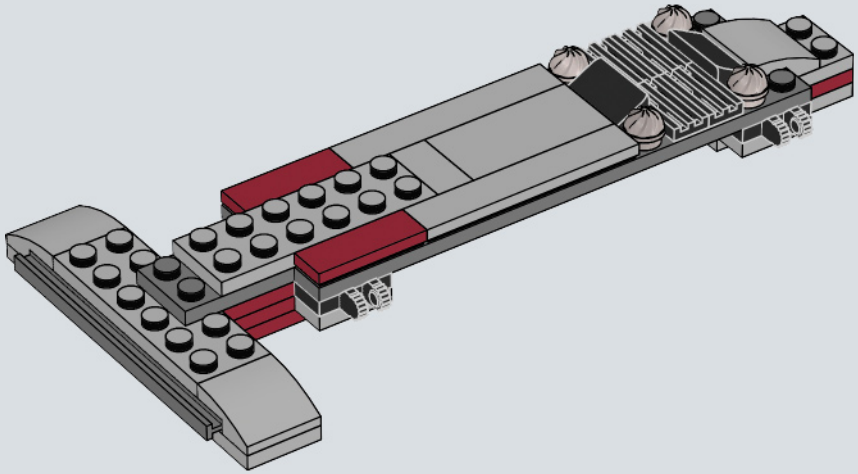

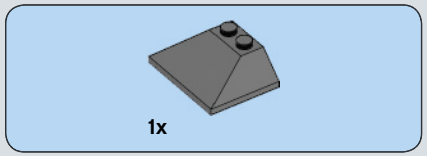

239

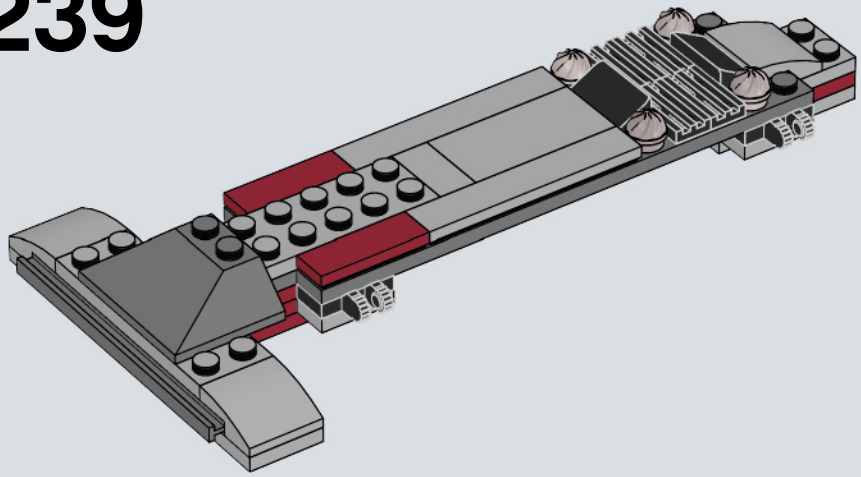

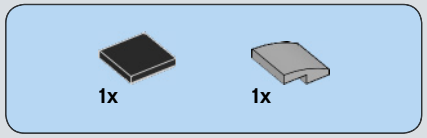

240

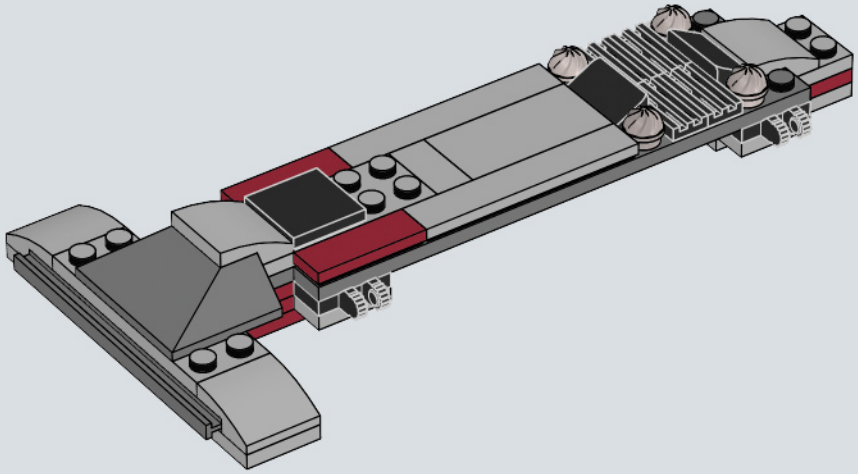

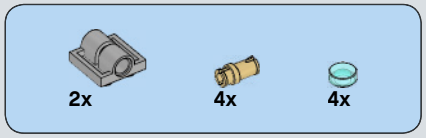

241

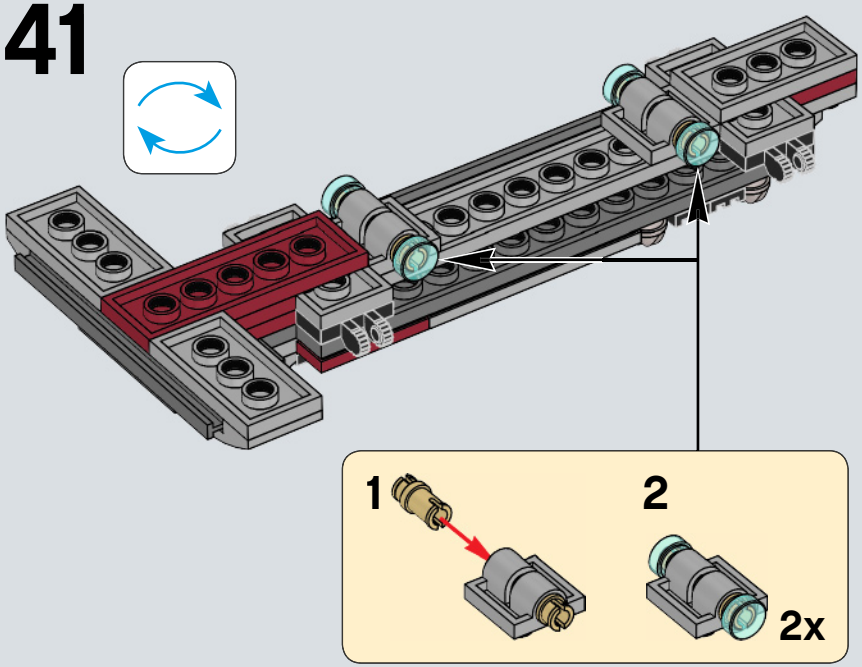

242

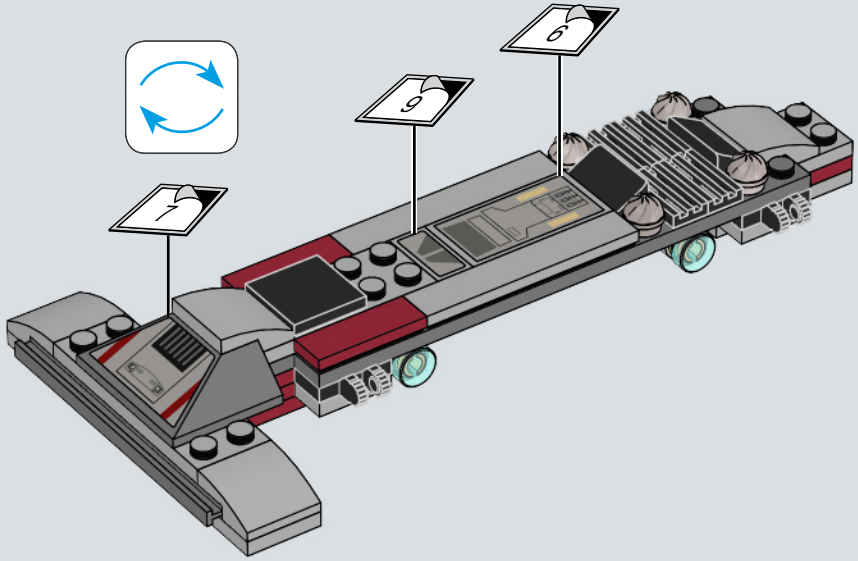

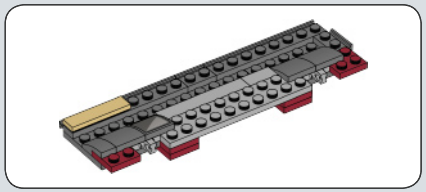

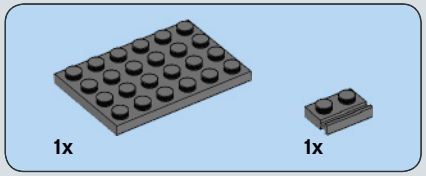

243

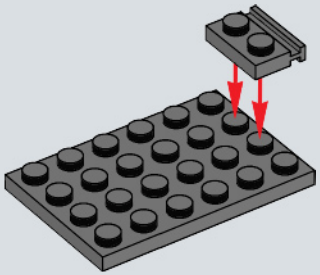

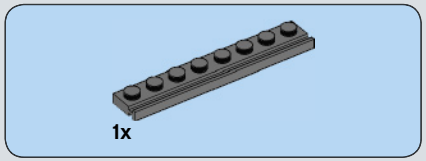

244

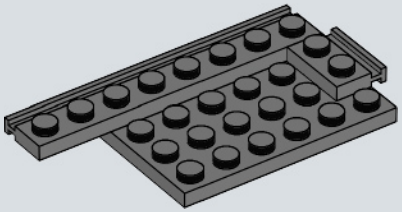

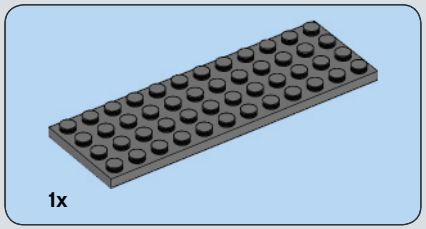

245

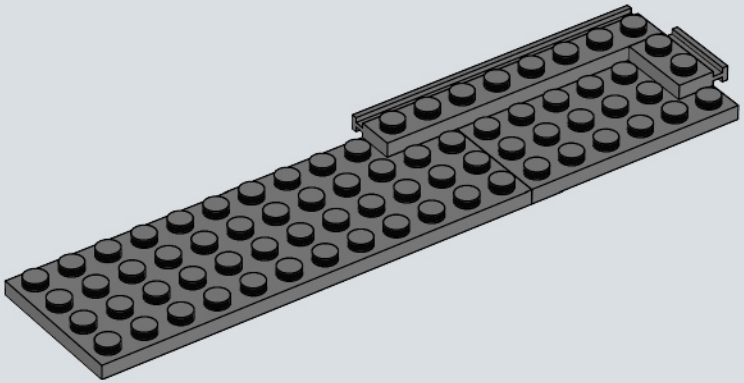

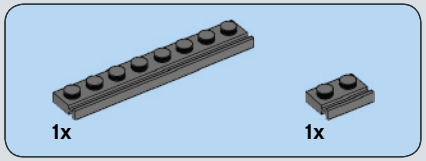

246

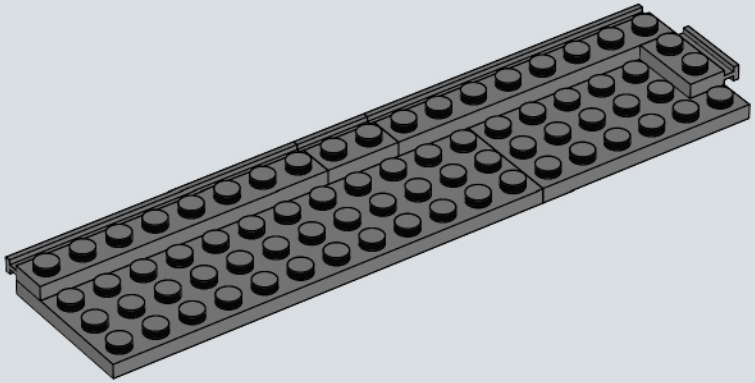

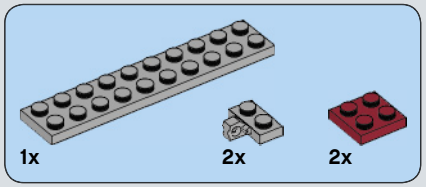

247

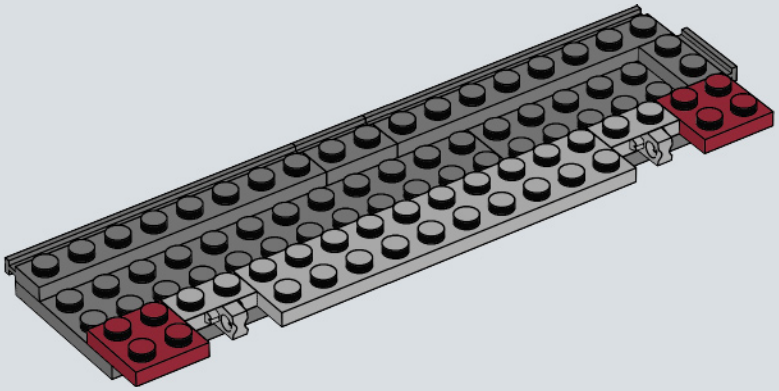

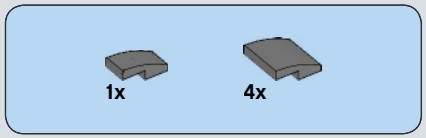

248

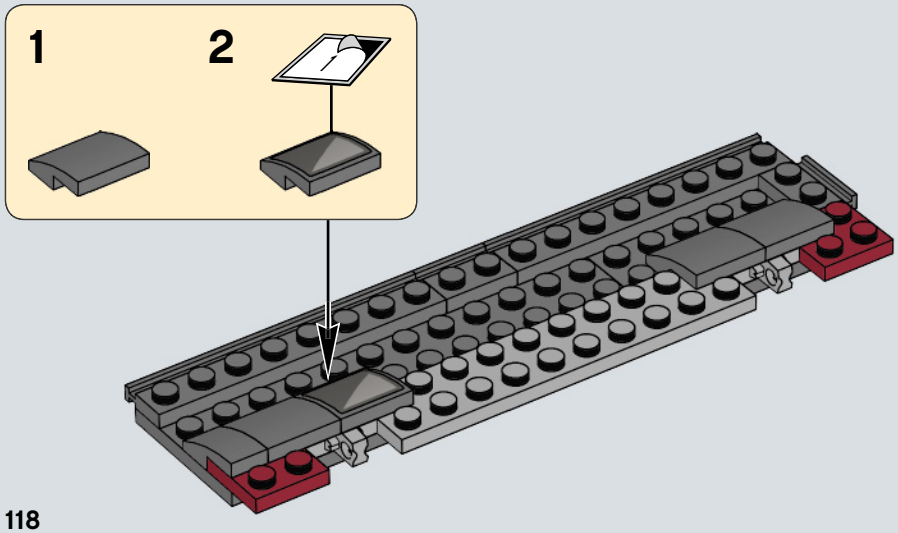

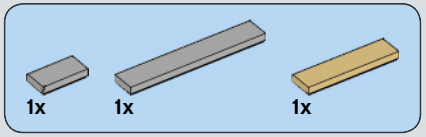

249

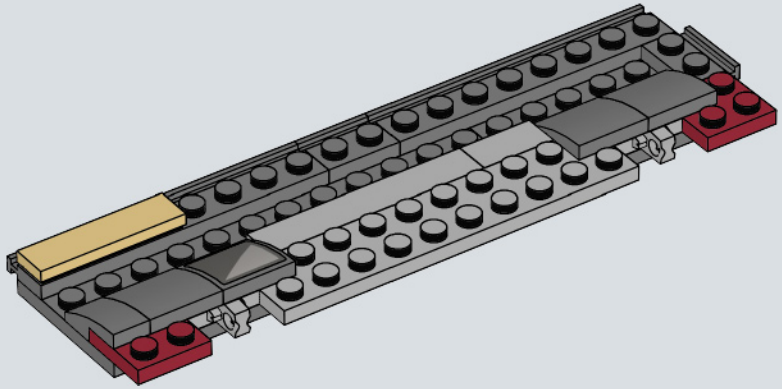

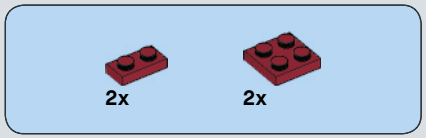

250

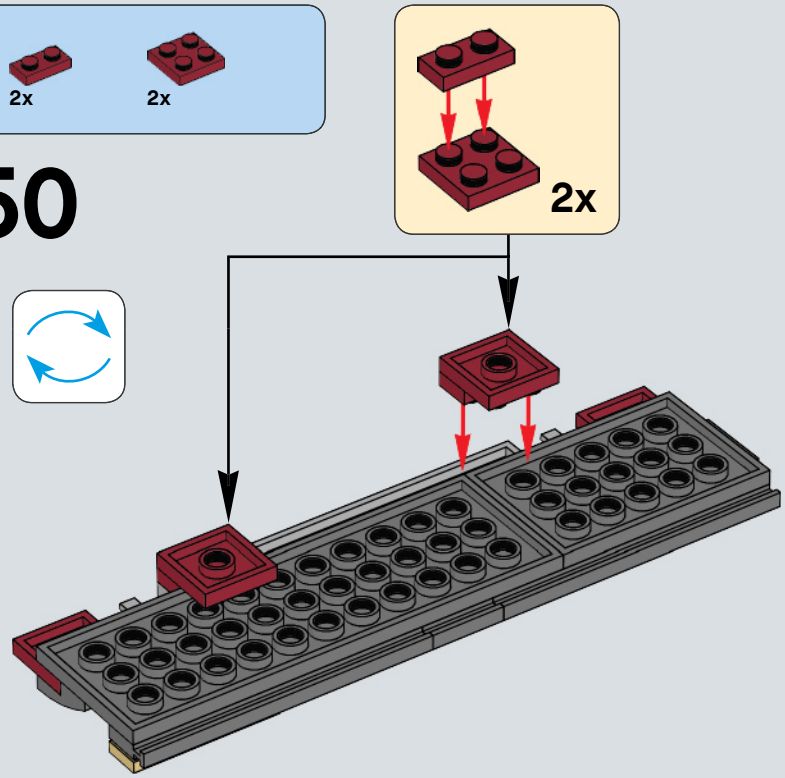

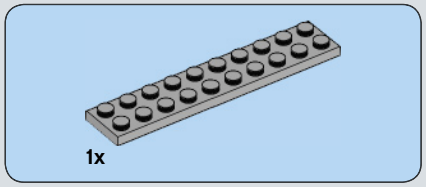

251

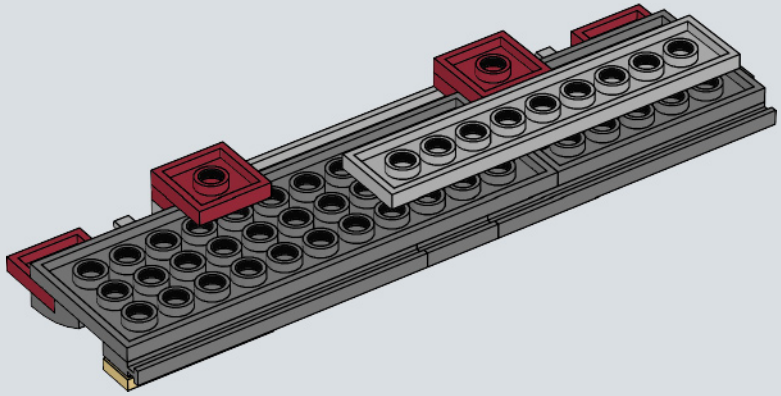

252

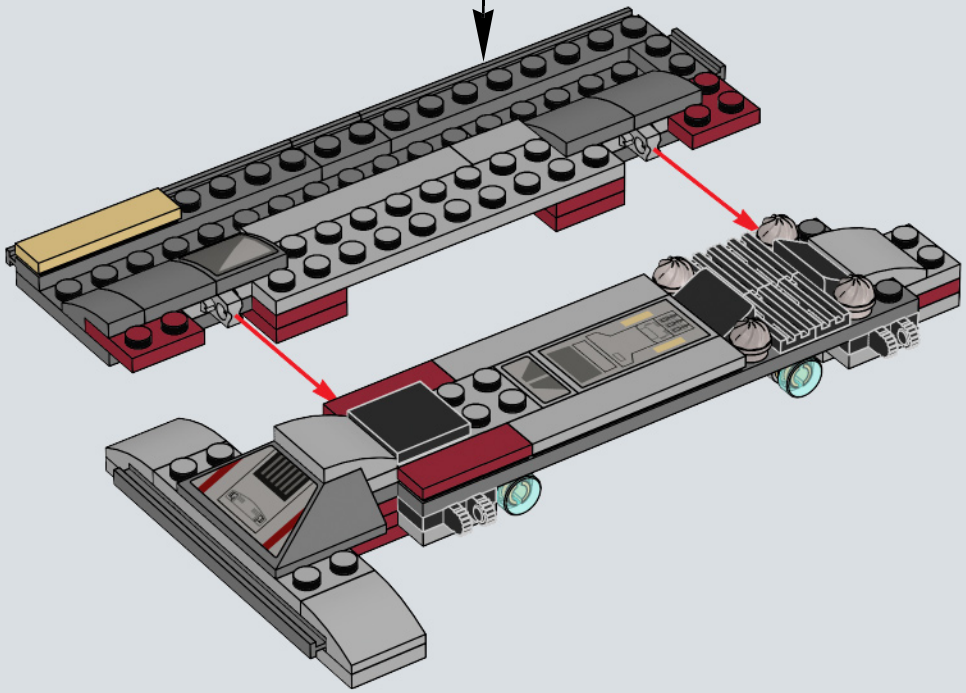

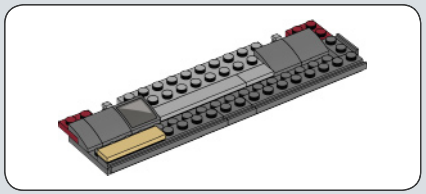

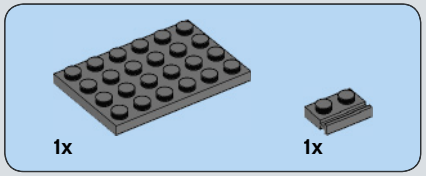

253

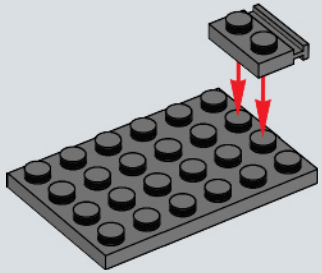

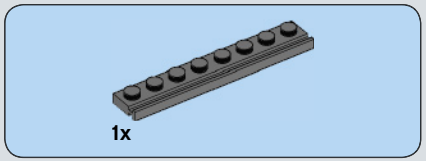

254

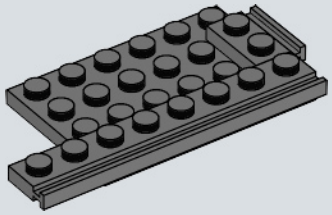

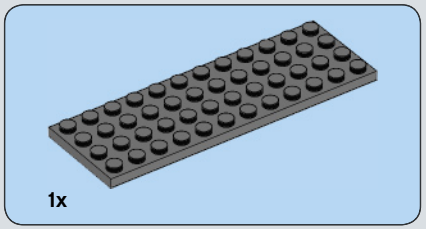

255

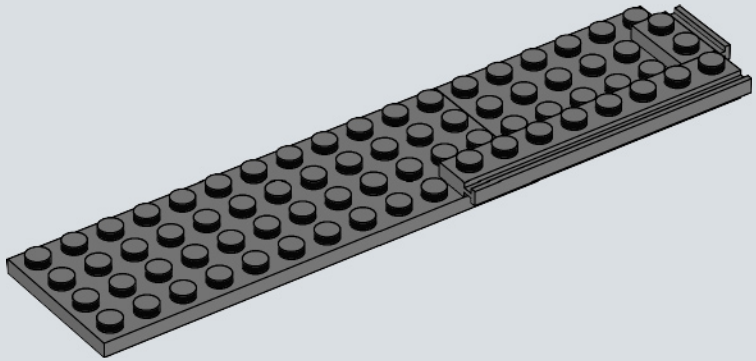

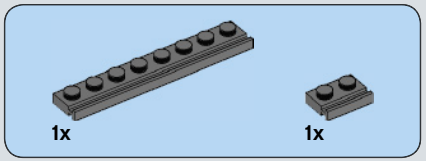

256

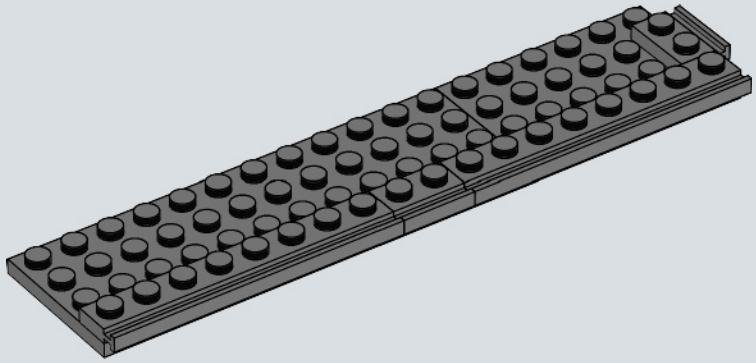

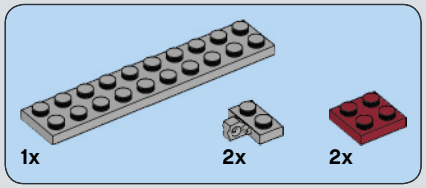

257

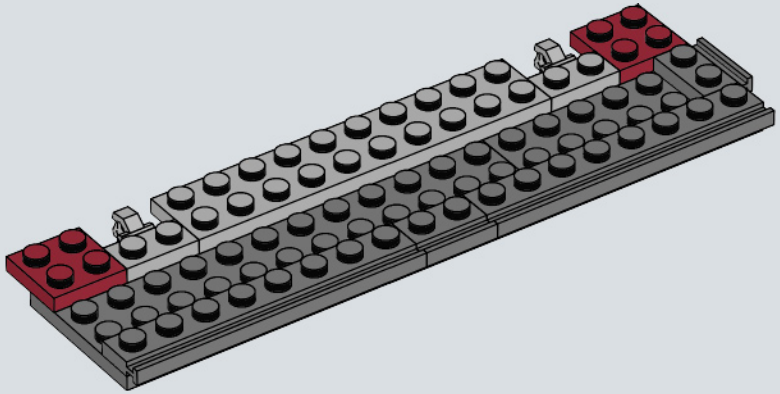

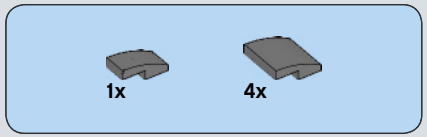

258

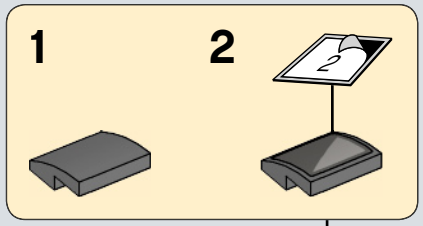

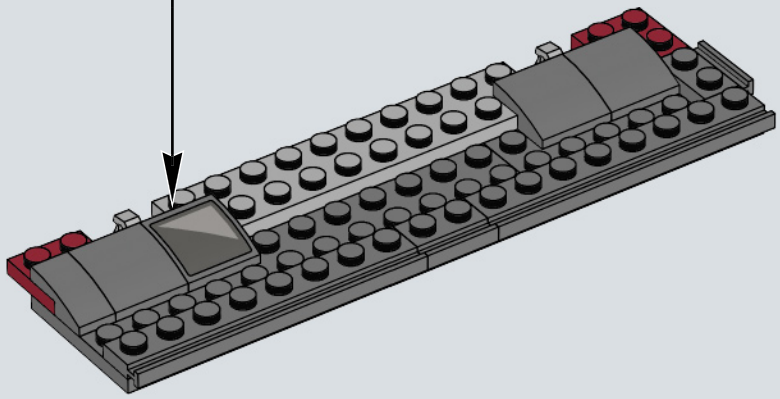

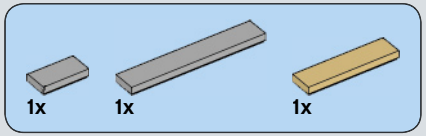

259

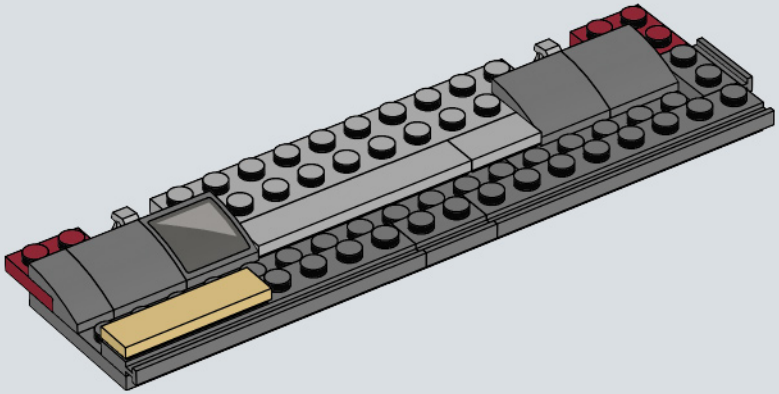

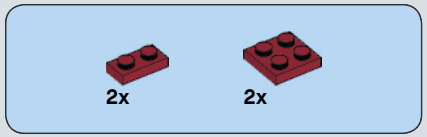

260

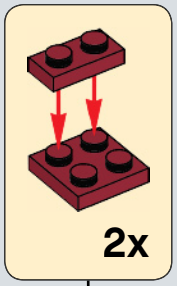

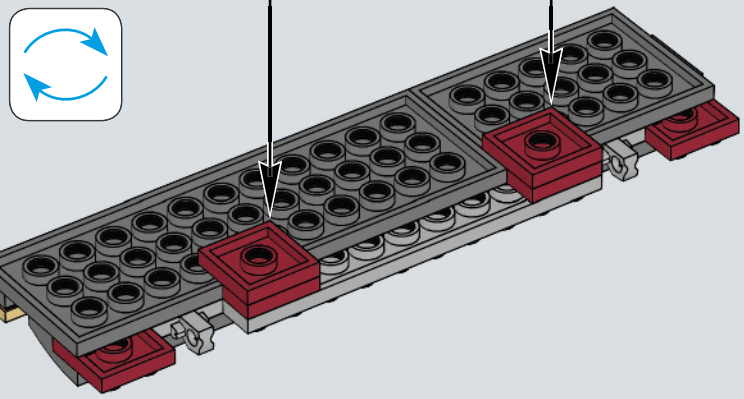

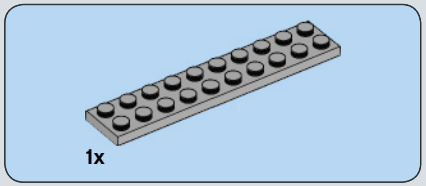

261

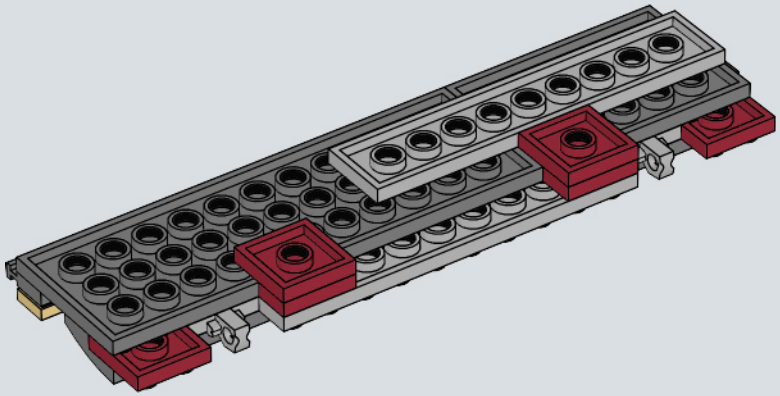

262

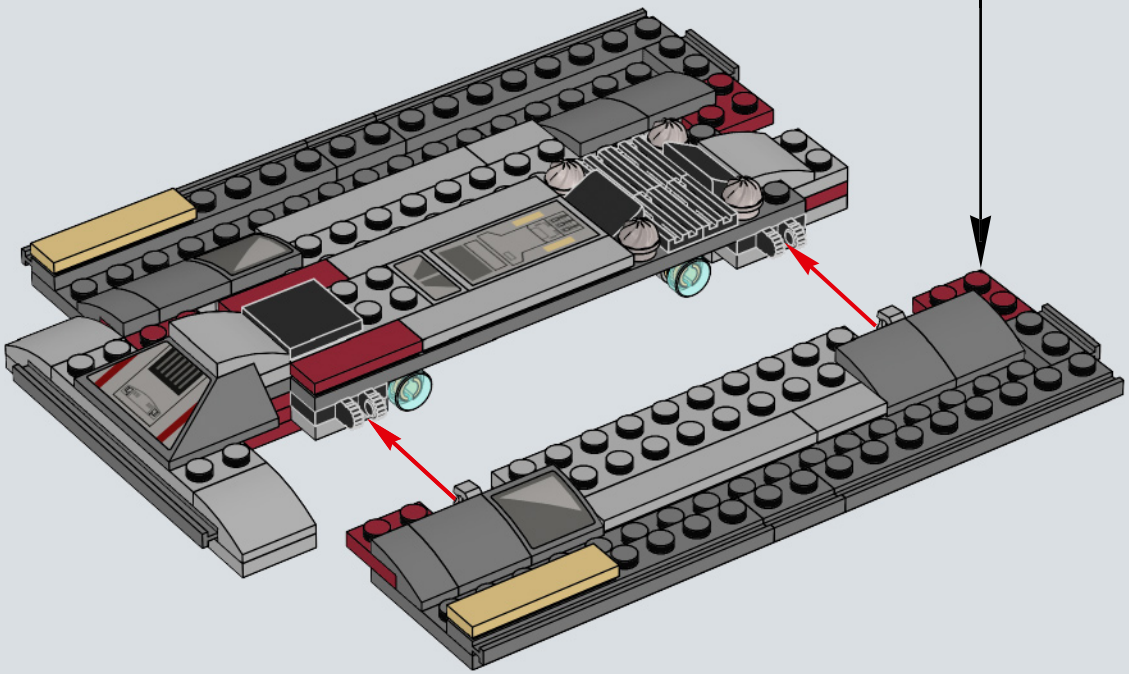

263

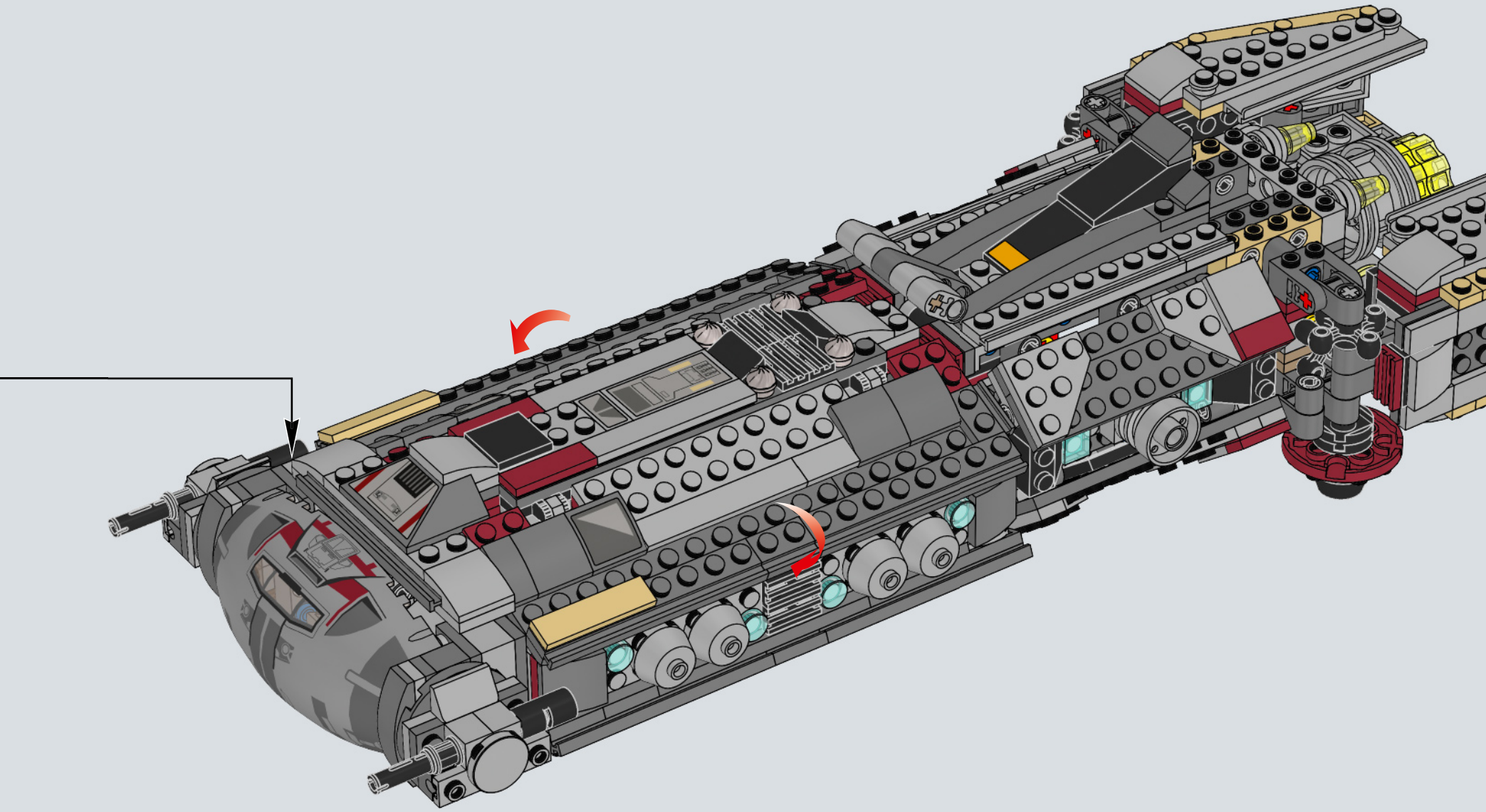

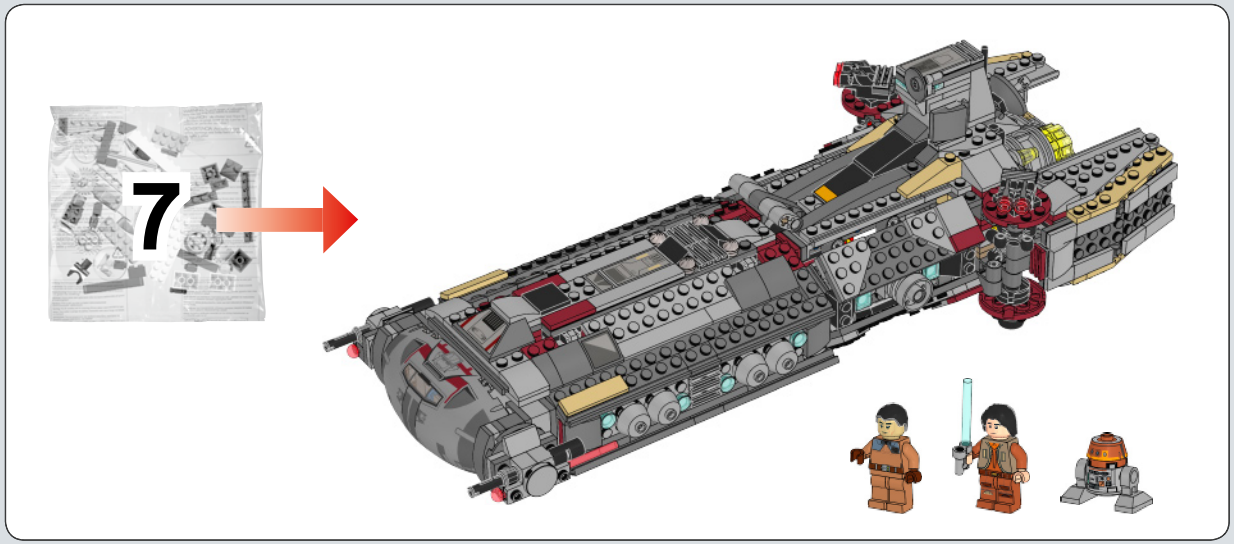
7

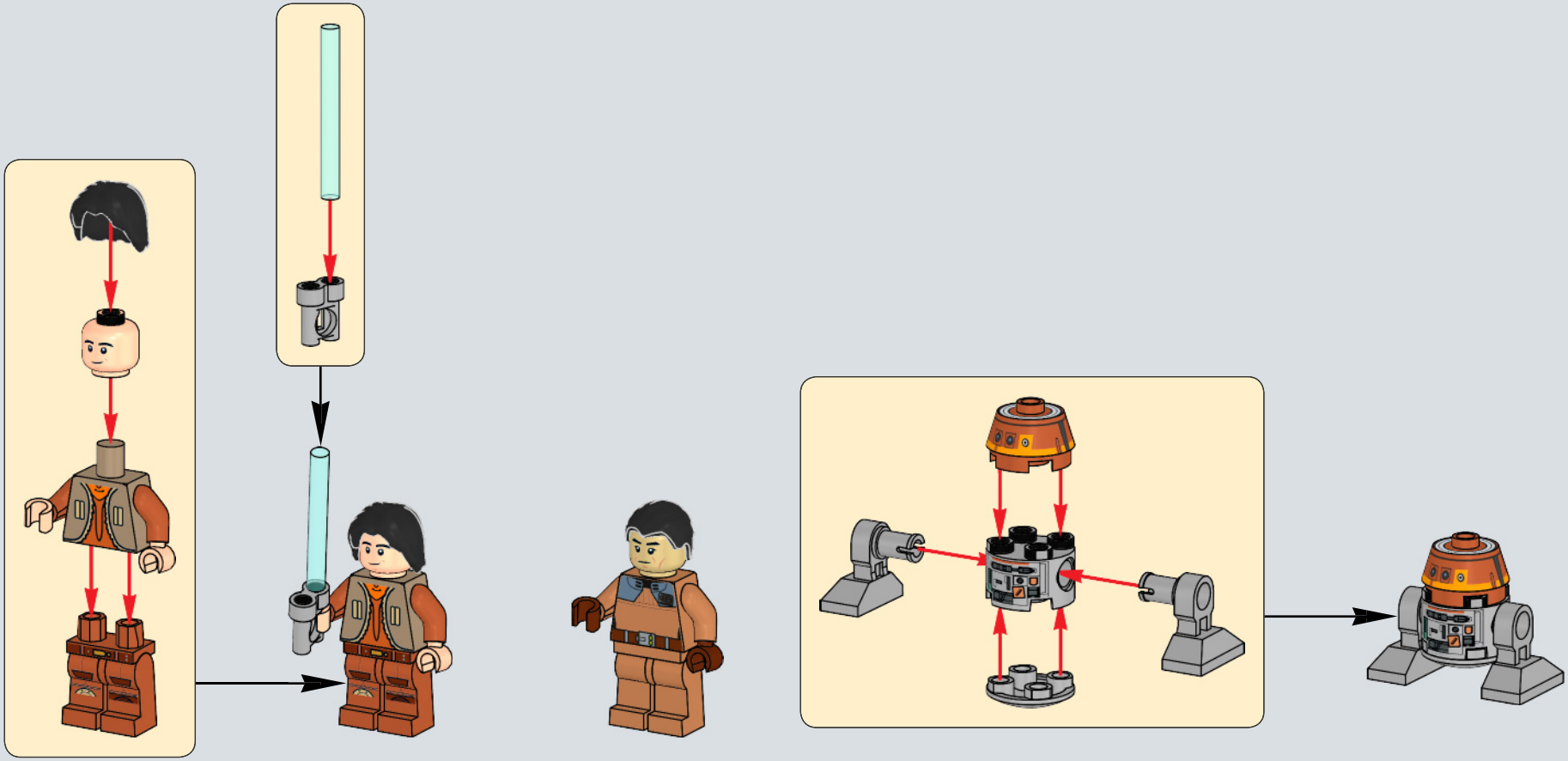

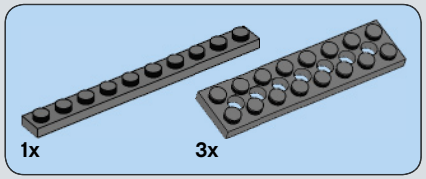

264

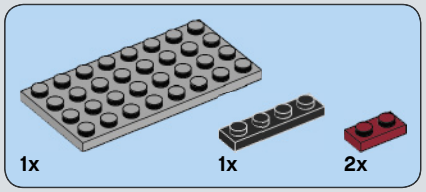

265

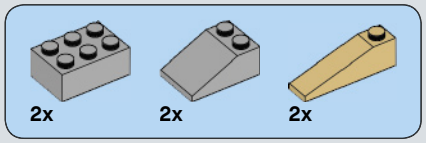

266

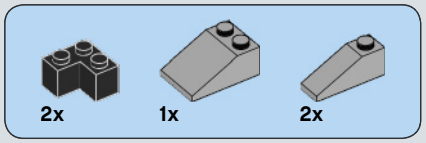

267

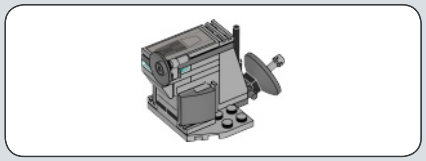

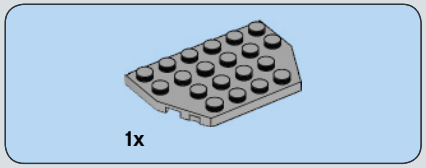

268

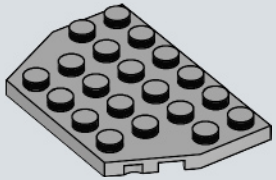

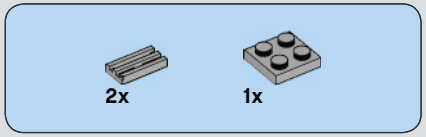

269

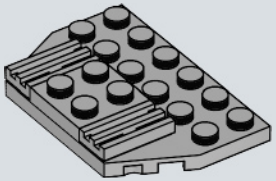

270

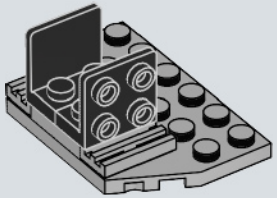

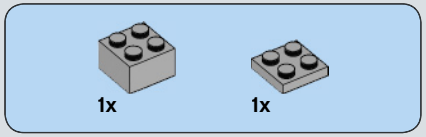

271

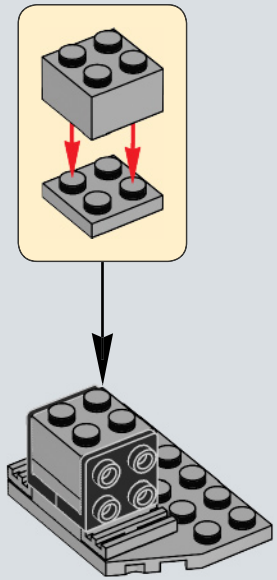

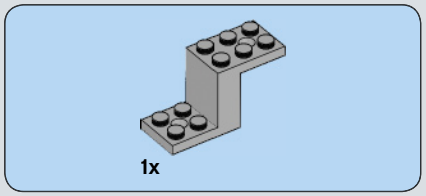

272

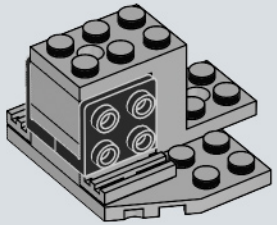

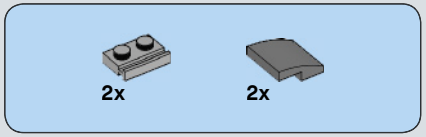

273

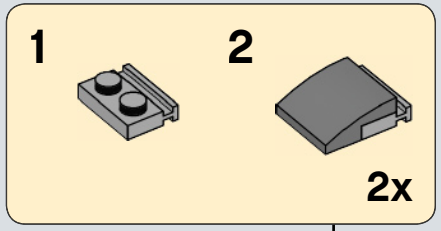

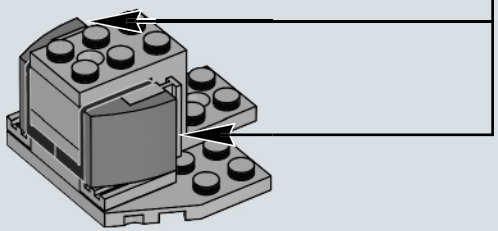

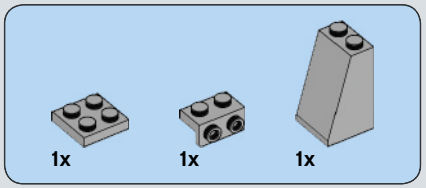

274

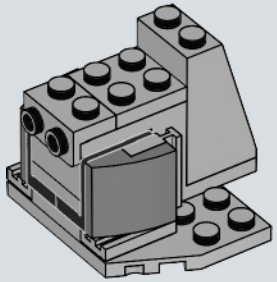

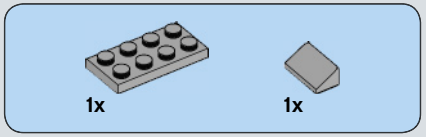

275

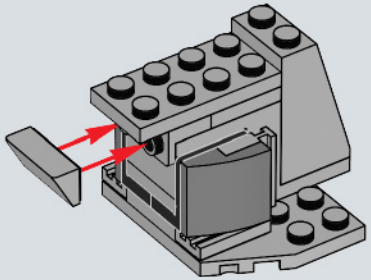

276

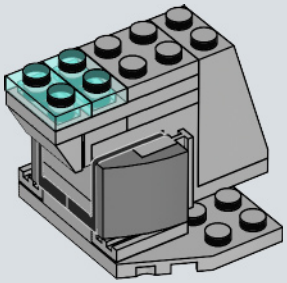

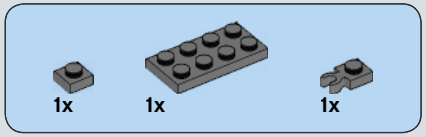

277

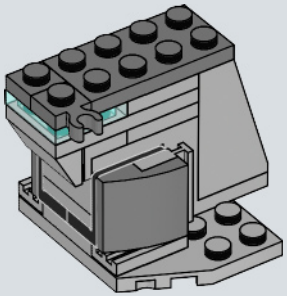

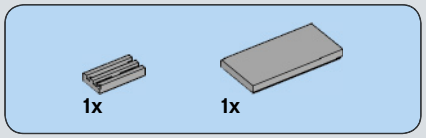

278

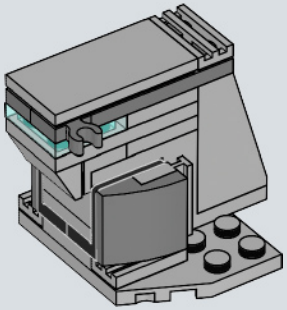

279

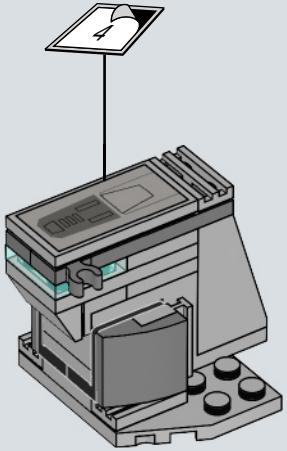

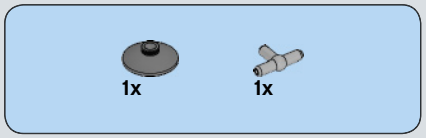

280

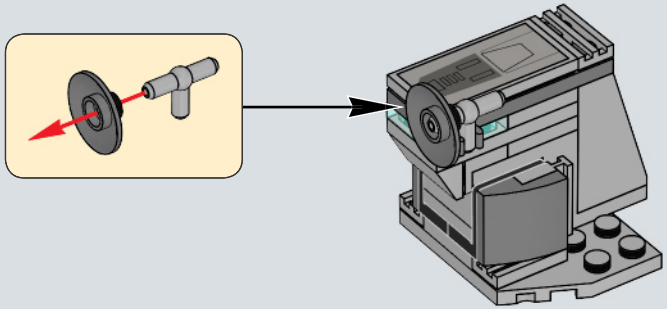

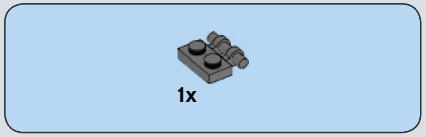

281

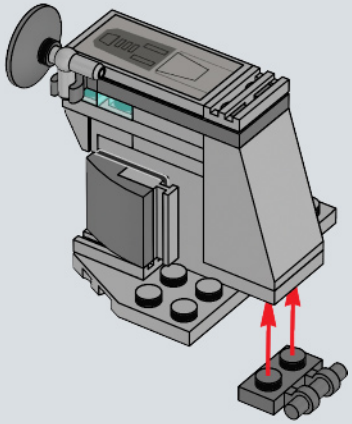

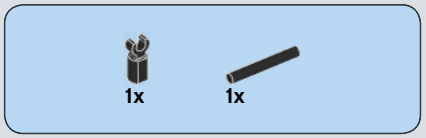

282

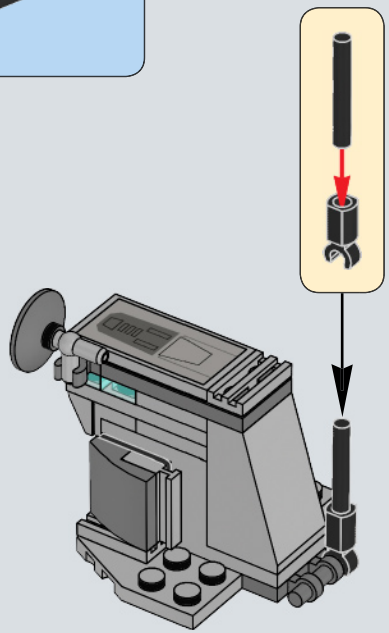

283

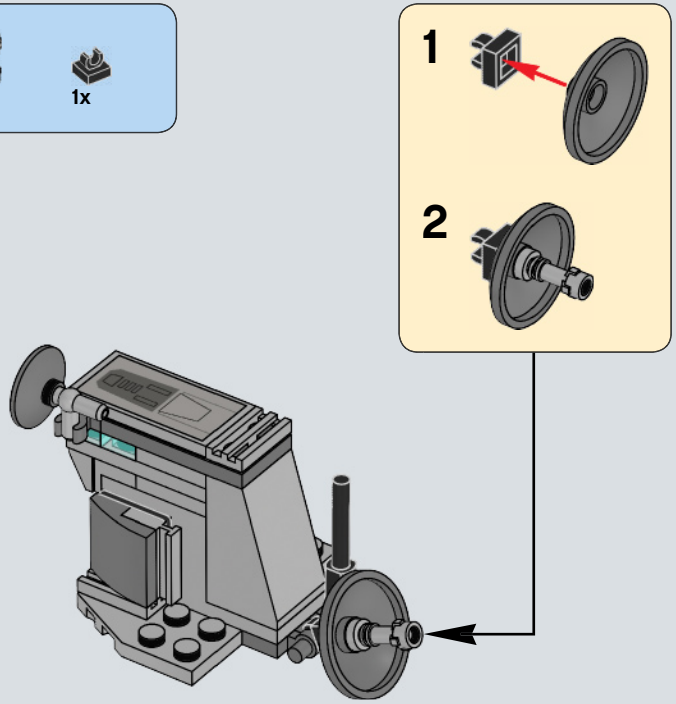

284

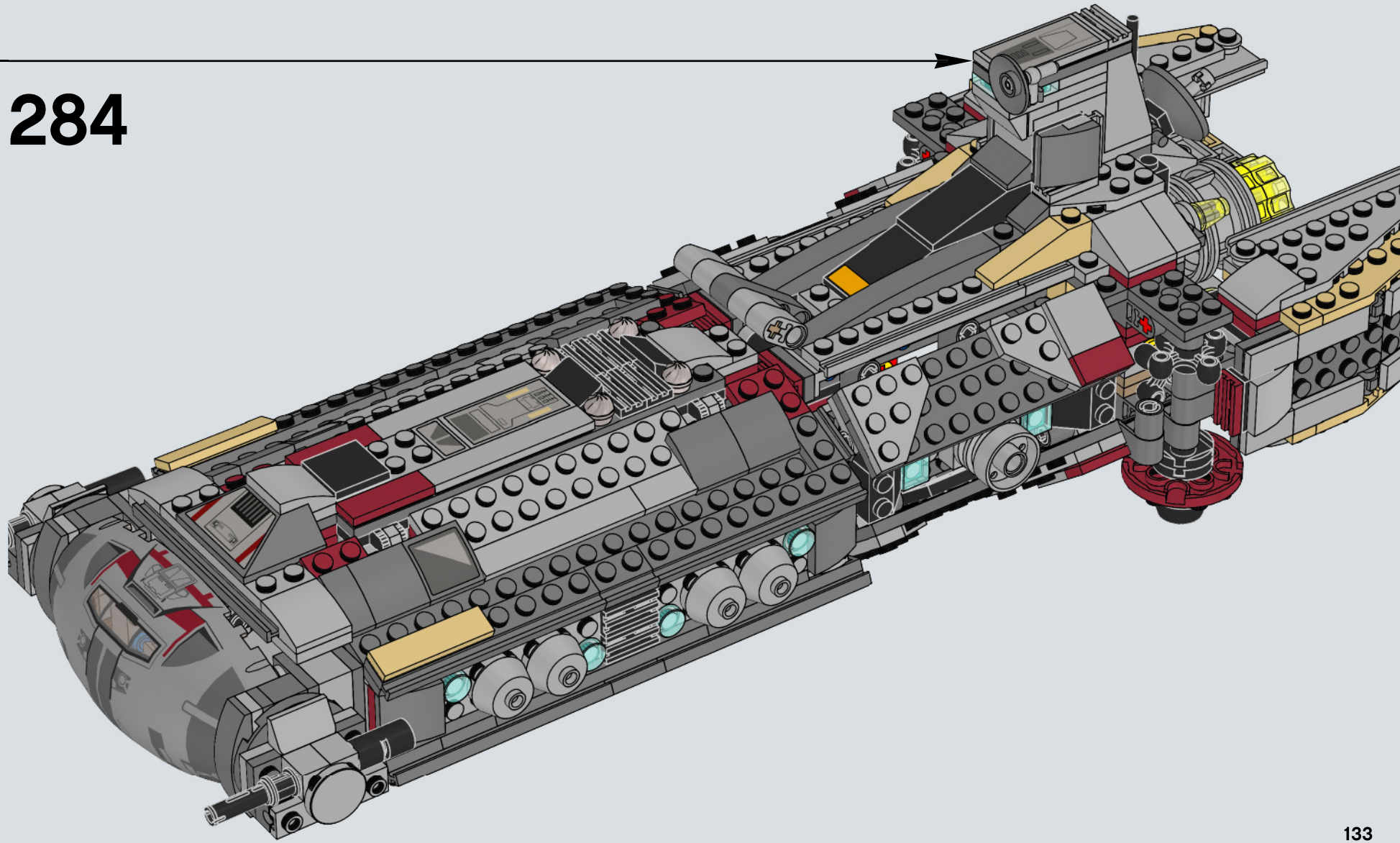

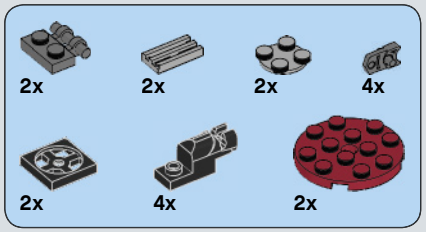

285

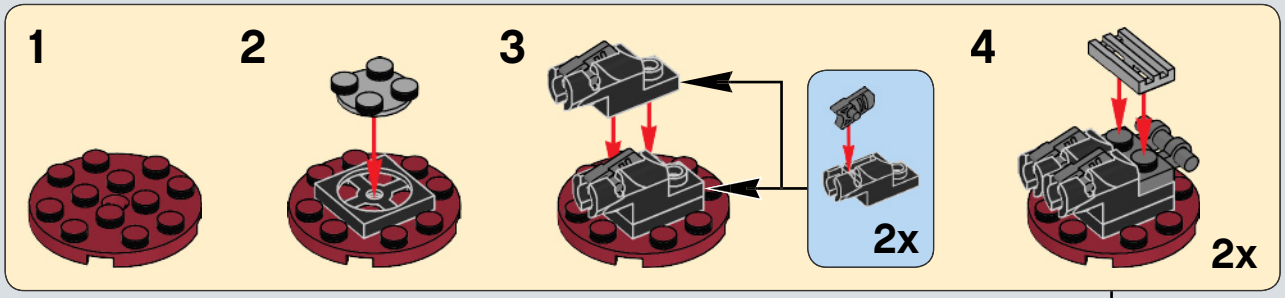

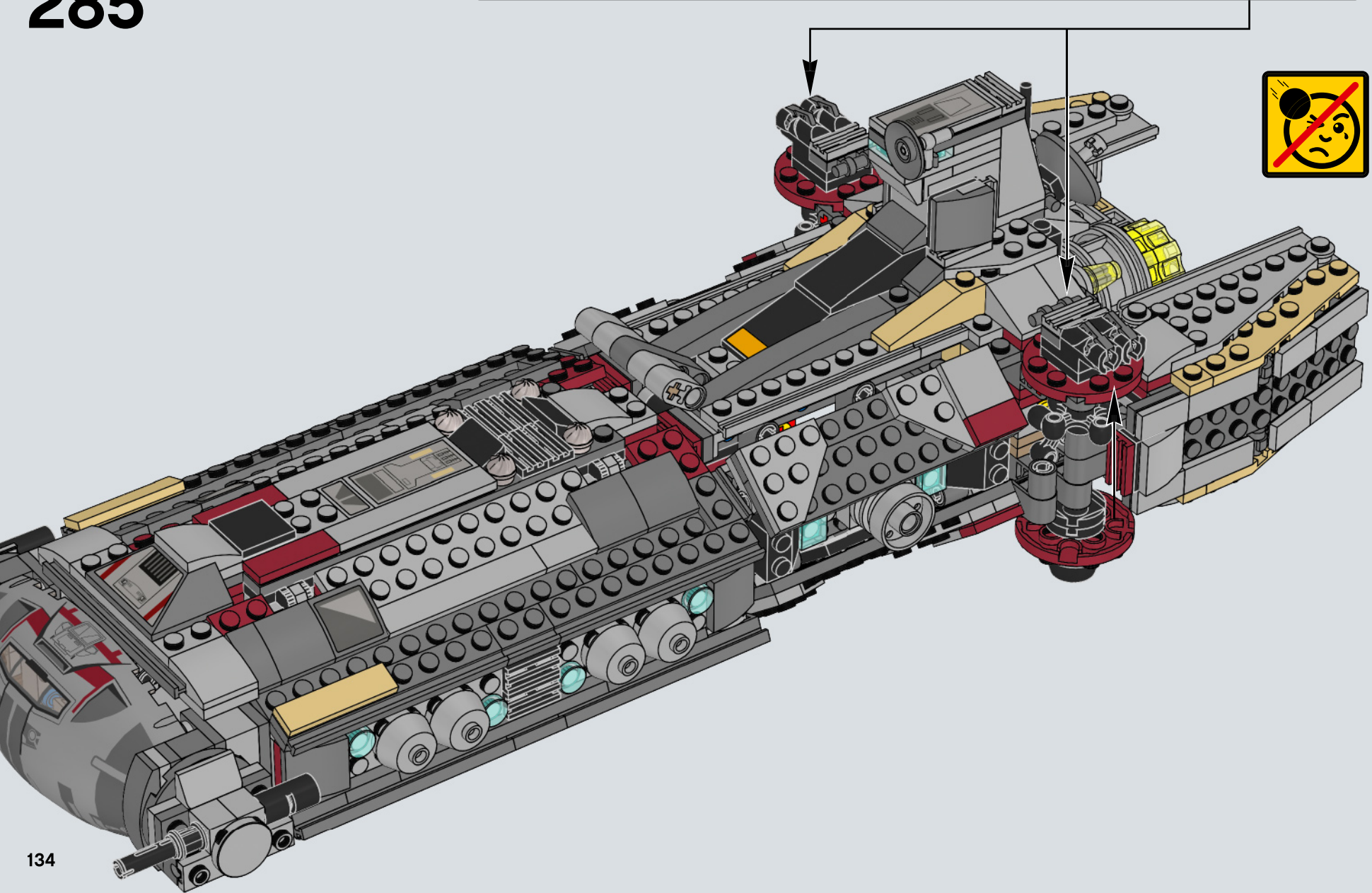

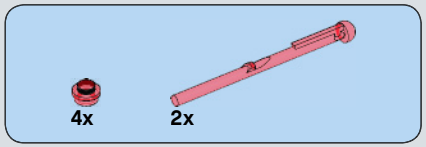

286

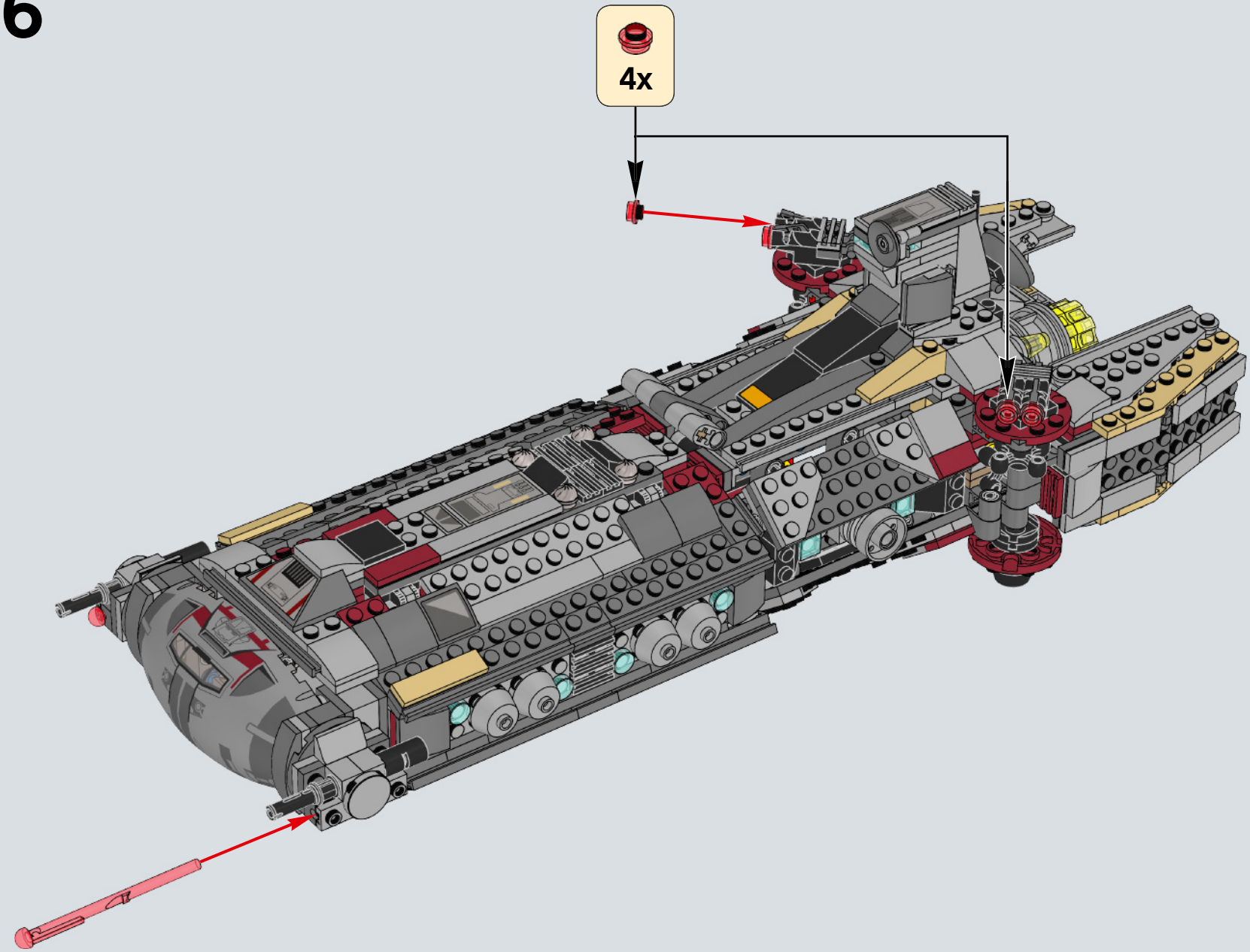

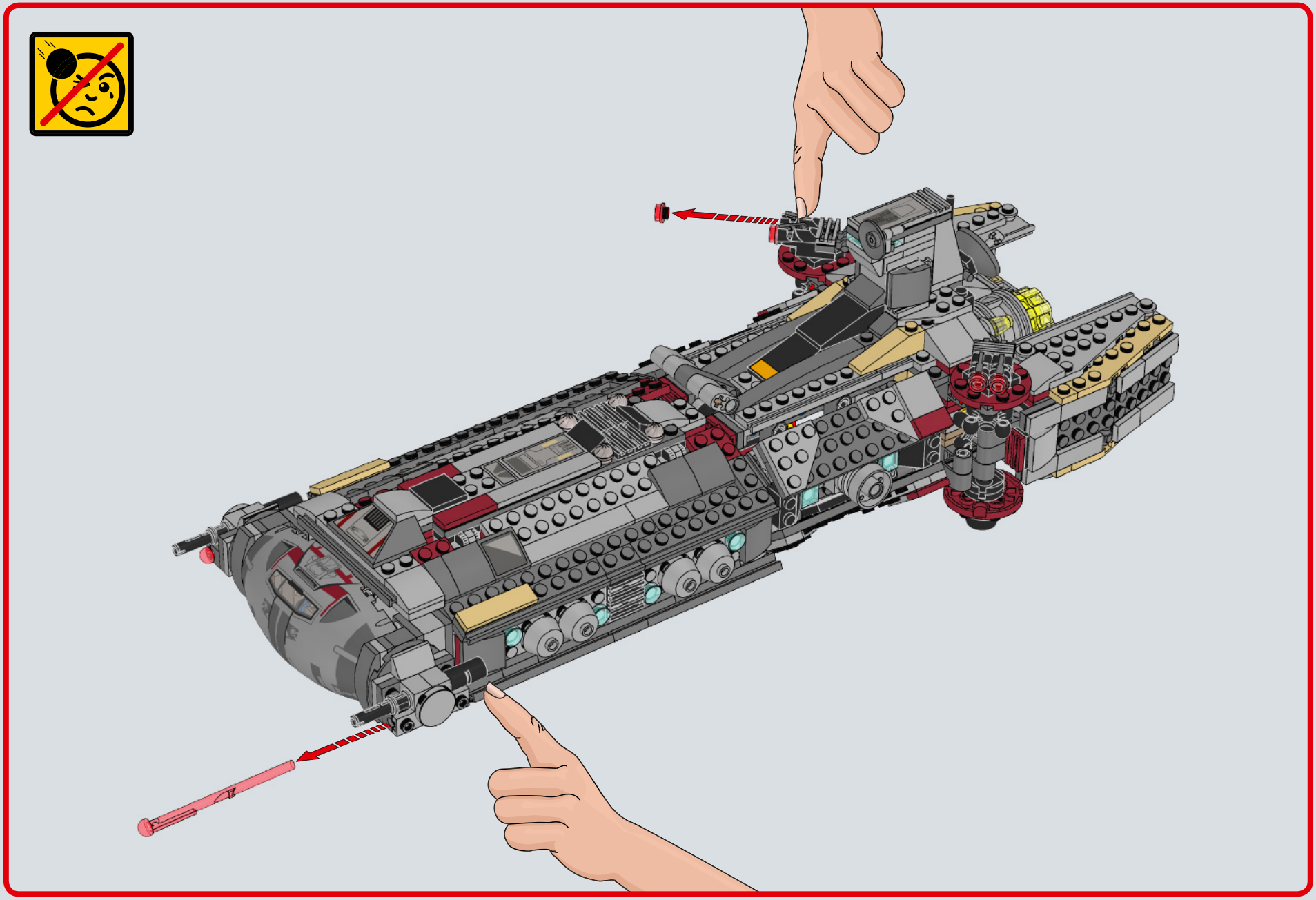

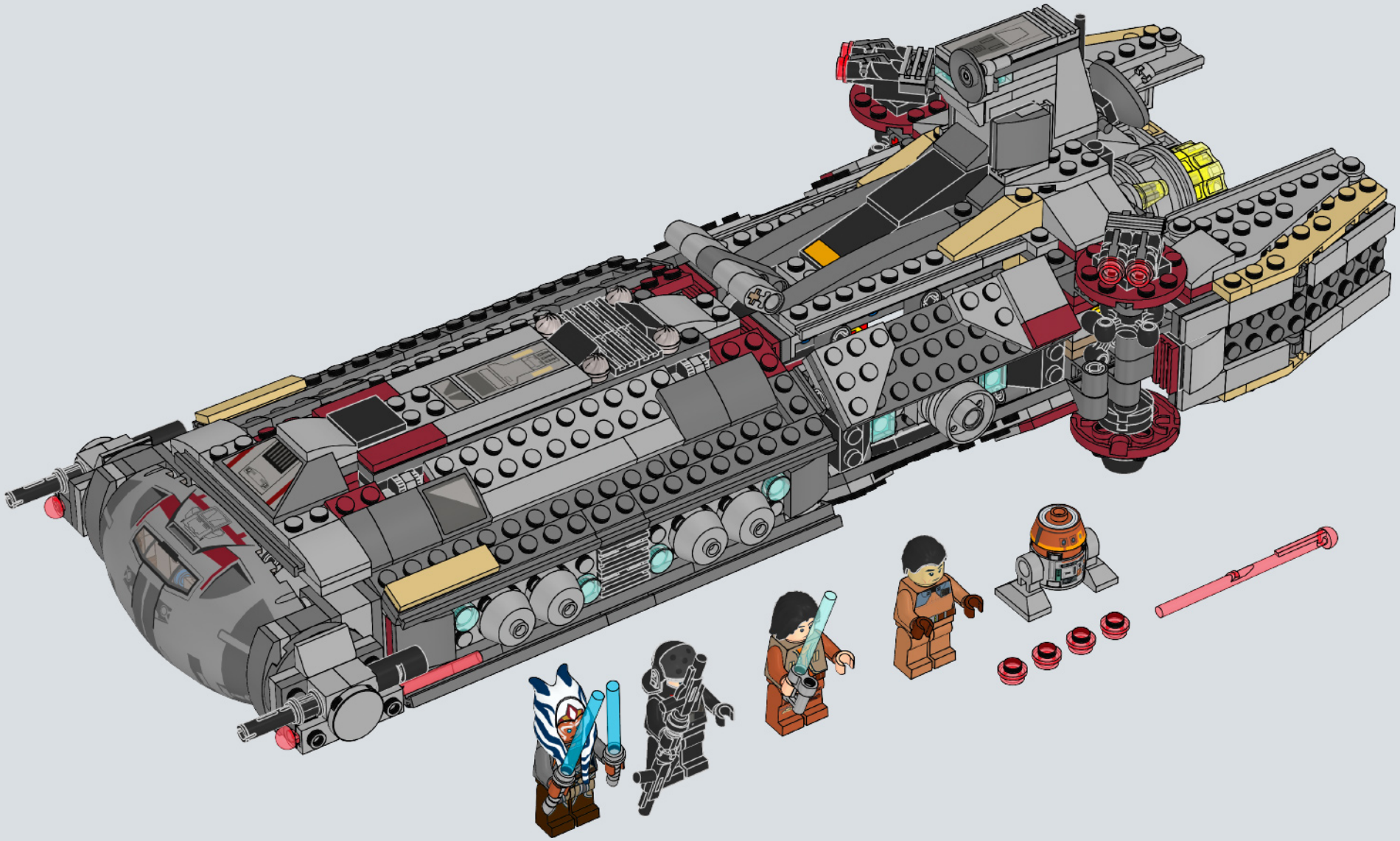

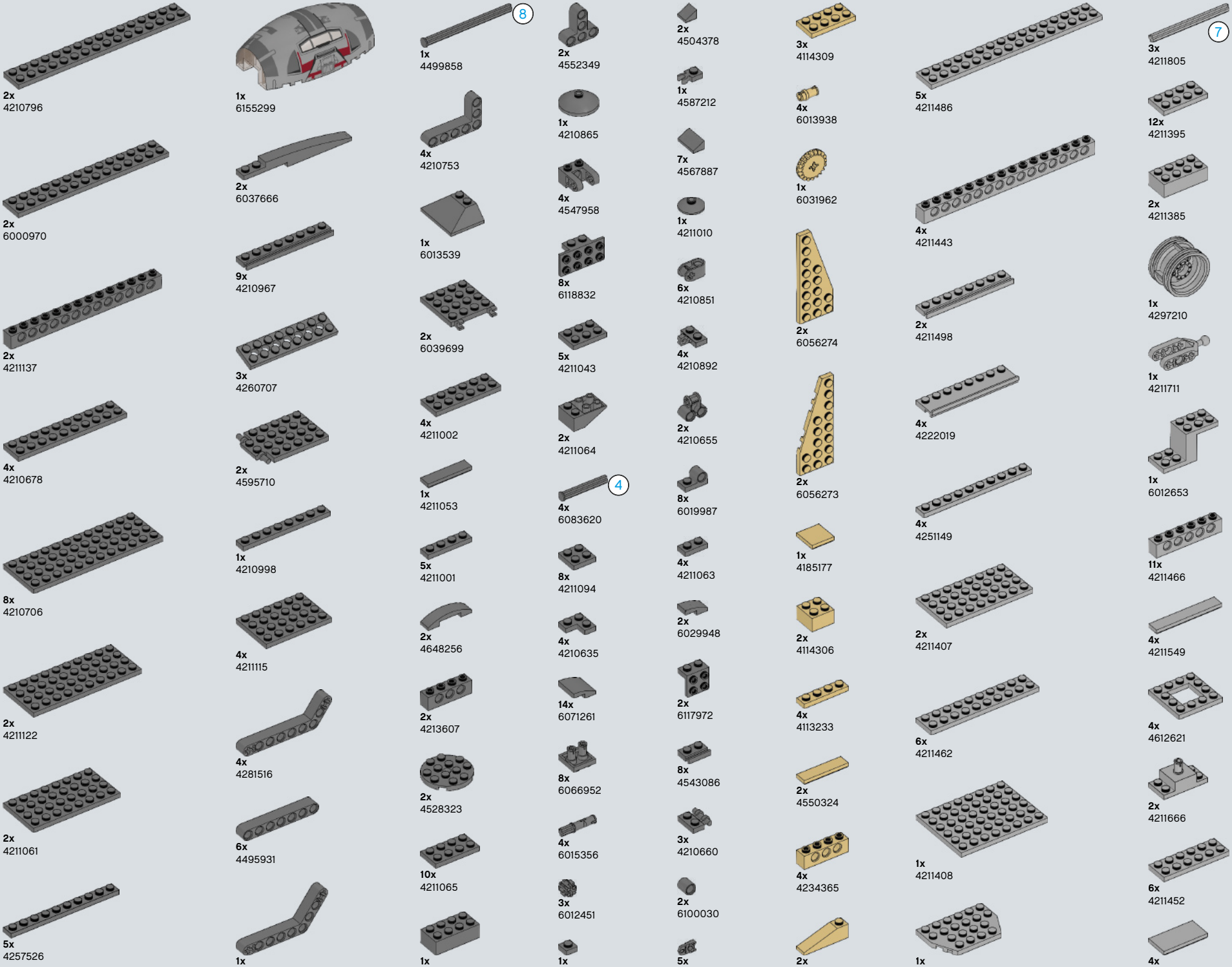
2x 4210796
2x 6000970
2x 4211137
4x 4210678
8x 4210706
2x 4211122
2x 4211061
5x 4257526
1x 6155299
2x 6037666
9x 4210967
3x 4260707
2x 4595710
1x 4210998
4x 4211115
4x 4281516
6x 4495931
1x 4210638
8
1x 4499858
4x 4210753
1x 6013539
2x 6039699
4x 4211002
1x 4211053
5x 4211001
2x 4648256
2x 4213607
2x 4528323
10x 4211065
1x 4211085
2x 4552349
1x 4210865
4x 4547958
8x 6118832
5x 4211043
2x 4211064
4
4x 6083620
8x 4211094
4x 4210635
14x 6071261
8x 6066952
4x 6015356
3x 6012451
1x 4210719
2x 4504378
1x 4587212
7x 4567887
1x 4211010
6x 4210851
4x 4210892
2x 4210655
8x 6019987
4x 4211063
2x 6029948
2x 6117972
8x 4543086
3x 4210660
2x 6100030
5x 6051334
3x 4114309
4x 6013938
1x 6031962
2x 6056274
2x 6056273
1x 4185177
2x 4114306
4x 4113233
2x 4550324
4x 4234365
2x 6058091
5x 4211486
4x 4211443
2x 4211498
4x 4222019
4x 4251149
2x 4211407
6x 4211462
1x 4211408
1x 4211725
7
3x 4211805
12x 4211395
2x 4211385
1x 4297210
1x 4211711
1x 6012653
11x 4211466
4x 4211549
4x 4612621
2x 4211666
6x 4211452
4x 4560183

4x 4211758
1x 4550170
7x 4211475
12x 6028324
5x 4568637
2x 6052200
9x 4278273
2x 4540203
1x 6081211
4x 6004888
2x 4211889
4x 4211814
11x 4211414
8x 4526985
3x 6028812

8x 6089147
2x 4211388
6x 4211398
4x 4515341
2x 4211541
2x 6076663
4x 4651063
3x 4654582
4x 4211568
2x 4258273
2x 4258275
4x 4211413

10x 6102357
8x 4237084
1x 4211387
1x 6007894
2x 6109684
2x 4211655
2x 4211488
14x 4211396
5x 4211421
3x 4211386
2x 6048898
4x 4211445
8x 4211361

2x 6107472
1x 4539481
12x 4211525
2x 4211622
4x 4211535
5x 4211350
5x 4211440
2x 4211376
4x 4211397
10x 4558169
4x 4211429
1x 4211508

4x 4541506
4x 4539090
23x 4539097
2x 4613761
13x 4585479
6x 4585751
2x 4583299
4x 4631233
5x 4539071
10x 4539062
1x 4618986
20x 4143005
6x 4206482
4x 6092582
17x 4514553

2x 379526
2x 300926
2x 4243819
4x 4248204
2x 368026
1x 306826
6x 302026
2x 4185583
2x 4142135
1x 370626 (6)
2x 4548180
2x 4653822

2x 370526 (4)
3x 371026
6x 403226
48x 4121715
1x 4512363
2x 4526982
8x 241226
14x 302326
2x 6000650
2x 6016172
4x 303926
2x 235726
6x 4140801
4x 6102734
4x 4515340

2x 243226
1x 4598897
1x 6015891
1x 6066102
1x 4654944
1x 4177431
2x 4498713
1x 6093525
1x 4568933
1x 6101867
1x 9339
1x 6101912
8x 4528604
1x 6055631 (5)

4x 4112289
5x 4239601
3x 4227155
11x 4142865
2x 4513987
4x 4567334
4x 3006349
2x 4651747
1x 6152631
1x 6152633
1x 6101894
1x 6083151

1x 4124073
14x 6051918
4x 4667222
12x 6022171
4x 6058160
8x 3005741
2x 6155057
1x 6081222
3x 6054526
1x 4654448

1x 6152640
1x 6083217
1x 6153850
1x 6153795
1x 6083541
1x 6152646
1x 6155058

Customer Service
Kundenservice
Service Consommateurs
Servicio Al Consumidor
LEGO.com/service or dial
: 00800 5346 5555
: 1-800-422-5346

75145

75145

75147

75147

75147

75147

75148

75148

75148/75149

75148

75149

75149

75149

75150

75150

75150

75150

75157

75157

75157

MASTER YOUR FORCE
DOWNLOAD THE FREE FORCE BUILDER APP!
Screen images simulated. Free app download. Ask parents' permission first.
Simulierte Schirmbilder. Kostenloser App-Download. Bitte frage erst deine Eltern um Erlaubnis.
Images d'écran simulées. Téléchargement gratuit de l'appli. Demande d'abord l'autorisation d'un parent.
Capturas de pantalla simuladas. Descarga gratis la app. Pide antes permiso a tus padres.
Imagens de ecrã simuladas. Descarregamento grátis de app. Pede primeiro permissão aos teus pais.
A képernyőképek nem valódiak. Az app ingyenesen letölthető. Először kérj engedélyt a szüleidtől!
屏幕图像已模拟。免费 app 下载。先请求家长的许可。
LEGO STAR WARS
COMING 2016
Download on the App Store
GET IT ON Google play
Apple, the Apple logo, iPad, iPhone and iPod touch are trademarks of Apple Inc.
Google Play is a trademark of Google Inc.
LEGO STAR WARS TM

LEGO
video games
STAR WARS
THE FORCE AWAKENS
VIDEOGAME COMING 2016
LEGO.com/videogames
7
www.pegi.info
Provisional
PS3
PS4
PS VITA
XBOX ONE
XBOX 360
PC
Wii U
NINTENDO 3DS
Nintendo eShop
LEGO® STAR WARS™: The Force Awakens software © 2016 TT Games Ltd. Produced by TT Games under license from the LEGO Group. LEGO, the LEGO logo, the Brick and the Knob configurations and the Minifigure are trademarks and/or copyrights of the LEGO Group. ©2016 The LEGO Group. LucasArts, the LucasArts logo, STAR WARS and related properties are trademarks in the United States and/or in other countries of Lucasfilm Ltd. and/or its affiliates. © 2016 Lucasfilm Entertainment Company Ltd. or Lucasfilm Ltd.
WB GAMES LOGO, WB SHIELD: ™ & © Warner Bros. Entertainment Inc. (s16)
LUCASFILM Ltd
TT games
WB GAMES

LEGO.com/productfeedback

GEWINNE

Erzähle uns auf www.LEGO.com/productfeedback

etwas über die Erfahrungen, die du mit diesem LEGO® Set gemacht hast, und sichere dir die Chance auf einen coolen LEGO Preis!

GAGNE

Rends-toi sur www.LEGO.com/productfeedback

et donne-nous quelques commentaires sur ce produit LEGO® pour avoir une chance de gagner un prix LEGO !

GANA

Visita www.LEGO.com/productfeedback

y envíanos tu opinión acerca de este set LEGO®. ¡Participarás en el sorteo de un premio LEGO!

获取奖品

登录
www.LEGO.com/productfeedback

给出关于此乐高®套装的简短反馈，就有机会获得炫酷乐高奖品

경품 당첨 기회

www.LEGO.com/productfeedback

페이지로 이동하여 이 레고® 세트에 대한 간략한 피드백을 보내 주시고 멋진 레고 경품을 탈 수 있는 기회도 잡으십시오

ЗАПОЛНИ АНКЕТУ И ПОЛУЧИ ПРИЗ

Перейди по ссылке www.LEGO.com/productfeedback

ответь всего на несколько вопросов об этом наборе LEGO®, и у тебя появится шанс выиграть замечательный приз от компании LEGO.

LEGO and the LEGO logo are trademarks of the LEGO Group. ©2016 The LEGO Group.
© & ™ Lucasfilm Ltd.

6171048